±0,000 = 203,10 m n.m. Bpv

Copyright ©knesl kynčl architekti s.r.o.
Všechna práva jsou vyhrazena, zejména právo na kopírování, distribuci a překlad. Žádná část nesmí být jakoukoliv formou (tiskem, jako fotokopie, elektronickými či jinými metodami) reprodukována a rozšiřována bez písemného souhlasu autora – knesl kynčl architekti s.r.o., s výjimkou licence k využití díla udělené zadavateli díla při zachování ostatních autorských práv.

GENERÁLNÍ PROJEKTANT: knesl kynčl architekti s.r.o. Šumavská 416/15, 602 00 Brno tel./fax : +420 541 592 134	Autoři architektonického návrhu: knesl kynčl architekti s.r.o.	Zodpovědný projektant: ING. ARCH. J. KYNČL	knesl kynčl architekti s.r.o. Šumavská 416/15, 602 00 Brno tel./fax: +420 541 592 134 www.knesl-kyncl.com
	Hlavní inženýr projektu: ING. ARCH. J. KYNČL		
PROJEKTANT STAVEBNÍ ČÁSTI, KOORDINACE: knesl kynčl architekti s.r.o. Šumavská 416/15, 602 00 Brno tel./fax : +420 541 592 134	Zodpovědný projektant části: ING. ARCH. J. KYNČL	Vypracoval: R. ZDRAŽIL, ING. M. REVAJ	knesl kynčl architekti s.r.o. Šumavská 416/15, 602 00 Brno tel./fax: +420 541 592 134 www.knesl-kyncl.com

Investor: Město Kroměříž, Velké nám. 115/1, 767 01 Kroměříž

Název akce: BYTOVÝ DŮM HAVLÍČKOVA 1

p.č. 628/6; 3105/1; 3388/1; 3389/1; 3390/1; 3391; 4480; 5042; 5164; 5273 v k.ú. Kroměříž

Část: D.1.1 ARCHITEKTONICKO-STAVEBNÍ ŘEŠENÍ

Stupeň: PP

Datum: 09/2020

Číslo zakázky: 00598_40b

Měřítko:

Název výkresu:

VÝPIS ZÁMEČNICKÝCH VÝROBKŮ

Číslo výkresu: D.1.1.16b

STAVBA	BYTOVÝ DŮM HAVLIČKOVÁ 1	01
NÁZEV VÝKRESU	VÝPIS ZÁMEČNICKÝCH VÝROBKŮ	

ÚVODNÍ POPIS PLATÍ PRO VŠECHNY ZÁMEČNICKÉ VÝROBKY.
ZÁMEČNICKÉ VÝROBKY JSOU OZNAČENY V PŮDORYSECH PÍSMENEM "Z", **STAVEBNÍ OBJEKT SO 102.1 JE POD OZNAČENÍM Z1, STAVEBNÍ OBJEKT SO 102.2 JE POD OZNAČENÍM Z2, DÁLE PAK ČÍSLEM POLOŽKY V KROUŽKU NAPŘ Z1.01.**

V TÉTO SPECIFIKACI JSOU V POPISU KAŽDÉ SKUPINY VÝROBKŮ UVEDENY SPOLEČNÉ POŽADAVKY NA VÝROBKY.
V NÁSLEDUJÍCÍCH TABULKÁCH JSOU UVEDENY SPECIÁLNÍ POŽADAVKY NA VÝROBKY, JEJICH ROZMĚRY, POČTY A SCHÉMATA (POKUD JE TO PRO URČENÍ TVARU NUTNÉ).

ROZMĚRY VŠECH VYROBKŮ JE TŘEBA PŘED VYROBOU OVĚŘIT NA STAVBĚ.
PRO VŠECHNY NESTANDARDNÍ VÝROBKY ZPRACUJE DODAVATEL DODAVATELSKOU DOKUMENTACI. VÝROBA PRVKŮ MŮŽE BÝT ZAHÁJENA AŽ PO OVĚŘENÍ SKUTEČNÝCH ROZMĚRŮ NA STAVBĚ A ODSOUHLASENÍ DODAVATELSKÉ DOKUMENTACE PROJEKTANTEM A INVESTOREM.
BAREVNOST JEDNOTLIVÝCH VÝROBKŮ A JEJICH VIDITELNÝCH ČÁSTÍ BUDE PŘED VÝROBOU ODSOUHLASENA PROJEKTANTEM A INVESTOREM!

POHLEDY NA VÝROBKY JSOU KRESLENY ZE STRANY EXTERIÉRU. POKUD MAJÍ VÝROBKY ZRCADLOVÉ PROVEDENÍ, MÁ LEVÉ PROVEDENÍ ČÍSLO POLOŽKY ZA KÓDEM PÍSMENO L, PRAVÉ PROVEDENÍ P.

PŘI ZPRACOVÁNÍ DODAVATELSKÉ DOKUMENTACE, VÝROBĚ A MONTÁŽI VÝROBKŮ JE NUTNÉ SPLNIT POŽADAVKY NOREM A PŘEDPISŮ :
ČSN 73 0202 GEOMETRICKÁ PŘESNOST VE VÝSTAVBĚ. ZÁKLADNÍ USTANOVENÍ
ČSN 73 2611 ÚCHYLKY ROZMĚRŮ A TVARŮ OCELOVÝCH KONSTRUKCÍ
ČSN 73 3630 ZÁMEČNICKÉ PRÁCE STAVEBNÍ
ČSN 72 0081 OCHRANA STAVEBNÍCH KONSTRUKCÍ PROTI KOROZI
ČSN 73 3440 SKLENÁŘSKÉ PRÁCE STAVEBNÍ. ZÁKLADNÍ USTANOVENÍ
ČSN 73 0540 TEPELNÁ OCHRANA BUDOV. ČÁST 1-4
ČSN EN 179 STAVEBNÍ KOVÁNÍ - NOUZOVÉ DVEŘNÍ UZÁVĚRY OVLÁDANÉ KLIKOU

PŘED PROVÁDĚNÍM POVRCHOVÝCH ÚPRAV OCELOVÝCH PRVKŮ JE NUTNÉ PROVÉST PŘEDÚPRAVU POVRCHU :
- ODSTRANĚNÍ MASTNOTY VHODNÝM DETERGENTEM
- OMYTÍ SOLÍ A NEČISTOT VYSOKOTLAKOU ČISTOU VODOU
- ABRAZIVNÍ OTRYSKÁNÍ POVRCHU NA SA 2,5
- ODSTRANĚNÍ PRACHU

PROTIKOROZNÍ OCHRANA OCELOVÝCH PRVKŮ BUDE ZAJIŠTĚNA POMOCÍ OCHRANNÝCH NÁTĚROVÝCH SYSTÉMŮ NAVRŽENÝCH PODLE ČSN EN ISO 12944 PRO KOROZNÍ PROSTŘEDÍ V INTERIÉRU NA STUPEŇ KOROZNÍ AGRESIVITY PROSTŘEDÍ C2, PRO KOROZNÍ PROSTŘEDÍ V EXTERIÉRU NA STUPEŇ KOROZNÍ AGRESIVITY PROSTŘEDÍ C3. ZÁKLADNÍM POŽADAVKEM PRO NÁTĚROVÝ SYSTÉM JE ZÁRUKA 5 LET, ŽIVOTNOST 15 LET.
DODAVATEL JE POVINEN NAVRHNOUT OCHRANNÝ SYSTÉM JEŽ SPLNÍ VÝŠE UVEDENÉ PODMÍNKY, ZÁRUKY, ŽIVOTNOST A STUPNĚ KOROZNÍHO PROSTŘEDÍ.
POKUD JE PŘEDEPSÁNO ŽÁROVÉ POZINKOVÁNÍ, BUDE PROVEDENO V TLOUŠŤCE 80 µm.

HLINÍKOVÉ VÝPLNĚ (OKNA, DVEŘE, STĚNY) BUDOU PROVEDENY ZE SYSTÉMOVÝCH HLINÍKOVÝCH PROFILŮ S NÍZKOU KONSTRUKČNÍ HLOUBKOU A VÝŠKOU, A TO VČETNĚ PLNÝCH ČÁSTÍ. HLINÍKOVÉ PROFILY BUDOU VÍCEKOMOROVÉ A BUDOU VYTLAČOVANÉ ZE SLITINY AlMgSi0.5 F22, V SOULADU S DIN 1725. MECHANICKÉ CHARAKTERISTIKY BUDOU SPLŇOVAT PODMÍNKY DIN 1748 F22 A TOLERANCE BUDOU DLE DIN 17615. HLINÍKOVÉ PROFILY BUDOU VYBAVENY TĚSNĚNÍM OBVODOVÝM PRO SKLENĚNÉ VÝPLNĚ.
VNĚJŠÍ VÝPLNĚ BUDOU PROVEDENY S TĚSNĚNÍM PRO PŘERUŠENÍ TEPELNÝCH MOSTŮ. SOUČINITEL PROSTUPU TEPLA DVEŘNÍ A OKENNÍ VÝPLNĚ Uw= 1,0 W/m2K.
PLOCHY PROFILŮ RÁMŮ A KŘÍDLA BUDOU NA VNITŘNÍ I VENKOVNÍ STRANĚ V JEDNÉ ROVINĚ. KOVÁNÍ BUDOU SOUČÁSTÍ AL SYSTÉMU.
POŽADAVEK NA STAVEBNÍ NEPRŮZVUČNOST OKEN R'w = 32 dB
ODSTÍN HLINÍKOVÝCH PROFILŮ V RAL 7022 MAT Z VNĚJŠÍ I VNITŘNÍ STRANY

STAVBA

BYTOVÝ DŮM HAVLIČKOVÁ 1

NÁZEV VÝKRESU

VÝPIS ZÁMEČNICKÝCH VÝROBKŮ SO 102.1

MĚŘÍTKO 1:50

02

OZN.	SO	ROZMĚR [mm]	SCHÉMA	POPIS	MJ	POČET KUSŮ								
						1.PP	1.NP	2.NP	3.NP	4.NP	5.NP	6.NP	STŘECHA	CELKEM
Z1/01	102.1	ŠÍŘKA / VÝŠKA 1800 / 800	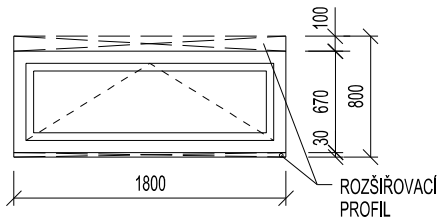	JEDNOKŘÍDLÉ OKNO, OTEVÍRAVÉ, VÝKLOPNÉ RÁM: HLINÍK, VNITŘNÍ A VENKOVNÍ BAREVNÝ ODSTÍN RAL 7022 MAT ZASKLENÍ: ČIRÉ TEPELNĚ IZOLAČNÍ TROJSKLO TEPLÝ DISTANČNÍ PLASTOVÝ RÁMEČEK V ČERNÉ BARVĚ BEZPEČNOSTNÍ TŘÍDA ZASKLENÍ P2A KOVÁNÍ: KŘÍDLO OSAZENO CELOOBVODOVÝM BEZPEČNOSTNÍM KOVÁNÍM, DVOUPOLOHOVÁ PÁKOVÁ KLIKA V BARVĚ RÁMU, BEZPEČNOSTNÍ TŘÍDA WK2. OSTATNÍ: KOMPLETNÍ DODÁVKA KOTVÍCÍCH PRVKŮ VČETNĚ MONTÁŽE PARAPETY ŘEŠENY SAMOSTATNĚ V OSTATNÍCH VÝROBCÍCH SOUČINITEL PROSTUPU TEPLA Uw = Ud ≤ 1,0 W/m2.K SOUČÁSTÍ DODÁVKY VČETNĚ OSAZENÍ PAROPROPUSTNÝCH A PAROTĚSNÝCH PÁSKŮ SOUČÁSTÍ DODÁVKY BUDOU ROZŠIŘOVACÍ PROFILY (PŘÍPADNĚ KONSTRUKČNÍ IZOLAČNÍ DESKY NA POLYURETANOVÉ BÁZI) PŘÍPRAVA NA OSAZENÍ PRVKŮ EZS VČETNĚ DODÁVKY MAGNETŮ, KOORDINACE S PROFESÍ ELEKTRO	KS	9	-	-	-	-	-	-	-	9
Z1/02	102.1	ŠÍŘKA / VÝŠKA 1200 / 1200	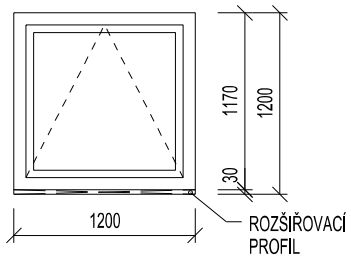	JEDNOKŘÍDLÉ OKNO, OTEVÍRAVÉ, VÝKLOPNÉ RÁM: HLINÍK, VNITŘNÍ A VENKOVNÍ BAREVNÝ ODSTÍN RAL 7022 MAT ZASKLENÍ: ČIRÉ TEPELNĚ IZOLAČNÍ TROJSKLO TEPLÝ DISTANČNÍ PLASTOVÝ RÁMEČEK V ČERNÉ BARVĚ BEZPEČNOSTNÍ TŘÍDA ZASKLENÍ P2A KOVÁNÍ: KŘÍDLO OSAZENO CELOOBVODOVÝM BEZPEČNOSTNÍM KOVÁNÍM, DVOUPOLOHOVÁ PÁKOVÁ KLIKA V BARVĚ RÁMU, BEZPEČNOSTNÍ TŘÍDA WK2. OSTATNÍ: KOMPLETNÍ DODÁVKA KOTVÍCÍCH PRVKŮ VČETNĚ MONTÁŽE PARAPETY ŘEŠENY SAMOSTATNĚ V OSTATNÍCH VÝROBCÍCH SOUČINITEL PROSTUPU TEPLA Uw = Ud ≤ 1,0 W/m2.K SOUČÁSTÍ DODÁVKY VČETNĚ OSAZENÍ PAROPROPUSTNÝCH A PAROTĚSNÝCH PÁSKŮ SOUČÁSTÍ DODÁVKY BUDOU ROZŠIŘOVACÍ PROFILY (PŘÍPADNĚ KONSTRUKČNÍ IZOLAČNÍ DESKY NA POLYURETANOVÉ BÁZI)	KS	3	-	-	-	-	-	-	-	3

STAVBA

BYTOVÝ DŮM HAVLIČKOVÁ 1

NÁZEV VÝKRESU

VÝPIS ZÁMEČNICKÝCH VÝROBKŮ SO 102.1

MĚŘÍTKO 1:50

03

OZN.	SO	ROZMĚR [mm]	SCHÉMA	POPIS	MJ	POČET KUSŮ								
						1.PP	1.NP	2.NP	3.NP	4.NP	5.NP	6.NP	STŘECHA	CELKEM
Z1/03	102.1	ŠÍŘKA / VÝŠKA 3350 / 1500	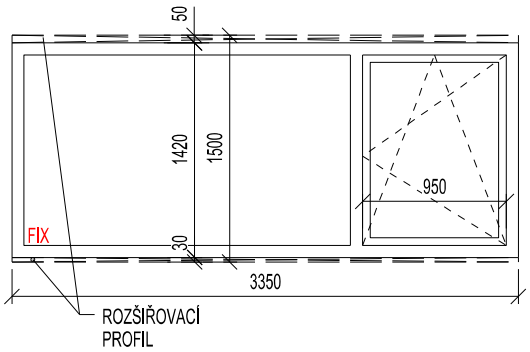	DVOUKŘÍDLÉ OKNO, 1. KŘÍDLO - FIX, 2. KŘÍDLO - OTEVÍRAVÉ A VÝKLOPNÉ RÁM: HLINÍK, VNITŘNÍ A VENKOVNÍ BAREVNÝ ODSTÍN RAL 7022 MAT ZASKLENÍ: ČIRÉ TEPELNĚ IZOLAČNÍ TROJSKLO TEPLÝ DISTANČNÍ PLASTOVÝ RÁMEČEK V ČERNÉ BARVĚ BEZPEČNOSTNÍ TŘÍDA ZASKLENÍ P2A KOVÁNÍ: KŘÍDLO OSAZENO CELOOBVODOVÝM BEZPEČNOSTNÍM KOVÁNÍM, ČTYŘPOLOHOVÁ PÁKOVÁ KLIKA V BARVĚ RÁMU, BEZPEČNOSTNÍ TŘÍDA WK2. OSTATNÍ: KOMPLETNÍ DODÁVKA KOTVÍCÍCH PRVKŮ VČETNĚ MONTÁŽE PARAPETY ŘEŠENY SAMOSTATNĚ V OSTATNÍCH VÝROBCÍCH SOUČINITEL PROSTUPU TEPLA Uw = Ud ≤ 1,0 W/m2.K SOUČÁSTÍ DODÁVKY VČETNĚ OSAZENÍ PAROPROPUSTNÝCH A PAROTĚSNÝCH PÁSKŮ SOUČÁSTÍ DODÁVKY BUDOU ROZŠIŘOVACÍ PROFILY (PŘÍPADNĚ KONSTRUKČNÍ IZOLAČNÍ DESKY NA POLYURETANOVÉ BÁZI) PŘÍPRAVA NA OSAZENÍ PRVKŮ EZS VČETNĚ DODÁVKY MAGNETŮ, KOORDINACE S PROFESÍ ELEKTRO	KS	4	-	-	-	-	-	-	-	4
Z1/04	102.1	ŠÍŘKA / VÝŠKA 2000 / 800	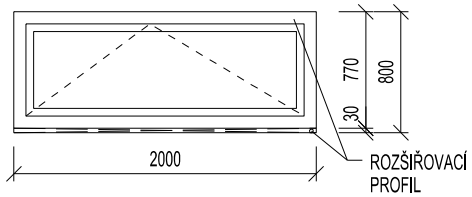	JEDNOKŘÍDLÉ OKNO, OTEVÍRAVÉ, VÝKLOPNÉ RÁM: HLINÍK, VNITŘNÍ A VENKOVNÍ BAREVNÝ ODSTÍN RAL 7022 MAT ZASKLENÍ: ČIRÉ TEPELNĚ IZOLAČNÍ TROJSKLO TEPLÝ DISTANČNÍ PLASTOVÝ RÁMEČEK V ČERNÉ BARVĚ BEZPEČNOSTNÍ TŘÍDA ZASKLENÍ P2A KOVÁNÍ: KŘÍDLO OSAZENO CELOOBVODOVÝM BEZPEČNOSTNÍM KOVÁNÍM, DVOUPOLOHOVÁ PÁKOVÁ KLIKA V BARVĚ RÁMU, BEZPEČNOSTNÍ TŘÍDA WK2. OSTATNÍ: KOMPLETNÍ DODÁVKA KOTVÍCÍCH PRVKŮ VČETNĚ MONTÁŽE PARAPETY ŘEŠENY SAMOSTATNĚ V OSTATNÍCH VÝROBCÍCH SOUČINITEL PROSTUPU TEPLA Uw = Ud ≤ 1,0 W/m2.K SOUČÁSTÍ DODÁVKY VČETNĚ OSAZENÍ PAROPROPUSTNÝCH A PAROTĚSNÝCH PÁSKŮ SOUČÁSTÍ DODÁVKY BUDOU ROZŠIŘOVACÍ PROFILY (PŘÍPADNĚ KONSTRUKČNÍ IZOLAČNÍ DESKY NA POLYURETANOVÉ BÁZI)	KS	-	1	1	1	1	1	-	-	5

STAVBA

BYTOVÝ DŮM HAVLIČKOVÁ 1

NÁZEV VÝKRESU

VÝPIS ZÁMEČNICKÝCH VÝROBKŮ SO 102.1

MĚŘÍTKO 1:50

04

OZN.	SO	ROZMĚR [mm]	SCHÉMA	POPIS	MJ	POČET KUSŮ								
						1.PP	1.NP	2.NP	3.NP	4.NP	5.NP	6.NP	STŘECHA	CELKEM
Z1/05	102.1	STAVEBNÍ OTVOR 1500/2835 KŘÍDLO 900/2620 A 440/2620 PANIK	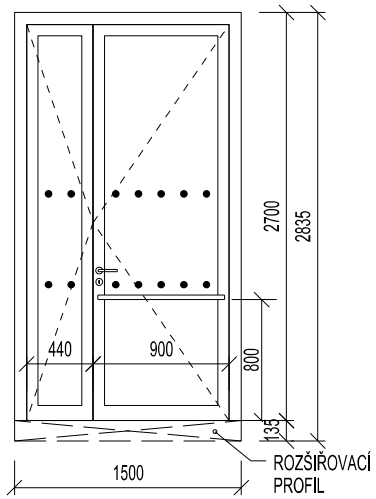	DVEŘE DVOUKŘÍDLÉ HLINÍKOVÉ HLADKÉ PROSKLENÉ , S IZOLAČNÍ VÝPLNÍ A S PŘERUŠENÝM TEPELNÝM MOSTEM DVEŘNÍ KŘÍDLO: HLINIKOVÝ RÁM V ODSTÍNU RAL 7022 MAT, SE ZASKLENÍM ČIRÝM ZASKLENÍ: TEPELNĚ IZOLAČNÍ TROJSKLO TEPLÝ DISTANČNÍ PLASTOVÝ RÁMEČEK V ČERNÉ BARVĚ EXTERIÉROVÉ SKLO BEZPEČNOSTNÍ (NAPŘ. CONNEX) BEZPEČNOSTNÍ TŘÍDA ZASKLENÍ P2A KOVÁNÍ: KOVÁNÍ DVEŘÍ S DĚLENÝMI KRUHOVÝMI ŠTÍTKY, ELEKTROMECHANICKÝ ZÁMEK V KOORDINACÍ S PROFESÍ ELEKTRO, TYP KLIKA-KLIKA, BEZPEČNOSTNÍ TŘÍDA 3 DVEŘNÍ ZARÁŽKA KOVOVÁ (NEREZ MAT) S TLUMÍCÍ GUMOU, PANIKOVÉ KOVÁNÍ OSTATNÍ: KOMPLETNÍ DODÁVKA KOTVÍCÍCH PRVKŮ VČETNĚ MONTÁŽE, DVEŘE OBSAHUJÍ MADLO (NEREZ MAT), PRŮMĚR 30 MM, DÉLKA 830 MM, ROZTEČ 800 MM. SOUČINITEL PROSTUPU TEPLA Uw = Ud ≤ 1,0 W/m2.K PROSKLENÁ ČÁST DVEŘÍ MUSÍ BÝT VE VÝŠCE 800 MM AŽ 1000 MM A ZÁROVEŇ VE VÝŠCE 1400 AŽ 1600 MM KONTRASTNĚ OZNAČENO OPROTI POZADÍ, ZEJMÉNA MUSÍ MÍT VÝRAZNÝ PRUH ZNAČEK O PRŮMĚRU 50 MM VZDÁLENÝCH OD SEBE NEJVÍCE 150 MM PŘÍPRAVA NA OSAZENÍ PRVKŮ EZS VČETNĚ DODÁVKY MAGNETŮ, KOORDINACE S PROFESÍ ELEKTRO SOUČÁSTÍ DODÁVKY BUDOU ROZŠIŘOVACÍ PROFILY (PŘÍPADNĚ KONSTRUKČNÍ IZOLAČNÍ DESKY NA POLYURETANOVÉ BÁZI)	KS	1	-	-	-	-	-	-	-	1
Z1/06	102.1	ŠÍŘKA / VÝŠKA 1500 / 800	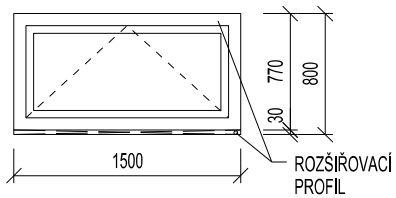	JEDNOKŘÍDLÉ OKNO, OTEVÍRAVÉ, VÝKLOPNÉ RÁM: HLINÍK, VNITŘNÍ A VENKOVNÍ BAREVNÝ ODSTÍN RAL 7022 MAT ZASKLENÍ: ČIRÉ TEPELNĚ IZOLAČNÍ TROJSKLO TEPLÝ DISTANČNÍ PLASTOVÝ RÁMEČEK V ČERNÉ BARVĚ BEZPEČNOSTNÍ TŘÍDA ZASKLENÍ P2A KOVÁNÍ: KŘÍDLO OSAZENO CELOOBVODOVÝM BEZPEČNOSTNÍM KOVÁNÍM, DVOUPOLOHOVÁ PÁKOVÁ KLIKA V BARVĚ RÁMU, BEZPEČNOSTNÍ TŘÍDA WK2. OSTATNÍ: KOMPLETNÍ DODÁVKA KOTVÍCÍCH PRVKŮ VČETNĚ MONTÁŽE PARAPETY ŘEŠENY SAMOSTATNĚ V OSTATNÍCH VÝROBCÍCH SOUČINITEL PROSTUPU TEPLA Uw = Ud ≤ 1,0 W/m2.K SOUČÁSTÍ DODÁVKY VČETNĚ OSAZENÍ PAROPROPUSTNÝCH A PAROTĚSNÝCH PÁSKŮ SOUČÁSTÍ DODÁVKY BUDOU ROZŠIŘOVACÍ PROFILY (PŘÍPADNĚ KONSTRUKČNÍ IZOLAČNÍ DESKY NA POLYURETANOVÉ BÁZI)	KS	-	1	2	2	2	2	-	-	9

STAVBA

BYTOVÝ DŮM HAVLIČKOVÁ 1

NÁZEV VÝKRESU

VÝPIS ZÁMEČNICKÝCH VÝROBKŮ SO 102.1

MĚŘÍTKO 1:50

05

OZN.	SO	ROZMĚR [mm]	SCHÉMA	POPIS	MJ	POČET KUSŮ 1.PP	1.NP	2.NP	3.NP	4.NP	5.NP	6.NP	STŘECHA	CELKEM
Z1/07	102.1	STAVEBNÍ OTVOR 2455/3400 KŘÍDLO 900+900/2100 PANIK	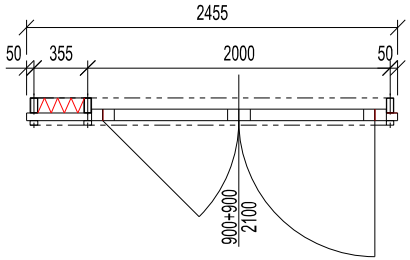 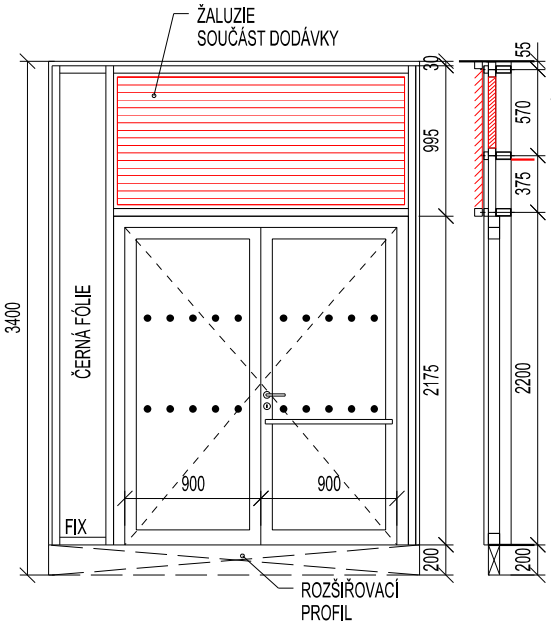	STRUKTURÁLNÍ PROSKLENÁ FASÁDA S FIXNÍM OKNEM A OTEVÍRAVÝMI DVEŘMI RÁM: STRUKTURÁLNÍ FASÁDA S PŘÍTLAČNÝMI LIŠTAMI, NOSNÁ KONSTRUKCE FASÁDY JE TVOŘENÁ OBDÉLNÍKOVÝMI DUTÝMI PROFILY S VIDITELNOU ŠÍŘKOU 50 MM. NOSNÉ PROFILY JSOU UMÍSTNĚNY NA STRANĚ SMĚREM DO INTERIERU. VŠECHNY HRANY PROFILŮ JSOU ZAOBLENÉ. BARVA ČERNÁ. ZASKLENÍ: ČIRÉ TEPELNĚ IZOLAČNÍ TROJSKLO (UMÍSTĚNÍ DLE SCHÉMATU), EXTRIÉROVÉ TEPELNĚ IZOLAČNÍ TVRZENÉ BEZPEČNOSTNÍ SKLO, SPÁRY,SPODNÍ A HORNÍ HRANA ZASKLENÍ BUDE OSAZENÁ HLINIKOVÝMI KRYCÍMI LIŠTAMI, BEZPEČNOSTNÍ TŘÍDA ZASKLENÍ P2A FIX - ČERNÁ FÓLIE OSTATNÍ: DODÁVKA VČETNĚ KOTVÍCÍCH A MONTÁŽNÍCH PRVKŮ SOUČÁSTÍ DODÁVKY BUDOU VYNÁŠECÍ PROFILY PRO MONTÁŽ, DIMENZE DLE DODAVATELE PROSKLENÉ FASÁDY, DVOJKŘÍDLOVÉ DVEŘE : RÁM HLINÍK, ČIRE BEZPEČNOSTNÍ ZASKLENÍ, KOVÁNI KLIKA-KLIKA (NEREZ MAT), ELEKTROMECHANICKÝ ZÁMEK V KOORDINACÍ S PROFESÍ ELEKTRO, PANIKOVÉ KOVÁNÍ DVEŘNÍ ZARÁŽKA KOVOVÁ (NEREZ MAT) S TLUMÍCÍ GUMOU POZNÁMKA: BEZPEČNOSTNÍ TŘÍDA PRO DVEŘE RC3 DVEŘE OBSAHUJÍ MADLO (NEREZ MAT), PRŮMĚR 30 MM, DÉLKA 830 MM, ROZTEČ 800 MM. PROSKLENÉ OKNO A DVEŘE MUSÍ BÝT VE VÝŠCE 800 MM AŽ 1000 MM A ZÁROVEŇ VE VÝŠCE 1400 AŽ 1600 MM KONTRASTNĚ OZNAČENO OPROTI POZADÍ, ZEJMÉNA MUSÍ MÍT VÝRAZNÝ PRUH ZNAČEK O PRŮMĚRU 50 MM VZDÁLENÝCH OD SEBE NEJVÍCE 150 MM, JASNĚ VIDITELNÝCH OPROTI POZADÍ. SOUČÁSTÍ DODÁVKY VČETNĚ OSAZENÍ PAROPROPUSTNÝCH A PAROTĚSNÝCH PÁSKŮ FIXNÍ OKNO BUDE PROVEDENO JAKO PEVNÝ PLECH. DÍL ZALÍCOVANÝ S RÁMY OKEN NAD DVEŘMI JSOU UMÍSTĚNÉ ŽALUZIE - SOUČÁST DODÁVKY, AL LÍNIOVÉ ŽALUZIE OSAZENÉ K RÁMU V RAL 7022 PŘÍPRAVA NA OSAZENÍ PRVKŮ EZS VČETNĚ DODÁVKY MAGNETŮ, KOORDINACE S PROFESÍ ELEKTRO	KS	-	1	-	-	-	-	-	-	1

STAVBA

BYTOVÝ DŮM HAVLIČKOVÁ 1

NÁZEV VÝKRESU

VÝPIS ZÁMEČNICKÝCH VÝROBKŮ SO 102.1

MĚŘÍTKO 1:50

06

OZN.	SO	ROZMĚR [mm]	SCHÉMA	POPIS	MJ	POČET KUSŮ 1.PP	1.NP	2.NP	3.NP	4.NP	5.NP	6.NP	STŘECHA	CELKEM
Z1/08	102.1	ŠÍŘKA / VÝŠKA 3160 / 1500	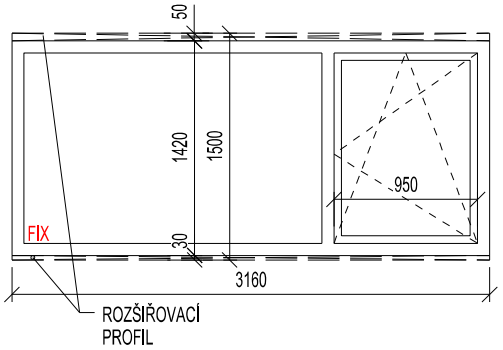	DVOUKŘÍDLÉ OKNO, 1. KŘÍDLO - FIX, 2. KŘÍDLO - OTEVÍRAVÉ A VÝKLOPNÉ RÁM: HLINÍK, VNITŘNÍ A VENKOVNÍ BAREVNÝ ODSTÍN RAL 7022 MAT ZASKLENÍ: ČIRÉ TEPELNĚ IZOLAČNÍ TROJSKLO TEPLÝ DISTANČNÍ PLASTOVÝ RÁMEČEK V ČERNÉ BARVĚ BEZPEČNOSTNÍ TŘÍDA ZASKLENÍ P2A KOVÁNÍ: KŘÍDLO OSAZENO CELOOBVODOVÝM BEZPEČNOSTNÍM KOVÁNÍM, ČTYŘPOLOHOVÁ PÁKOVÁ KLIKA V BARVĚ RÁMU, BEZPEČNOSTNÍ TŘÍDA WK2. OSTATNÍ: KOMPLETNÍ DODÁVKA KOTVÍCÍCH PRVKŮ VČETNĚ MONTÁŽE PARAPETY ŘEŠENY SAMOSTATNĚ V OSTATNÍCH VÝROBCÍCH SOUČINITEL PROSTUPU TEPLA Uw = Ud ≤ 1,0 W/m2.K SOUČÁSTÍ DODÁVKY VČETNĚ OSAZENÍ PAROPROPUSTNÝCH A PAROTĚSNÝCH PÁSKŮ SOUČÁSTÍ DODÁVKY BUDOU ROZŠIŘOVACÍ PROFILY (PŘÍPADNĚ KONSTRUKČNÍ IZOLAČNÍ DESKY NA POLYURETANOVÉ BÁZI) PŘÍPRAVA NA OSAZENÍ PRVKŮ EZS VČETNĚ DODÁVKY MAGNETŮ, KOORDINACE S PROFESÍ ELEKTRO	KS	1	-	-	-	-	-	-	-	1
Z1/09	102.1	ŠÍŘKA / VÝŠKA 3350 / 1500	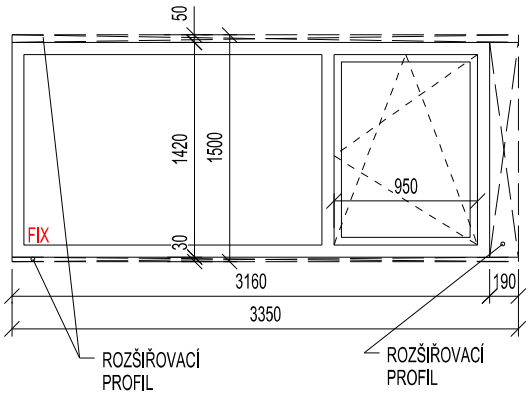	DVOUKŘÍDLÉ OKNO, 1. KŘÍDLO - FIX, 2. KŘÍDLO - OTEVÍRAVÉ A VÝKLOPNÉ RÁM: HLINÍK, VNITŘNÍ A VENKOVNÍ BAREVNÝ ODSTÍN RAL 7022 MAT ZASKLENÍ: ČIRÉ TEPELNĚ IZOLAČNÍ TROJSKLO TEPLÝ DISTANČNÍ PLASTOVÝ RÁMEČEK V ČERNÉ BARVĚ BEZPEČNOSTNÍ TŘÍDA ZASKLENÍ P2A KOVÁNÍ: KŘÍDLO OSAZENO CELOOBVODOVÝM BEZPEČNOSTNÍM KOVÁNÍM, ČTYŘPOLOHOVÁ PÁKOVÁ KLIKA V BARVĚ RÁMU, BEZPEČNOSTNÍ TŘÍDA WK2. OSTATNÍ: KOMPLETNÍ DODÁVKA KOTVÍCÍCH PRVKŮ VČETNĚ MONTÁŽE PARAPETY ŘEŠENY SAMOSTATNĚ V OSTATNÍCH VÝROBCÍCH SOUČINITEL PROSTUPU TEPLA Uw = Ud ≤ 1,0 W/m2.K SOUČÁSTÍ DODÁVKY VČETNĚ OSAZENÍ PAROPROPUSTNÝCH A PAROTĚSNÝCH PÁSKŮ SOUČÁSTÍ DODÁVKY BUDOU ROZŠIŘOVACÍ PROFILY (PŘÍPADNĚ KONSTRUKČNÍ IZOLAČNÍ DESKY NA POLYURETANOVÉ BÁZI) PŘÍPRAVA NA OSAZENÍ PRVKŮ EZS VČETNĚ DODÁVKY MAGNETŮ, KOORDINACE S PROFESÍ ELEKTRO	KS	1	-	-	-	-	-	-	-	1

STAVBA

BYTOVÝ DŮM HAVLIČKOVÁ 1

NÁZEV VÝKRESU

VÝPIS ZÁMEČNICKÝCH VÝROBKŮ SO 102.1

MĚŘÍTKO 1:50

07

OZN.	SO	ROZMĚR [mm]	SCHÉMA	POPIS	MJ	POČET KUSŮ 1.PP	1.NP	2.NP	3.NP	4.NP	5.NP	6.NP	STŘECHA	CELKEM
Z1/10	102.1	STAVEBNÍ OTVOR 2100/3015 KŘÍDLO 900+900/2100 PANIK	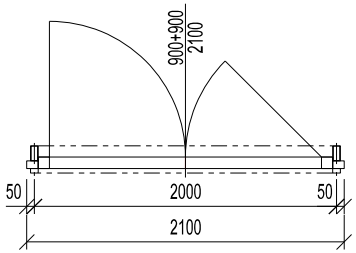 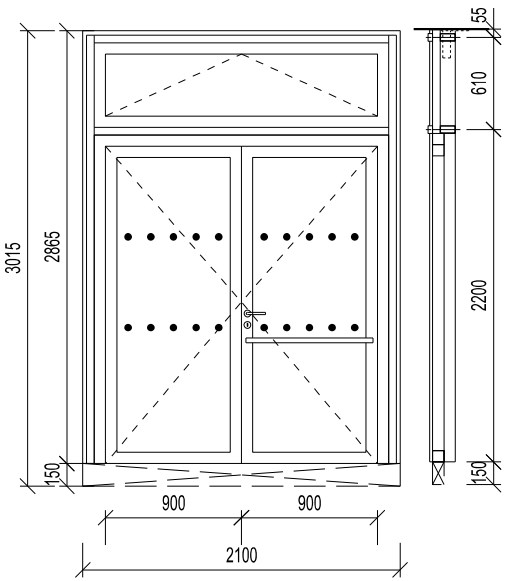	STRUKTURÁLNÍ PROSKLENÁ FASÁDA S OTEVÍRAVÝM NADSVĚTLÍKEM A OTEVÍRAVÝMI DVEŘMI RÁM: STRUKTURÁLNÍ FASÁDA S PŘÍTLAČNÝMI LIŠTAMI, NOSNÁ KONSTRUKCE FASÁDY JE TVOŘENÁ OBDÉLNÍKOVÝMI DUTÝMI PROFILY S VIDITELNOU ŠÍŘKOU 50 MM. NOSNÉ PROFILY JSOU UMÍSTNĚNY NA STRANĚ SMĚREM DO INTERIERU. VŠECHNY HRANY PROFILŮ JSOU ZAOBLENÉ. BARVA ČERNÁ. ZASKLENÍ: ČIRÉ TEPELNĚ IZOLAČNÍ TROJSKLO (UMÍSTĚNÍ DLE SCHÉMATU), EXTRIÉROVÉ TEPELNĚ IZOLAČNÍ TVRZENÉ BEZPEČNOSTNÍ SKLO, SPÁRY,SPODNÍ A HORNÍ HRANA ZASKLENÍ BUDE OSAZENÁ HLINIKOVÝMI KRYCÍMI LIŠTAMI, BEZPEČNOSTNÍ TŘÍDA ZASKLENÍ P2A OSTATNÍ: DODÁVKA VČETNĚ KOTVÍCÍCH A MONTÁŽNÍCH PRVKŮ SOUČÁSTÍ DODÁVKY BUDOU VYNÁŠECÍ PROFILY PRO MONTÁŽ, DIMENZE DLE DODAVATELE PROSKLENÉ FASÁDY, DVOJKŘÍDLOVÉ DVEŘE : RÁM HLINÍK, ČIRÉ BEZPEČNOSTNÍ ZASKLENÍ, KOVÁNÍ KLIKA-KLIKA (NEREZ MAT), ELEKTROMECHANICKÝ ZÁMEK V KOORDINACÍ S PROFESÍ ELEKTRO, PANIKOVÉ KOVÁNÍ OKNO JE VČETNĚ PÁKOVÉHO MECHANISMU PRO VYSOKO OSAZENÁ VÝKLOPNÁ OKNA, V BARVĚ DLE ODSTÍNU RÁMU DVEŘNÍ ZARÁŽKA KOVOVÁ (NEREZ MAT) S TLUMÍCÍ GUMOU POZNÁMKA: BEZPEČNOSTNÍ TŘÍDA PRO DVEŘE RC3 DVEŘE OBSAHUJÍ MADLO (NEREZ MAT), PRŮMĚR 30 MM, DÉLKA 830 MM, ROZTEČ 800 MM. PROSKLENÉ OKNO A DVEŘE MUSÍ BÝT VE VÝŠCE 800 MM AŽ 1000 MM A ZÁROVEŇ VE VÝŠCE 1400 AŽ 1600 MM KONTRASTNĚ OZNAČENO OPROTI POZADÍ, ZEJMÉNA MUSÍ MÍT VÝRAZNÝ PRUH ZNAČEK O PRŮMĚRU 50 MM VZDÁLENÝCH OD SEBE NEJVÍCE 150 MM, JASNĚ VIDITELNÝCH OPROTI POZADÍ. SOUČÁSTÍ DODÁVKY VČETNĚ OSAZENÍ PAROPROPUSTNÝCH A PAROTĚSNÝCH PÁSKŮ PŘÍPRAVA NA OSAZENÍ PRVKŮ EZS VČETNĚ DODÁVKY MAGNETŮ, KOORDINACE S PROFESÍ ELEKTRO	KS	-	1	-	-	-	-	-	-	1

STAVBA

BYTOVÝ DŮM HAVLIČKOVÁ 1

NÁZEV VÝKRESU

VÝPIS ZÁMEČNICKÝCH VÝROBKŮ SO 102.1

MĚŘÍTKO 1:50

08

OZN.	SO	ROZMĚR [mm]	SCHÉMA	POPIS	MJ	POČET KUSŮ								
						1.PP	1.NP	2.NP	3.NP	4.NP	5.NP	6.NP	STŘECHA	CELKEM
Z1/11	102.1	ŠÍŘKA / VÝŠKA 2000 / 2030	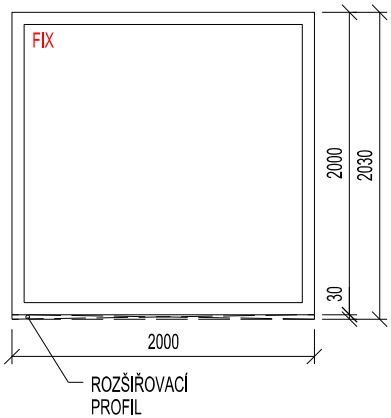	JEDNOKŘÍDLÉ OKNO, FIXNÍ RÁM: HLINÍK, VNITŘNÍ A VENKOVNÍ BAREVNÝ ODSTÍN RAL 7022 MAT ZASKLENÍ: ČIRÉ TEPELNĚ IZOLAČNÍ TROJSKLO TEPLÝ DISTANČNÍ PLASTOVÝ RÁMEČEK V ČERNÉ BARVĚ BEZPEČNOSTNÍ TŘÍDA ZASKLENÍ P2A OSTATNÍ: KOMPLETNÍ DODÁVKA KOTVÍCÍCH PRVKŮ VČETNĚ MONTÁŽE PARAPETY ŘEŠENY SAMOSTATNĚ V OSTATNÍCH VÝROBCÍCH SOUČINITEL PROSTUPU TEPLA Uw = Ud ≤ 1,0 W/m2.K SOUČÁSTÍ DODÁVKY VČETNĚ OSAZENÍ PAROPROPUSTNÝCH A PAROTĚSNÝCH PÁSKŮ SOUČÁSTÍ DODÁVKY BUDOU ROZŠIŘOVACÍ PROFILY (PŘÍPADNĚ KONSTRUKČNÍ IZOLAČNÍ DESKY NA POLYURETANOVÉ BÁZI)	KS	-	1	-	-	-	-	-	-	1
Z1/12	102.1	ŠÍŘKA / VÝŠKA 1800 / 1600	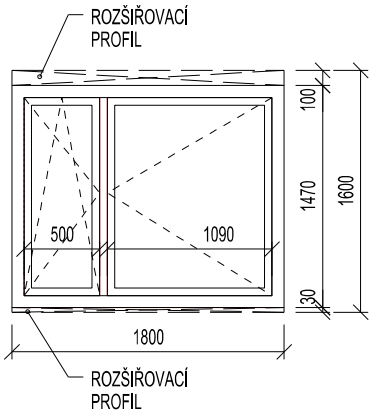	OKNO DVOUKŘÍDLÉ, JEDNO KŘÍDLO OTEVÍRAVÉ A VÝKLOPNÉ (MIKROVENTILACE), DRUHÉ OTEVÍRAVÉ RÁM: HLINÍK, VNITŘNÍ A VENKOVNÍ BAREVNÝ ODSTÍN RAL 7022 MAT ZASKLENÍ: ČIRÉ TEPELNĚ IZOLAČNÍ TROJSKLO TEPLÝ DISTANČNÍ PLASTOVÝ RÁMEČEK V ČERNÉ BARVĚ BEZPEČNOSTNÍ TŘÍDA ZASKLENÍ P2A KOVÁNÍ: KŘÍDLO OSAZENO CELOOBVODOVÝM BEZPEČNOSTNÍM KOVÁNÍM, DVĚ SAMOSTATNÉ KLIKY: ČTYŘPOLOHOVÁ KLIKA, DVOUPOLOHOVÁ KLIKA, BEZPEČNOSTNÍ TŘÍDA WK2. OSTATNÍ: KOMPLETNÍ DODÁVKA KOTVÍCÍCH PRVKŮ VČETNĚ MONTÁŽE PARAPETY ŘEŠENY SAMOSTATNĚ V OSTATNÍCH VÝROBCÍCH SOUČINITEL PROSTUPU TEPLA Uw = Ud ≤ 1,0 W/m2.K SOUČÁSTÍ DODÁVKY VČETNĚ OSAZENÍ PAROPROPUSTNÝCH A PAROTĚSNÝCH PÁSKŮ SOUČÁSTÍ DODÁVKY BUDOU ROZŠIŘOVACÍ PROFILY (PŘÍPADNĚ KONSTRUKČNÍ IZOLAČNÍ DESKY NA POLYURETANOVÉ BÁZI) PŘÍPRAVA NA OSAZENÍ PRVKŮ EZS VČETNĚ DODÁVKY MAGNETŮ, KOORDINACE S PROFESÍ ELEKTRO	KS	-	8	-	-	-	-	-	-	8

STAVBA

BYTOVÝ DŮM HAVLIČKOVÁ 1

NÁZEV VÝKRESU

VÝPIS ZÁMEČNICKÝCH VÝROBKŮ SO 102.1

MĚŘÍTKO 1:50

09

OZN.	SO	ROZMĚR [mm]	SCHÉMA	POPIS	MJ	POČET KUSŮ 1.PP	1.NP	2.NP	3.NP	4.NP	5.NP	6.NP	STŘECHA	CELKEM
Z1/13	102.1	STAVEBNÍ OTVOR 2613/2775 KŘÍDLO 900+1100/2220 PANIK	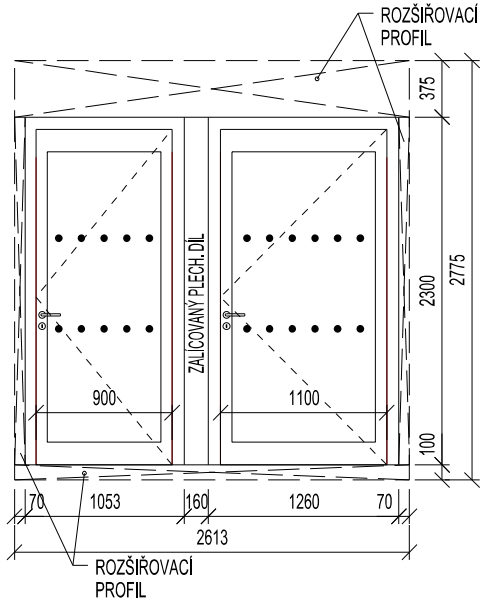	SESTAVA DVOU JEDNOKŘÍDLÝCH DVEŘÍ, S IZOLAČNÍ VÝPLNÍ A S PŘERUŠENÝM TEPELNÝM MOSTEM DVEŘNÍ KŘÍDLO: HLINIKOVÝ RÁM V ODSTÍNU RAL 7022 MAT, SE ZASKLENÍM ČIRÝM ZASKLENÍ: TEPELNĚ IZOLAČNÍ TROJSKLO TEPLÝ DISTANČNÍ PLASTOVÝ RÁMEČEK V ČERNÉ BARVĚ EXTERIÉROVÉ SKLO BEZPEČNOSTNÍ (NAPŘ. CONNEX) BEZPEČNOSTNÍ TŘÍDA ZASKLENÍ P2A KOVÁNÍ: KOVÁNÍ DVEŘÍ S DĚLENÝMI KRUHOVÝMI ŠTÍTKY, ELEKTROMECHANICKÝ ZÁMEK V KOORDINACÍ S PROFESÍ ELEKTRO, TYP KLIKA-KOULE, BEZPEČNOSTNÍ TŘÍDA 3 DVEŘNÍ ZARÁŽKA KOVOVÁ (NEREZ MAT) S TLUMÍCÍ GUMOU, PANIKOVÉ KOVÁNÍ OSTATNÍ: KOMPLETNÍ DODÁVKA KOTVÍCÍCH PRVKŮ VČETNĚ MONTÁŽE, SOUČINITEL PROSTUPU TEPLA Uw = Ud ≤ 1,0 W/m2.K PROSKLENÁ ČÁST DVEŘÍ MUSÍ BÝT VE VÝŠCE 800 MM AŽ 1000 MM A ZÁROVEŇ VE VÝŠCE 1400 AŽ 1600 MM KONTRASTNĚ OZNAČENO OPROTI POZADÍ, ZEJMÉNA MUSÍ MÍT VÝRAZNÝ PRUH ZNAČEK O PRŮMĚRU 50 MM VZDÁLENÝCH OD SEBE NEJVÍCE 150 MM PŘÍPRAVA NA OSAZENÍ PRVKŮ EZS VČETNĚ DODÁVKY MAGNETŮ, KOORDINACE S PROFESÍ ELEKTRO SOUČÁSTÍ DODÁVKY BUDOU ROZŠIŘOVACÍ PROFILY (PŘÍPADNĚ KONSTRUKČNÍ IZOLAČNÍ DESKY NA POLYURETANOVÉ BÁZI)	KS	-	1	-	-	-	-	-	-	1
Z1/14	102.1	ŠÍŘKA / VÝŠKA 1450 / 1990	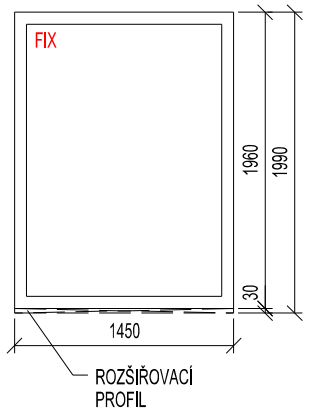	JEDNOKŘÍDLÉ OKNO, FIXNÍ RÁM: HLINÍK, VNITŘNÍ A VENKOVNÍ BAREVNÝ ODSTÍN RAL 7022 MAT ZASKLENÍ: ČIRÉ TEPELNĚ IZOLAČNÍ TROJSKLO TEPLÝ DISTANČNÍ PLASTOVÝ RÁMEČEK V ČERNÉ BARVĚ BEZPEČNOSTNÍ TŘÍDA ZASKLENÍ P2A OSTATNÍ: KOMPLETNÍ DODÁVKA KOTVÍCÍCH PRVKŮ VČETNĚ MONTÁŽE PARAPETY ŘEŠENY SAMOSTATNĚ V OSTATNÍCH VÝROBCÍCH SOUČINITEL PROSTUPU TEPLA Uw = Ud ≤ 1,0 W/m2.K SOUČÁSTÍ DODÁVKY VČETNĚ OSAZENÍ PAROPROPUSTNÝCH A PAROTĚSNÝCH PÁSKŮ SOUČÁSTÍ DODÁVKY BUDOU ROZŠIŘOVACÍ PROFILY (PŘÍPADNĚ KONSTRUKČNÍ IZOLAČNÍ DESKY NA POLYURETANOVÉ BÁZI)	KS	-	1	-	-	-	-	-	-	1

STAVBA

BYTOVÝ DŮM HAVLIČKOVÁ 1

NÁZEV VÝKRESU

VÝPIS ZÁMEČNICKÝCH VÝROBKŮ SO 102.1

MĚŘÍTKO 1:50

10

OZN.	SO	ROZMĚR [mm]	SCHÉMA	POPIS	MJ	POČET KUSŮ 1.PP	1.NP	2.NP	3.NP	4.NP	5.NP	6.NP	STŘECHA	CELKEM
Z1/15	102.1	ŠÍŘKA / VÝŠKA 3215 / 2500 KŘÍDLO 900/2120	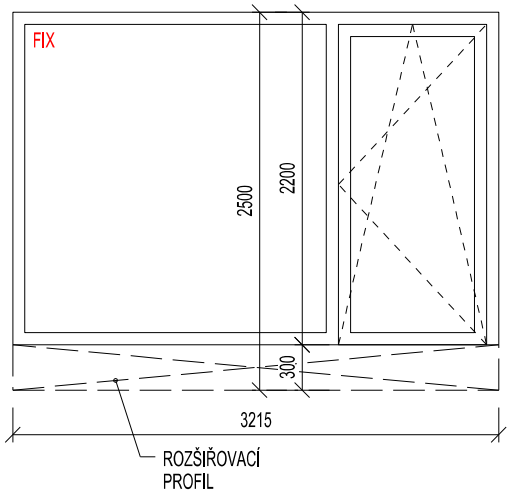	BALKONOVÉ DVEŘE, 1. KŘÍDLO - FIX, 2. KŘÍDLO - OTEVÍRAVÉ A VÝKLOPNÉ RÁM: HLINÍK, VNITŘNÍ A VENKOVNÍ BAREVNÝ ODSTÍN RAL 7022 MAT ZASKLENÍ: ČIRÉ TEPELNĚ IZOLAČNÍ TROJSKLO TEPLÝ DISTANČNÍ PLASTOVÝ RÁMEČEK V ČERNÉ BARVĚ BEZPEČNOSTNÍ TŘÍDA ZASKLENÍ P2A KOVÁNÍ: KŘÍDLO OSAZENO CELOOBVODOVÝM BEZPEČNOSTNÍM KOVÁNÍM, ČTYŘPOLOHOVÁ PÁKOVÁ KLIKA, Z EXTERÉRU ZAPUŠTĚNÁ MUŠLE, V RAL RÁMU, BEZPEČNOSTNÍ TŘÍDA WK2. OSTATNÍ: KOMPLETNÍ DODÁVKA KOTVÍCÍCH PRVKŮ VČETNĚ MONTÁŽE PARAPETY ŘEŠENY SAMOSTATNĚ V OSTATNÍCH VÝROBCÍCH SOUČINITEL PROSTUPU TEPLA Uw = Ud ≤ 1,0 W/m2.K SOUČÁSTÍ DODÁVKY VČETNĚ OSAZENÍ PAROPROPUSTNÝCH A PAROTĚSNÝCH PÁSKŮ SOUČÁSTÍ DODÁVKY BUDOU ROZŠIŘOVACÍ PROFILY (PŘÍPADNĚ KONSTRUKČNÍ IZOLAČNÍ DESKY NA POLYURETANOVÉ BÁZI) PŘÍPRAVA NA OSAZENÍ PRVKŮ EZS VČETNĚ DODÁVKY MAGNETŮ, KOORDINACE S PROFESÍ ELEKTRO	KS	-	1	-	-	-	-	-	-	1
Z1/16	102.1	ŠÍŘKA / VÝŠKA 3350 / 2500 KŘÍDLO 900/2120	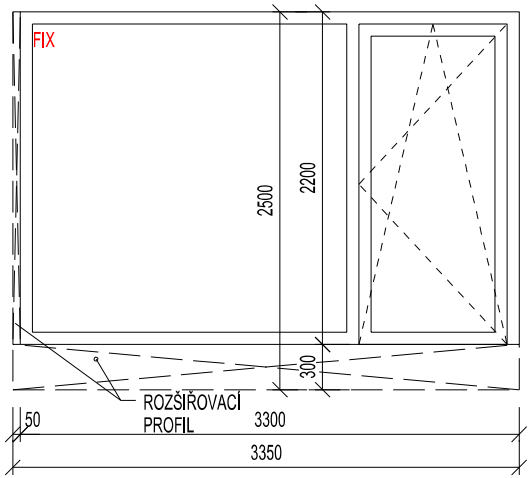	BALKONOVÉ DVEŘE, 1. KŘÍDLO - FIX, 2. KŘÍDLO - OTEVÍRAVÉ A VÝKLOPNÉ RÁM: HLINÍK, VNITŘNÍ A VENKOVNÍ BAREVNÝ ODSTÍN RAL 7022 MAT ZASKLENÍ: ČIRÉ TEPELNĚ IZOLAČNÍ TROJSKLO TEPLÝ DISTANČNÍ PLASTOVÝ RÁMEČEK V ČERNÉ BARVĚ BEZPEČNOSTNÍ TŘÍDA ZASKLENÍ P2A KOVÁNÍ: KŘÍDLO OSAZENO CELOOBVODOVÝM BEZPEČNOSTNÍM KOVÁNÍM, ČTYŘPOLOHOVÁ PÁKOVÁ KLIKA, Z EXTERÉRU ZAPUŠTĚNÁ MUŠLE, V RAL RÁMU, BEZPEČNOSTNÍ TŘÍDA WK2. OSTATNÍ: KOMPLETNÍ DODÁVKA KOTVÍCÍCH PRVKŮ VČETNĚ MONTÁŽE PARAPETY ŘEŠENY SAMOSTATNĚ V OSTATNÍCH VÝROBCÍCH SOUČINITEL PROSTUPU TEPLA Uw = Ud ≤ 1,0 W/m2.K SOUČÁSTÍ DODÁVKY VČETNĚ OSAZENÍ PAROPROPUSTNÝCH A PAROTĚSNÝCH PÁSKŮ SOUČÁSTÍ DODÁVKY BUDOU ROZŠIŘOVACÍ PROFILY (PŘÍPADNĚ KONSTRUKČNÍ IZOLAČNÍ DESKY NA POLYURETANOVÉ BÁZI) PŘÍPRAVA NA OSAZENÍ PRVKŮ EZS VČETNĚ DODÁVKY MAGNETŮ, KOORDINACE S PROFESÍ ELEKTRO	KS	-	4	-	-	-	-	-	-	4

STAVBA

BYTOVÝ DŮM HAVLIČKOVÁ 1

NÁZEV VÝKRESU

VÝPIS ZÁMEČNICKÝCH VÝROBKŮ SO 102.1

MĚŘÍTKO 1:50

11

OZN.	SO	ROZMĚR [mm]	SCHÉMA	POPIS	MJ	POČET KUSŮ								
						1.PP	1.NP	2.NP	3.NP	4.NP	5.NP	6.NP	STŘECHA	CELKEM
Z1/17	102.1	ŠÍŘKA / VÝŠKA 3350 / 2500 KŘÍDLO 900/2120	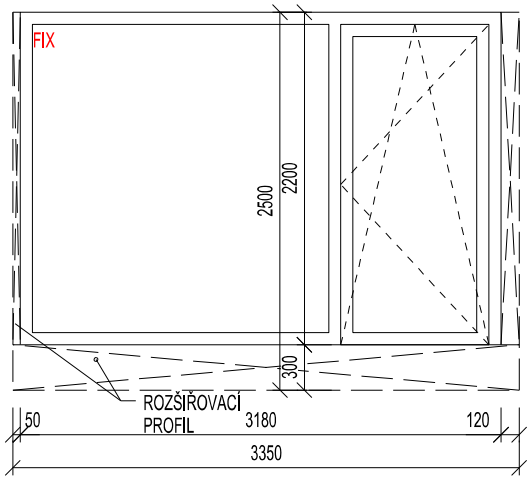	BALKONOVÉ DVEŘE, 1. KŘÍDLO - FIX, 2. KŘÍDLO - OTEVÍRAVÉ A VÝKLOPNÉ RÁM: HLINÍK, VNITŘNÍ A VENKOVNÍ BAREVNÝ ODSTÍN RAL 7022 MAT ZASKLENÍ: ČIRÉ TEPELNĚ IZOLAČNÍ TROJSKLO TEPLÝ DISTANČNÍ PLASTOVÝ RÁMEČEK V ČERNÉ BARVĚ BEZPEČNOSTNÍ TŘÍDA ZASKLENÍ P2A KOVÁNÍ: KŘÍDLO OSAZENO CELOOBVODOVÝM BEZPEČNOSTNÍM KOVÁNÍM, ČTYŘPOLOHOVÁ PÁKOVÁ KLIKA, Z EXTERÉRU ZAPUŠTĚNÁ MUŠLE, V RAL RÁMU, BEZPEČNOSTNÍ TŘÍDA WK2. OSTATNÍ: KOMPLETNÍ DODÁVKA KOTVÍCÍCH PRVKŮ VČETNĚ MONTÁŽE PARAPETY ŘEŠENY SAMOSTATNĚ V OSTATNÍCH VÝROBCÍCH SOUČINITEL PROSTUPU TEPLA Uw = Ud ≤ 1,0 W/m2.K SOUČÁSTÍ DODÁVKY VČETNĚ OSAZENÍ PAROPROPUSTNÝCH A PAROTĚSNÝCH PÁSKŮ SOUČÁSTÍ DODÁVKY BUDOU ROZŠIŘOVACÍ PROFILY (PŘÍPADNĚ KONSTRUKČNÍ IZOLAČNÍ DESKY NA POLYURETANOVÉ BÁZI) PŘÍPRAVA NA OSAZENÍ PRVKŮ EZS VČETNĚ DODÁVKY MAGNETŮ, KOORDINACE S PROFESÍ ELEKTRO	KS	-	1	-	-	-	-	-	-	1
Z1/18	102.1	ŠÍŘKA / VÝŠKA 3215 / 2500 KŘÍDLO 900/2320	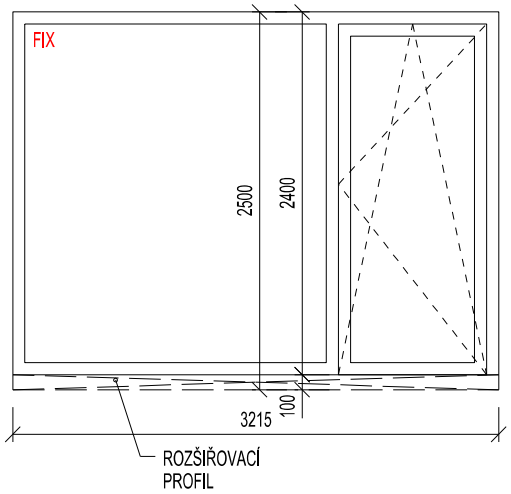	BALKONOVÉ DVEŘE, 1. KŘÍDLO - FIX, 2. KŘÍDLO - OTEVÍRAVÉ A VÝKLOPNÉ RÁM: HLINÍK, VNITŘNÍ A VENKOVNÍ BAREVNÝ ODSTÍN RAL 7022 MAT ZASKLENÍ: ČIRÉ TEPELNĚ IZOLAČNÍ TROJSKLO TEPLÝ DISTANČNÍ PLASTOVÝ RÁMEČEK V ČERNÉ BARVĚ BEZPEČNOSTNÍ TŘÍDA ZASKLENÍ P2A KOVÁNÍ: KŘÍDLO OSAZENO CELOOBVODOVÝM BEZPEČNOSTNÍM KOVÁNÍM, ČTYŘPOLOHOVÁ PÁKOVÁ KLIKA, Z EXTERÉRU ZAPUŠTĚNÁ MUŠLE, V RAL RÁMU, BEZPEČNOSTNÍ TŘÍDA WK2. OSTATNÍ: KOMPLETNÍ DODÁVKA KOTVÍCÍCH PRVKŮ VČETNĚ MONTÁŽE PARAPETY ŘEŠENY SAMOSTATNĚ V OSTATNÍCH VÝROBCÍCH SOUČINITEL PROSTUPU TEPLA Uw = Ud ≤ 1,0 W/m2.K SOUČÁSTÍ DODÁVKY VČETNĚ OSAZENÍ PAROPROPUSTNÝCH A PAROTĚSNÝCH PÁSKŮ SOUČÁSTÍ DODÁVKY BUDOU ROZŠIŘOVACÍ PROFILY (PŘÍPADNĚ KONSTRUKČNÍ IZOLAČNÍ DESKY NA POLYURETANOVÉ BÁZI)	KS	-	-	1	1	1	1	-	-	4

STAVBA

BYTOVÝ DŮM HAVLIČKOVÁ 1

NÁZEV VÝKRESU

VÝPIS ZÁMEČNICKÝCH VÝROBKŮ SO 102.1

MĚŘÍTKO 1:50

12

OZN.	SO	ROZMĚR [mm]	SCHÉMA	POPIS	MJ	POČET KUSŮ 1.PP	1.NP	2.NP	3.NP	4.NP	5.NP	6.NP	STŘECHA	CELKEM
Z1/19	102.1	ŠÍŘKA / VÝŠKA 3350 / 2500 KŘÍDLO 900/2320	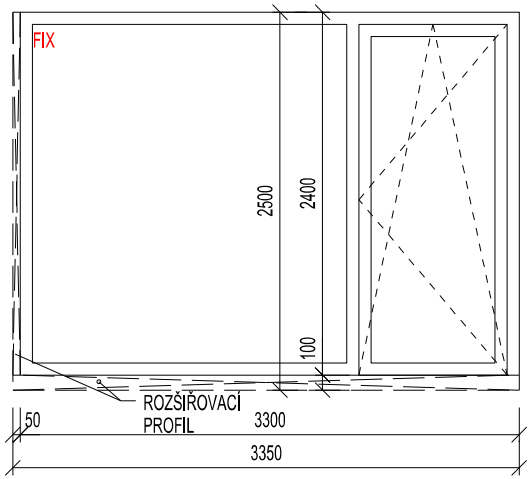	BALKONOVÉ DVEŘE, 1. KŘÍDLO - FIX, 2. KŘÍDLO - OTEVÍRAVÉ A VÝKLOPNÉ RÁM: HLINÍK, VNITŘNÍ A VENKOVNÍ BAREVNÝ ODSTÍN RAL 7022 MAT ZASKLENÍ: ČIRÉ TEPELNĚ IZOLAČNÍ TROJSKLO TEPLÝ DISTANČNÍ PLASTOVÝ RÁMEČEK V ČERNÉ BARVĚ BEZPEČNOSTNÍ TŘÍDA ZASKLENÍ P2A KOVÁNÍ: KŘÍDLO OSAZENO CELOOBVODOVÝM BEZPEČNOSTNÍM KOVÁNÍM, ČTYŘPOLOHOVÁ PÁKOVÁ KLIKA, Z EXTERÉRU ZAPUŠTĚNÁ MUŠLE, V RAL RÁMU, BEZPEČNOSTNÍ TŘÍDA WK2. OSTATNÍ: KOMPLETNÍ DODÁVKA KOTVÍCÍCH PRVKŮ VČETNĚ MONTÁŽE PARAPETY ŘEŠENY SAMOSTATNĚ V OSTATNÍCH VÝROBCÍCH SOUČINITEL PROSTUPU TEPLA Uw = Ud ≤ 1,0 W/m2.K SOUČÁSTÍ DODÁVKY VČETNĚ OSAZENÍ PAROPROPUSTNÝCH A PAROTĚSNÝCH PÁSKŮ SOUČÁSTÍ DODÁVKY BUDOU ROZŠIŘOVACÍ PROFILY	KS	-	-	4	4	4	4	-	-	16
Z1/20	102.1	ŠÍŘKA / VÝŠKA 3350 / 2500 KŘÍDLO 900/2320	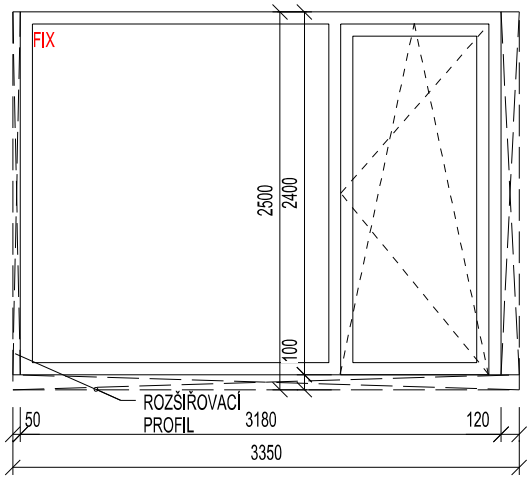	BALKONOVÉ DVEŘE, 1. KŘÍDLO - FIX, 2. KŘÍDLO - OTEVÍRAVÉ A VÝKLOPNÉ RÁM: HLINÍK, VNITŘNÍ A VENKOVNÍ BAREVNÝ ODSTÍN RAL 7022 MAT ZASKLENÍ: ČIRÉ TEPELNĚ IZOLAČNÍ TROJSKLO TEPLÝ DISTANČNÍ PLASTOVÝ RÁMEČEK V ČERNÉ BARVĚ BEZPEČNOSTNÍ TŘÍDA ZASKLENÍ P2A KOVÁNÍ: KŘÍDLO OSAZENO CELOOBVODOVÝM BEZPEČNOSTNÍM KOVÁNÍM, ČTYŘPOLOHOVÁ PÁKOVÁ KLIKA, Z EXTERÉRU ZAPUŠTĚNÁ MUŠLE, V RAL RÁMU, BEZPEČNOSTNÍ TŘÍDA WK2. OSTATNÍ: KOMPLETNÍ DODÁVKA KOTVÍCÍCH PRVKŮ VČETNĚ MONTÁŽE PARAPETY ŘEŠENY SAMOSTATNĚ V OSTATNÍCH VÝROBCÍCH SOUČINITEL PROSTUPU TEPLA Uw = Ud ≤ 1,0 W/m2.K SOUČÁSTÍ DODÁVKY VČETNĚ OSAZENÍ PAROPROPUSTNÝCH A PAROTĚSNÝCH PÁSKŮ SOUČÁSTÍ DODÁVKY BUDOU ROZŠIŘOVACÍ PROFILY (PŘÍPADNĚ KONSTRUKČNÍ IZOLAČNÍ DESKY NA POLYURETANOVÉ BÁZI)	KS	-	-	1	1	1	1	-	-	4

STAVBA

BYTOVÝ DŮM HAVLIČKOVÁ 1

NÁZEV VÝKRESU

VÝPIS ZÁMEČNICKÝCH VÝROBKŮ SO 102.1

MĚŘÍTKO 1:50

13

OZN.	SO	ROZMĚR [mm]	SCHÉMA	POPIS	MJ	POČET KUSŮ 1.PP	1.NP	2.NP	3.NP	4.NP	5.NP	6.NP	STŘECHA	CELKEM
Z1/21	102.1	ŠÍŘKA / VÝŠKA 3250 / 2475 KŘÍDLO 900/2090	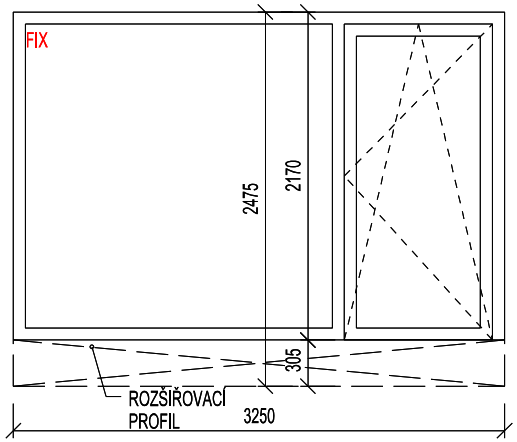	BALKONOVÉ DVEŘE, 1. KŘÍDLO - FIX, 2. KŘÍDLO - OTEVÍRAVÉ A VÝKLOPNÉ RÁM: HLINÍK, VNITŘNÍ A VENKOVNÍ BAREVNÝ ODSTÍN RAL 7022 MAT ZASKLENÍ: ČIRÉ TEPELNĚ IZOLAČNÍ TROJSKLO TEPLÝ DISTANČNÍ PLASTOVÝ RÁMEČEK V ČERNÉ BARVĚ BEZPEČNOSTNÍ TŘÍDA ZASKLENÍ P2A KOVÁNÍ: KŘÍDLO OSAZENO CELOOBVODOVÝM BEZPEČNOSTNÍM KOVÁNÍM, ČTYŘPOLOHOVÁ PÁKOVÁ KLIKA, Z EXTERÉRU ZAPUŠTĚNÁ MUŠLE, V RAL RÁMU, BEZPEČNOSTNÍ TŘÍDA WK2. OSTATNÍ: KOMPLETNÍ DODÁVKA KOTVÍCÍCH PRVKŮ VČETNĚ MONTÁŽE PARAPETY ŘEŠENY SAMOSTATNĚ V OSTATNÍCH VÝROBCÍCH SOUČINITEL PROSTUPU TEPLA Uw = Ud ≤ 1,0 W/m2.K SOUČÁSTÍ DODÁVKY VČETNĚ OSAZENÍ PAROPROPUSTNÝCH A PAROTĚSNÝCH PÁSKŮ SOUČÁSTÍ DODÁVKY BUDOU ROZŠIŘOVACÍ PROFILY (PŘÍPADNĚ KONSTRUKČNÍ IZOLAČNÍ DESKY NA POLYURETANOVÉ BÁZI) AKUSTICKÁ ŠTĚRBINA EHA2 - CITLIVÁ NA VLHKOST, MAX PRŮTOK VZDUCHU 35 m3/h, AKUSTICKÝ ÚTLUM AŽ 42 dB, V BAREVNÉM PROVEDENÍ RAL 7022 MAT	KS	-	-	1	-	-	-	-	-	1
Z1/22	102.1	ŠÍŘKA / VÝŠKA 2400 / 2475	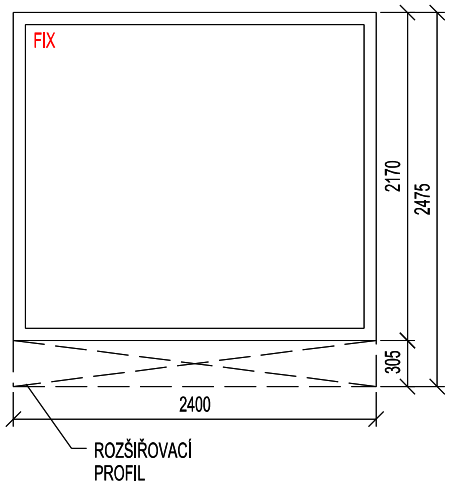	JEDNOKŘÍDLÉ OKNO, FIXNÍ RÁM: HLINÍK, VNITŘNÍ A VENKOVNÍ BAREVNÝ ODSTÍN RAL 7022 MAT ZASKLENÍ: ČIRÉ TEPELNĚ IZOLAČNÍ TROJSKLO TEPLÝ DISTANČNÍ PLASTOVÝ RÁMEČEK V ČERNÉ BARVĚ BEZPEČNOSTNÍ TŘÍDA ZASKLENÍ P2A OSTATNÍ: KOMPLETNÍ DODÁVKA KOTVÍCÍCH PRVKŮ VČETNĚ MONTÁŽE PARAPETY ŘEŠENY SAMOSTATNĚ V OSTATNÍCH VÝROBCÍCH SOUČINITEL PROSTUPU TEPLA Uw = Ud ≤ 1,0 W/m2.K SOUČÁSTÍ DODÁVKY VČETNĚ OSAZENÍ PAROPROPUSTNÝCH A PAROTĚSNÝCH PÁSKŮ SOUČÁSTÍ DODÁVKY BUDOU ROZŠIŘOVACÍ PROFILY	KS	-	-	1	-	-	-	-	-	1

STAVBA

BYTOVÝ DŮM HAVLIČKOVÁ 1

NÁZEV VÝKRESU

VÝPIS ZÁMEČNICKÝCH VÝROBKŮ SO 102.1

MĚŘÍTKO 1:50

14

OZN.	SO	ROZMĚR [mm]	SCHÉMA	POPIS	MJ	POČET KUSŮ 1.PP	1.NP	2.NP	3.NP	4.NP	5.NP	6.NP	STŘECHA	CELKEM
Z1/23	102.1	ŠÍŘKA / VÝŠKA 3250 / 2475 KŘÍDLO 900/2295	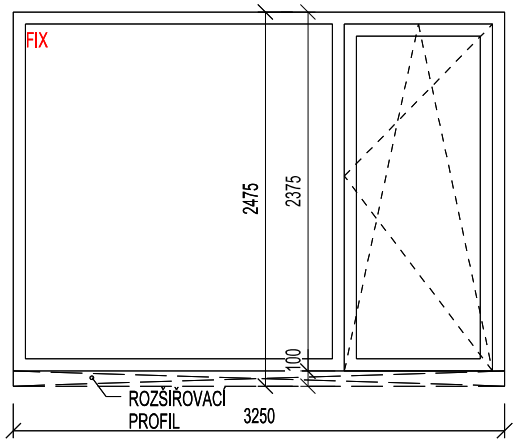	BALKONOVÉ DVEŘE, 1. KŘÍDLO - FIX, 2. KŘÍDLO - OTEVÍRAVÉ A VÝKLOPNÉ RÁM: HLINÍK, VNITŘNÍ A VENKOVNÍ BAREVNÝ ODSTÍN RAL 7022 MAT ZASKLENÍ: ČIRÉ TEPELNĚ IZOLAČNÍ TROJSKLO TEPLÝ DISTANČNÍ PLASTOVÝ RÁMEČEK V ČERNÉ BARVĚ BEZPEČNOSTNÍ TŘÍDA ZASKLENÍ P2A KOVÁNÍ: KŘÍDLO OSAZENO CELOOBVODOVÝM BEZPEČNOSTNÍM KOVÁNÍM, ČTYŘPOLOHOVÁ PÁKOVÁ KLIKA,Z EXTERÉRU ZAPUŠTĚNÁ MUŠLE, V RAL RÁMU, BEZPEČNOSTNÍ TŘÍDA WK2. OSTATNÍ: KOMPLETNÍ DODÁVKA KOTVÍCÍCH PRVKŮ VČETNĚ MONTÁŽE PARAPETY ŘEŠENY SAMOSTATNĚ V OSTATNÍCH VÝROBCÍCH SOUČINITEL PROSTUPU TEPLA Uw = Ud ≤ 1,0 W/m2.K SOUČÁSTÍ DODÁVKY VČETNĚ OSAZENÍ PAROPROPUSTNÝCH A PAROTĚSNÝCH PÁSKŮ SOUČÁSTÍ DODÁVKY BUDOU ROZŠIŘOVACÍ PROFILY (PŘÍPADNĚ KONSTRUKČNÍ IZOLAČNÍ DESKY NA POLYURETANOVÉ BÁZI) AKUSTICKÁ ŠTĚRBINA EHA2 - CITLIVÁ NA VLHKOST, MAX PRŮTOK VZDUCHU 35 m3/h, AKUSTICKÝ ÚTLUM AŽ 42 dB, V BAREVNÉM PROVEDENÍ RAL 7022 MAT	KS	-	-	-	2	2	-	-	-	4
Z1/24	102.1	ŠÍŘKA / VÝŠKA 2400 / 2475	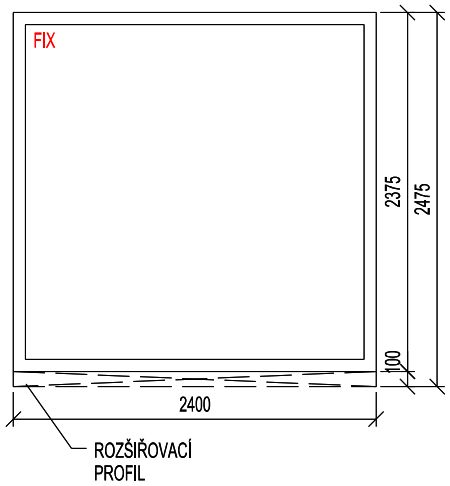	JEDNOKŘÍDLÉ OKNO, FIXNÍ RÁM: HLINÍK, VNITŘNÍ A VENKOVNÍ BAREVNÝ ODSTÍN RAL 7022 MAT ZASKLENÍ: ČIRÉ TEPELNĚ IZOLAČNÍ TROJSKLO TEPLÝ DISTANČNÍ PLASTOVÝ RÁMEČEK V ČERNÉ BARVĚ BEZPEČNOSTNÍ TŘÍDA ZASKLENÍ P2A OSTATNÍ: KOMPLETNÍ DODÁVKA KOTVÍCÍCH PRVKŮ VČETNĚ MONTÁŽE PARAPETY ŘEŠENY SAMOSTATNĚ V OSTATNÍCH VÝROBCÍCH SOUČINITEL PROSTUPU TEPLA Uw = Ud ≤ 1,0 W/m2.K SOUČÁSTÍ DODÁVKY VČETNĚ OSAZENÍ PAROPROPUSTNÝCH A PAROTĚSNÝCH PÁSKŮ SOUČÁSTÍ DODÁVKY BUDOU ROZŠIŘOVACÍ PROFILY (PŘÍPADNĚ KONSTRUKČNÍ IZOLAČNÍ DESKY NA POLYURETANOVÉ BÁZI)	KS	-	-	-	2	2	-	-	-	4

STAVBA

BYTOVÝ DŮM HAVLIČKOVÁ 1

NÁZEV VÝKRESU

VÝPIS ZÁMEČNICKÝCH VÝROBKŮ SO 102.1

MĚŘÍTKO 1:50

15

OZN.	SO	ROZMĚR [mm]	SCHÉMA	POPIS	MJ	POČET KUSŮ 1.PP	1.NP	2.NP	3.NP	4.NP	5.NP	6.NP	STŘECHA	CELKEM
Z1/25	102.1	ŠÍŘKA / VÝŠKA 3250 / 2500 KŘÍDLO 900/2320	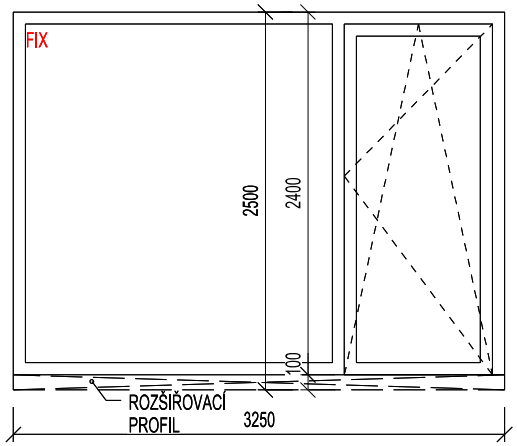	BALKONOVÉ DVEŘE, 1. KŘÍDLO - FIX, 2. KŘÍDLO - OTEVÍRAVÉ A VÝKLOPNÉ RÁM: HLINÍK, VNITŘNÍ A VENKOVNÍ BAREVNÝ ODSTÍN RAL 7022 MAT ZASKLENÍ: ČIRÉ TEPELNĚ IZOLAČNÍ TROJSKLO TEPLÝ DISTANČNÍ PLASTOVÝ RÁMEČEK V ČERNÉ BARVĚ BEZPEČNOSTNÍ TŘÍDA ZASKLENÍ P2A KOVÁNÍ: KŘÍDLO OSAZENO CELOOBVODOVÝM BEZPEČNOSTNÍM KOVÁNÍM, ČTYŘPOLOHOVÁ PÁKOVÁ KLIKA, Z EXTERÉRU ZAPUŠTĚNÁ MUŠLE, V RAL RÁMU, BEZPEČNOSTNÍ TŘÍDA WK2. OSTATNÍ: KOMPLETNÍ DODÁVKA KOTVÍCÍCH PRVKŮ VČETNĚ MONTÁŽE PARAPETY ŘEŠENY SAMOSTATNĚ V OSTATNÍCH VÝROBCÍCH SOUČINITEL PROSTUPU TEPLA Uw = Ud ≤ 1,0 W/m2.K SOUČÁSTÍ DODÁVKY VČETNĚ OSAZENÍ PAROPROPUSTNÝCH A PAROTĚSNÝCH PÁSKŮ SOUČÁSTÍ DODÁVKY BUDOU ROZŠIŘOVACÍ PROFILY (PŘÍPADNĚ KONSTRUKČNÍ IZOLAČNÍ DESKY NA POLYURETANOVÉ BÁZI) AKUSTICKÁ ŠTĚRBINA EHA2 - CITLIVÁ NA VLHKOSE, MAX PRŮTOK VZDUCHU 35 m3/h, AKUSTICKÝ ÚTLUM AŽ 42 dB, V BAREVNÉM PROVEDENÍ RAL 7022 MAT	KS	-	-	-	-	-	1	-	-	1
Z1/26	102.1	ŠÍŘKA / VÝŠKA 2400 / 2500	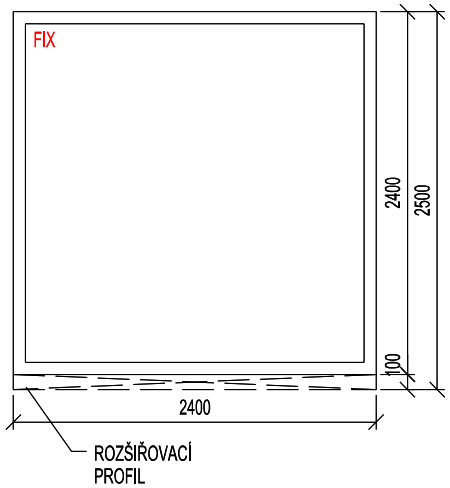	JEDNOKŘÍDLÉ OKNO, FIXNÍ RÁM: HLINÍK, VNITŘNÍ A VENKOVNÍ BAREVNÝ ODSTÍN RAL 7022 MAT ZASKLENÍ: ČIRÉ TEPELNĚ IZOLAČNÍ TROJSKLO TEPLÝ DISTANČNÍ PLASTOVÝ RÁMEČEK V ČERNÉ BARVĚ BEZPEČNOSTNÍ TŘÍDA ZASKLENÍ P2A OSTATNÍ: KOMPLETNÍ DODÁVKA KOTVÍCÍCH PRVKŮ VČETNĚ MONTÁŽE PARAPETY ŘEŠENY SAMOSTATNĚ V OSTATNÍCH VÝROBCÍCH SOUČINITEL PROSTUPU TEPLA Uw = Ud ≤ 1,0 W/m2.K SOUČÁSTÍ DODÁVKY VČETNĚ OSAZENÍ PAROPROPUSTNÝCH A PAROTĚSNÝCH PÁSKŮ SOUČÁSTÍ DODÁVKY BUDOU ROZŠIŘOVACÍ PROFILY (PŘÍPADNĚ KONSTRUKČNÍ IZOLAČNÍ DESKY NA POLYURETANOVÉ BÁZI)	KS	-	-	-	-	-	1	-	-	1

STAVBA

BYTOVÝ DŮM HAVLIČKOVÁ 1

NÁZEV VÝKRESU

VÝPIS ZÁMEČNICKÝCH VÝROBKŮ SO 102.1

MĚŘÍTKO 1:50

16

OZN.	SO	ROZMĚR [mm]	SCHÉMA	POPIS	MJ	POČET KUSŮ								
						1.PP	1.NP	2.NP	3.NP	4.NP	5.NP	6.NP	STŘECHA	CELKEM
Z1/27	102.1	ŠÍŘKA / VÝŠKA 3750 / 2500 KŘÍDLO 900/2320 EI 30 DP1		BALKÓNOVÉ DVEŘE, 1. KŘÍDLO - FIX, 2. KŘÍDLO - OTEVÍRAVÉ A VÝKLOPNÉ RÁM: HLINÍK, VNITŘNÍ A VENKOVNÍ BAREVNÝ ODSTÍN RAL 7022 MAT ZASKLENÍ: ČIRÉ TEPELNĚ IZOLAČNÍ TROJSKLO TEPLÝ DISTANČNÍ PLASTOVÝ RÁMEČEK V ČERNÉ BARVĚ BEZPEČNOSTNÍ TŘÍDA ZASKLENÍ P2A FIXNÍ OKNO S POŽÁRNÍ ODOLNOSTÍ EI 30 DP1 KOVÁNÍ: KŘÍDLO OSAZENO CELOOBVODOVÝM BEZPEČNOSTNÍM KOVÁNÍM, ČTYŘPOLOHOVÁ PÁKOVÁ KLIKA, Z EXTERÉRU ZAPUŠTĚNÁ MUŠLE, V RAL RÁMU, BEZPEČNOSTNÍ TŘÍDA WK2. OSTATNÍ: KOMPLETNÍ DODÁVKA KOTVÍCÍCH PRVKŮ VČETNĚ MONTÁŽE PARAPETY ŘEŠENY SAMOSTATNĚ V OSTATNÍCH VÝROBCÍCH SOUČINITEL PROSTUPU TEPLA Uw = Ud ≤ 1,0 W/m2.K SOUČÁSTÍ DODÁVKY VČETNĚ OSAZENÍ PAROPROPUSTNÝCH A PAROTĚSNÝCH PÁSKŮ SOUČÁSTÍ DODÁVKY BUDOU ROZŠIŘOVACÍ PROFILY	KS	-	-	1	1	1	1	-	-	4

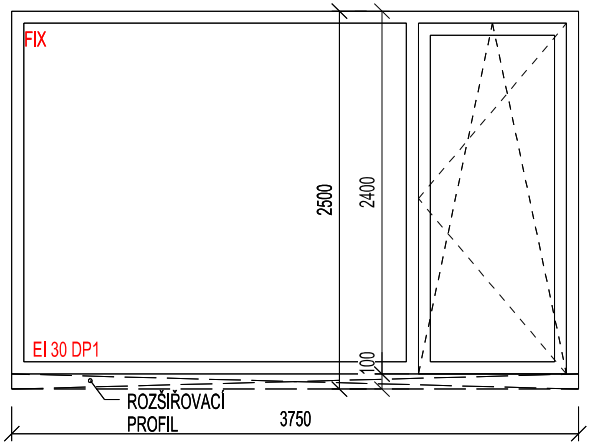

STAVBA

BYTOVÝ DŮM HAVLIČKOVÁ 1

NÁZEV VÝKRESU

VÝPIS ZÁMEČNICKÝCH VÝROBKŮ SO 102.1

MĚŘÍTKO 1:50

17

OZN.	SO	ROZMĚR [mm]	SCHÉMA	POPIS	MJ	POČET KUSŮ 1.PP	1.NP	2.NP	3.NP	4.NP	5.NP	6.NP	STŘECHA	CELKEM
Z1/28	102.1	ŠÍŘKA / VÝŠKA 1000 / 2600 KŘÍDLO 840/2270	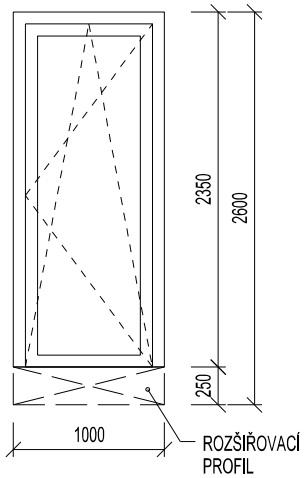	BALKONOVÉ DVEŘE , KŘÍDLO OTEVÍRAVÉ A VÝKLOPNÉ RÁM: HLINÍK, VNITŘNÍ A VENKOVNÍ BAREVNÝ ODSTÍN RAL 7022 MAT ZASKLENÍ: ČIRÉ TEPELNĚ IZOLAČNÍ TROJSKLO TEPLÝ DISTANČNÍ PLASTOVÝ RÁMEČEK V ČERNÉ BARVĚ BEZPEČNOSTNÍ TŘÍDA ZASKLENÍ P2A KOVÁNÍ: KŘÍDLO OSAZENO CELOOBVODOVÝM BEZPEČNOSTNÍM KOVÁNÍM, ČTYŘPOLOHOVÁ PÁKOVÁ KLIKA, Z EXTERÉRU ZAPUŠTĚNÁ MUŠLE, V RAL RÁMU, BEZPEČNOSTNÍ TŘÍDA WK2. OSTATNÍ: KOMPLETNÍ DODÁVKA KOTVÍCÍCH PRVKŮ VČETNĚ MONTÁŽE PARAPETY ŘEŠENY SAMOSTATNĚ V OSTATNÍCH VÝROBCÍCH SOUČINITEL PROSTUPU TEPLA Uw = Ud ≤ 1,0 W/m2.K SOUČÁSTÍ DODÁVKY VČETNĚ OSAZENÍ PAROPROPUSTNÝCH A PAROTĚSNÝCH PÁSKŮ SOUČÁSTÍ DODÁVKY BUDOU ROZŠIŘOVACÍ PROFILY (PŘÍPADNĚ KONSTRUKČNÍ IZOLAČNÍ DESKY NA POLYURETANOVÉ BÁZI)	KS	-	-	1	-	-	-	-	-	1
Z1/29	102.1	ŠÍŘKA / VÝŠKA 2000 / 2600 KŘÍDLO 920/2270	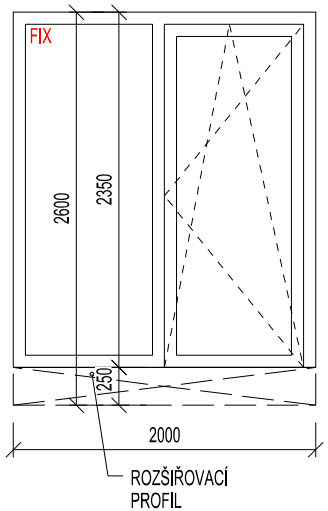	BALKONOVÉ DVEŘE, 1. KŘÍDLO - FIX, 2. KŘÍDLO - OTEVÍRAVÉ A VÝKLOPNÉ RÁM: HLINÍK, VNITŘNÍ A VENKOVNÍ BAREVNÝ ODSTÍN RAL 7022 MAT ZASKLENÍ: ČIRÉ TEPELNĚ IZOLAČNÍ TROJSKLO TEPLÝ DISTANČNÍ PLASTOVÝ RÁMEČEK V ČERNÉ BARVĚ BEZPEČNOSTNÍ TŘÍDA ZASKLENÍ P2A KOVÁNÍ: KŘÍDLO OSAZENO CELOOBVODOVÝM BEZPEČNOSTNÍM KOVÁNÍM, ČTYŘPOLOHOVÁ PÁKOVÁ KLIKA, Z EXTERÉRU ZAPUŠTĚNÁ MUŠLE, V RAL RÁMU, BEZPEČNOSTNÍ TŘÍDA WK2. OSTATNÍ: KOMPLETNÍ DODÁVKA KOTVÍCÍCH PRVKŮ VČETNĚ MONTÁŽE PARAPETY ŘEŠENY SAMOSTATNĚ V OSTATNÍCH VÝROBCÍCH SOUČINITEL PROSTUPU TEPLA Uw = Ud ≤ 1,0 W/m2.K SOUČÁSTÍ DODÁVKY VČETNĚ OSAZENÍ PAROPROPUSTNÝCH A PAROTĚSNÝCH PÁSKŮ SOUČÁSTÍ DODÁVKY BUDOU ROZŠIŘOVACÍ PROFILY (PŘÍPADNĚ KONSTRUKČNÍ IZOLAČNÍ DESKY NA POLYURETANOVÉ BÁZI) AKUSTICKÁ ŠTĚRBINA EHA2 - CITLIVÁ NA VLHKOST, MAX PRŮTOK VZDUCHU 35 m3/h, AKUSTICKÝ ÚTLUM AŽ 42 dB, V BAREVNÉM PROVEDENÍ RAL 7022 MAT	KS	-	-	1	-	-	-	-	-	1

STAVBA

BYTOVÝ DŮM HAVLIČKOVÁ 1

NÁZEV VÝKRESU

VÝPIS ZÁMEČNICKÝCH VÝROBKŮ SO 102.1

MĚŘÍTKO 1:50

OZN.	SO	ROZMĚR [mm]	SCHÉMA	POPIS	MJ	POČET KUSŮ								
						1.PP	1.NP	2.NP	3.NP	4.NP	5.NP	6.NP	STŘECHA	CELKEM
Z1/30	102.1	ŠÍŘKA / VÝŠKA 1000 / 2600 KŘÍDLO 840/2420	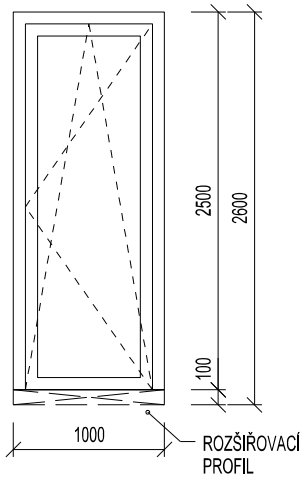	BALKONOVÉ DVEŘE , KŘÍDLO OTEVÍRAVÉ A VÝKLOPNÉ RÁM: HLINÍK, VNITŘNÍ A VENKOVNÍ BAREVNÝ ODSTÍN RAL 7022 MAT ZASKLENÍ: ČIRÉ TEPELNĚ IZOLAČNÍ TROJSKLO TEPLÝ DISTANČNÍ PLASTOVÝ RÁMEČEK V ČERNÉ BARVĚ BEZPEČNOSTNÍ TŘÍDA ZASKLENÍ P2A KOVÁNÍ: KŘÍDLO OSAZENO CELOOBVODOVÝM BEZPEČNOSTNÍM KOVÁNÍM, ČTYŘPOLOHOVÁ PÁKOVÁ KLIKA, Z EXTERÉRU ZAPUŠTĚNÁ MUŠLE, V RAL RÁMU, BEZPEČNOSTNÍ TŘÍDA WK2. OSTATNÍ: KOMPLETNÍ DODÁVKA KOTVÍCÍCH PRVKŮ VČETNĚ MONTÁŽE PARAPETY ŘEŠENY SAMOSTATNĚ V OSTATNÍCH VÝROBCÍCH SOUČINITEL PROSTUPU TEPLA Uw = Ud ≤ 1,0 W/m2.K SOUČÁSTÍ DODÁVKY VČETNĚ OSAZENÍ PAROPROPUSTNÝCH A PAROTĚSNÝCH PÁSKŮ SOUČÁSTÍ DODÁVKY BUDOU ROZŠIŘOVACÍ PROFILY (PŘÍPADNĚ KONSTRUKČNÍ IZOLAČNÍ DESKY NA POLYURETANOVÉ BÁZI)	KS	-	-	-	1	1	1	-	-	3
Z1/31	102.1	ŠÍŘKA / VÝŠKA 2000 / 2600 KŘÍDLO 920/2420	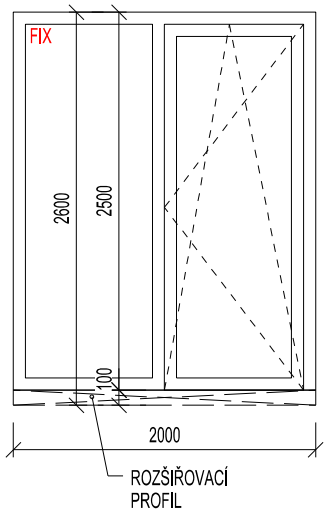	BALKONOVÉ DVEŘE, 1. KŘÍDLO - FIX, 2. KŘÍDLO - OTEVÍRAVÉ A VÝKLOPNÉ RÁM: HLINÍK, VNITŘNÍ A VENKOVNÍ BAREVNÝ ODSTÍN RAL 7022 MAT ZASKLENÍ: ČIRÉ TEPELNĚ IZOLAČNÍ TROJSKLO TEPLÝ DISTANČNÍ PLASTOVÝ RÁMEČEK V ČERNÉ BARVĚ BEZPEČNOSTNÍ TŘÍDA ZASKLENÍ P2A KOVÁNÍ: KŘÍDLO OSAZENO CELOOBVODOVÝM BEZPEČNOSTNÍM KOVÁNÍM, ČTYŘPOLOHOVÁ PÁKOVÁ KLIKA, Z EXTERÉRU ZAPUŠTĚNÁ MUŠLE, V RAL RÁMU, BEZPEČNOSTNÍ TŘÍDA WK2. OSTATNÍ: KOMPLETNÍ DODÁVKA KOTVÍCÍCH PRVKŮ VČETNĚ MONTÁŽE PARAPETY ŘEŠENY SAMOSTATNĚ V OSTATNÍCH VÝROBCÍCH SOUČINITEL PROSTUPU TEPLA Uw = Ud ≤ 1,0 W/m2.K SOUČÁSTÍ DODÁVKY VČETNĚ OSAZENÍ PAROPROPUSTNÝCH A PAROTĚSNÝCH PÁSKŮ SOUČÁSTÍ DODÁVKY BUDOU ROZŠIŘOVACÍ PROFILY (PŘÍPADNĚ KONSTRUKČNÍ IZOLAČNÍ DESKY NA POLYURETANOVÉ BÁZI) AKUSTICKÁ ŠTĚRBINA EHA2 - CITLIVÁ NA VLHKOST, MAX PRŮTOK VZDUCHU 35 m3/h, AKUSTICKÝ ÚTLUM AŽ 42 dB, V BAREVNÉM PROVEDENÍ RAL 7022 MAT	KS	-	-	-	1	1	1	-	-	3

STAVBA

BYTOVÝ DŮM HAVLIČKOVÁ 1

NÁZEV VÝKRESU

VÝPIS ZÁMEČNICKÝCH VÝROBKŮ SO 102.1

MĚŘÍTKO 1:50

OZN.	SO	ROZMĚR [mm]	SCHÉMA	POPIS	MJ	POČET KUSŮ 1.PP	1.NP	2.NP	3.NP	4.NP	5.NP	6.NP	STŘECHA	CELKEM
Z1/32	102.1	ŠÍŘKA / VÝŠKA 3600 / 800	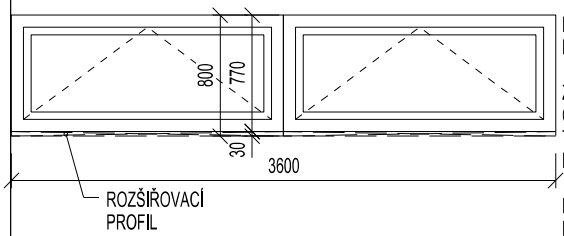	DVOUKŘÍDLÉ OKNO , OTEVÍRAVÉ, VÝKLOPNÉ RÁM: HLINÍK, VNITŘNÍ A VENKOVNÍ BAREVNÝ ODSTÍN RAL 7022 MAT ZASKLENÍ: ČIRÉ TEPELNĚ IZOLAČNÍ TROJSKLO TEPLÝ DISTANČNÍ PLASTOVÝ RÁMEČEK V ČERNÉ BARVĚ BEZPEČNOSTNÍ TŘÍDA ZASKLENÍ P2A KOVÁNÍ: KŘÍDLO OSAZENO CELOOBVODOVÝM BEZPEČNOSTNÍM KOVÁNÍM, DVOUPOLOHOVÁ PÁKOVÁ KLIKA V BARVĚ RÁMU, BEZPEČNOSTNÍ TŘÍDA WK2. OSTATNÍ: KOMPLETNÍ DODÁVKA KOTVÍCÍCH PRVKŮ VČETNĚ MONTÁŽE PARAPETY ŘEŠENY SAMOSTATNĚ V OSTATNÍCH VÝROBCÍCH SOUČINITEL PROSTUPU TEPLA Uw = Ud ≤ 1,0 W/m2.K SOUČÁSTÍ DODÁVKY VČETNĚ OSAZENÍ PAROPROPUSTNÝCH A PAROTĚSNÝCH PÁSKŮ SOUČÁSTÍ DODÁVKY BUDOU ROZŠIŘOVACÍ PROFILY (PŘÍPADNĚ KONSTRUKČNÍ IZOLAČNÍ DESKY NA POLYURETANOVÉ BÁZI) AKUSTICKÁ ŠTĚRBINA EHA2 - CITLIVÁ NA VLHKOST, MAX PRŮTOK VZDUCHU 35 m3/h, AKUSTICKÝ ÚTLUM AŽ 42 dB, V BAREVNÉM PROVEDENÍ RAL 7022 MAT	KS	-	-	1	1	1	1	-	-	4
Z1/33	102.1	ŠÍŘKA / VÝŠKA 1800 / 1100	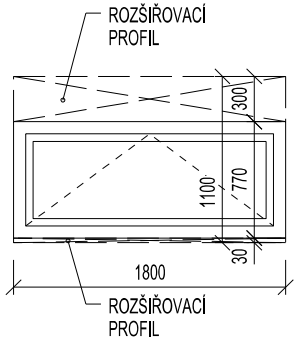	JEDNOKŘÍDLÉ OKNO, OTEVÍRAVÉ, VÝKLOPNÉ RÁM: HLINÍK, VNITŘNÍ A VENKOVNÍ BAREVNÝ ODSTÍN RAL 7022 MAT ZASKLENÍ: ČIRÉ TEPELNĚ IZOLAČNÍ TROJSKLO TEPLÝ DISTANČNÍ PLASTOVÝ RÁMEČEK V ČERNÉ BARVĚ BEZPEČNOSTNÍ TŘÍDA ZASKLENÍ P2A KOVÁNÍ: KŘÍDLO OSAZENO CELOOBVODOVÝM BEZPEČNOSTNÍM KOVÁNÍM, DVOUPOLOHOVÁ PÁKOVÁ KLIKA, V BARVĚ RÁMU, BEZPEČNOSTNÍ TŘÍDA WK2. OSTATNÍ: KOMPLETNÍ DODÁVKA KOTVÍCÍCH PRVKŮ VČETNĚ MONTÁŽE PARAPETY ŘEŠENY SAMOSTATNĚ V OSTATNÍCH VÝROBCÍCH SOUČINITEL PROSTUPU TEPLA Uw = Ud ≤ 1,0 W/m2.K SOUČÁSTÍ DODÁVKY VČETNĚ OSAZENÍ PAROPROPUSTNÝCH A PAROTĚSNÝCH PÁSKŮ SOUČÁSTÍ DODÁVKY BUDOU ROZŠIŘOVACÍ PROFILY (PŘÍPADNĚ KONSTRUKČNÍ IZOLAČNÍ DESKY NA POLYURETANOVÉ BÁZI)	KS	-	-	9	9	9	9	-	-	36

STAVBA

BYTOVÝ DŮM HAVLIČKOVÁ 1

NÁZEV VÝKRESU

VÝPIS ZÁMEČNICKÝCH VÝROBKŮ SO 102.1

MĚŘÍTKO 1:50

OZN.	SO	ROZMĚR [mm]	SCHÉMA	POPIS	MJ	POČET KUSŮ 1.PP	1.NP	2.NP	3.NP	4.NP	5.NP	6.NP	STŘECHA	CELKEM
Z1/34	102.1	ŠÍŘKA / VÝŠKA 1160 / 1000	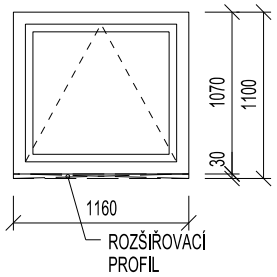	JEDNOKŘÍDLÉ OKNO, OTEVÍRAVÉ, VÝKLOPNÉ RÁM: HLINÍK, VNITŘNÍ A VENKOVNÍ BAREVNÝ ODSTÍN RAL 7022 MAT ZASKLENÍ: ČIRÉ TEPELNĚ IZOLAČNÍ TROJSKLO TEPLÝ DISTANČNÍ PLASTOVÝ RÁMEČEK V ČERNÉ BARVĚ BEZPEČNOSTNÍ TŘÍDA ZASKLENÍ P2A KOVÁNÍ: KŘÍDLO OSAZENO CELOOBVODOVÝM BEZPEČNOSTNÍM KOVÁNÍM, DVOUPOLOHOVÁ PÁKOVÁ KLIKA, V BARVĚ RÁMU, BEZPEČNOSTNÍ TŘÍDA WK2. OSTATNÍ: KOMPLETNÍ DODÁVKA KOTVÍCÍCH PRVKŮ VČETNĚ MONTÁŽE PARAPETY ŘEŠENY SAMOSTATNĚ V OSTATNÍCH VÝROBCÍCH SOUČINITEL PROSTUPU TEPLA Uw = Ud ≤ 1,0 W/m2.K SOUČÁSTÍ DODÁVKY VČETNĚ OSAZENÍ PAROPROPUSTNÝCH A PAROTĚSNÝCH PÁSKŮ SOUČÁSTÍ DODÁVKY BUDOU ROZŠIŘOVACÍ PROFILY (PŘÍPADNĚ KONSTRUKČNÍ IZOLAČNÍ DESKY NA POLYURETANOVÉ BÁZI)	KS	-	-	1	1	1	1	-	-	4
Z1/35	102.1	ŠÍŘKA / VÝŠKA 1500 / 2590 EI 30 DP1	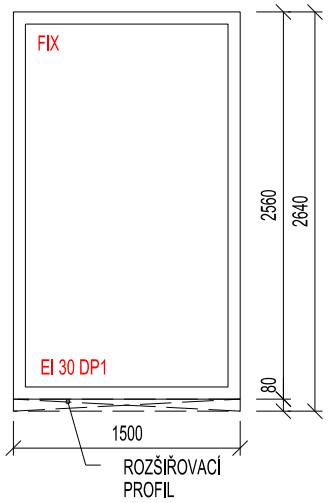	OKNO, NEOTEVÍRAVÉ RÁM: HLINÍK, VNITŘNÍ A VENKOVNÍ BAREVNÝ ODSTÍN RAL 7022 MAT ZASKLENÍ: ČIRÉ TEPELNĚ IZOLAČNÍ TROJSKLO TEPLÝ DISTANČNÍ PLASTOVÝ RÁMEČEK V ČERNÉ BARVĚ BEZPEČNOSTNÍ TŘÍDA ZASKLENÍ P2A ZASKLENÍ S POŽÁRNÍ ODOLNOSTÍ EI 30 DP1 OSTATNÍ: KOMPLETNÍ DODÁVKA KOTVÍCÍCH PRVKŮ VČETNĚ MONTÁŽE PARAPETY ŘEŠENY SAMOSTATNĚ V OSTATNÍCH VÝROBCÍCH SOUČINITEL PROSTUPU TEPLA Uw = Ud ≤ 1,0 W/m2.K SOUČÁSTÍ DODÁVKY VČETNĚ OSAZENÍ PAROPROPUSTNÝCH A PAROTĚSNÝCH PÁSKŮ SOUČÁSTÍ DODÁVKY BUDOU ROZŠIŘOVACÍ PROFILY	KS	-	-	-	-	-	-	2	-	2

STAVBA

BYTOVÝ DŮM HAVLIČKOVÁ 1

NÁZEV VÝKRESU

VÝPIS ZÁMEČNICKÝCH VÝROBKŮ SO 102.1

MĚŘÍTKO 1:50

OZN.	SO	ROZMĚR [mm]	SCHÉMA	POPIS	MJ	POČET KUSŮ								
						1.PP	1.NP	2.NP	3.NP	4.NP	5.NP	6.NP	STŘECHA	CELKEM
Z1/36	102.1	ŠÍŘKA / VÝŠKA 3375 / 2715		ZDVIŽNÉ POSUVNÉ DVEŘE (HS PORTÁL) DVOUKŘÍDLÉ, HLINÍKOVÉ, HLADKÉ, PROSKLENÉ S IZOLAČNÍ VÝPLNÍ A S PŘERUŠENÝM TEPELNÝM MOSTEM DVEŘNÍ KŘÍDLA: POSUVNÉ A FIX, HLADKÝ HLINÍK, VČETNĚ SYSTÉMOVÉ ZÁRUBNĚ S TĚSNĚNÍM, ODSTÍN RAL 7022 MAT ZASKLENÍ: ČIRÉ TEPELNĚ IZOLAČNÍ TROJSKLO EXTRIÉROVÉ TEPELNĚ IZOLAČNÍ BEZPEČNOSTNÍ SKLO BEZPEČNOSTNÍ TŘÍDA ZASKLENÍ P2A KOVÁNÍ: TYP KLIKA-MUŠLE (NEZER MAT) OSTATNÍ: BEZPEČNOSTNÍ TŘÍDA RC2 DODÁVKA VČETNĚ KOTVÍCÍCH A MONTÁŽNÍCH PRVKŮ SOUČINITEL PROSTUPU TEPLA Uw = Ud ≤ 1,0 W/m2.K SOUČÁSTÍ DODÁVKY VČETNĚ OSAZENÍ PAROPROPUSTNÝCH A PAROTĚSNÝCH PÁSKŮ SOUČÁSTÍ DODÁVKY BUDOU ROZŠIŘOVACÍ PROFILY (PŘÍPADNĚ KONSTRUKČNÍ IZOLAČNÍ DESKY NA POLYURETANOVÉ BÁZI)	KS	-	-	-	-	-	-	1	-	1

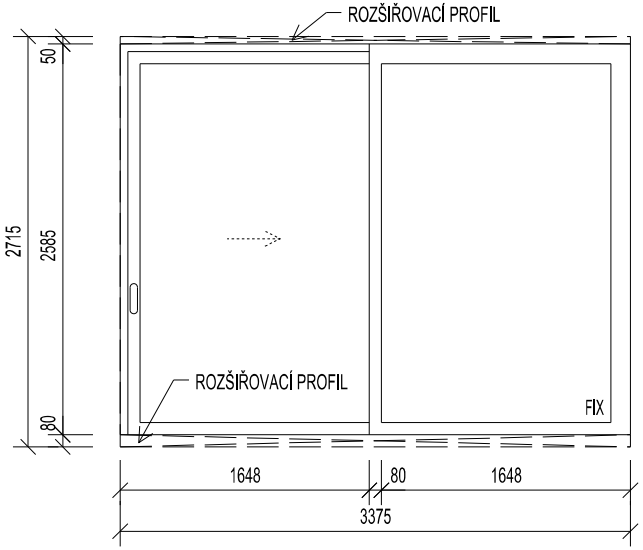

STAVBA

BYTOVÝ DŮM HAVLIČKOVÁ 1

NÁZEV VÝKRESU

VÝPIS ZÁMEČNICKÝCH VÝROBKŮ SO 102.1

MĚŘÍTKO 1:50

OZN.	SO	ROZMĚR [mm]	SCHÉMA	POPIS	MJ	POČET KUSŮ								
						1.PP	1.NP	2.NP	3.NP	4.NP	5.NP	6.NP	STŘECHA	CELKEM
Z1/37	102.1	ŠÍŘKA / VÝŠKA 3350 / 2715		ZDVIŽNÉ POSUVNÉ DVEŘE (HS PORTÁL) DVOUKŘÍDLÉ, HLINÍKOVÉ, HLADKÉ, PROSKLENÉ S IZOLAČNÍ VÝPLNÍ A S PŘERUŠENÝM TEPELNÝM MOSTEM DVEŘNÍ KŘÍDLA: POSUVNÉ A FIX, HLADKÝ HLINÍK, VČETNĚ SYSTÉMOVÉ ZÁRUBNĚ S TĚSNĚNÍM, ODSTÍN RAL 7022 MAT ZASKLENÍ: ČIRÉ TEPELNĚ IZOLAČNÍ TROJSKLO EXTRIÉROVÉ TEPELNĚ IZOLAČNÍ BEZPEČNOSTNÍ SKLO BEZPEČNOSTNÍ TŘÍDA ZASKLENÍ P2A KOVÁNÍ: TYP KLIKA-MUŠLE (NEZER MAT) OSTATNÍ: BEZPEČNOSTNÍ TŘÍDA RC2 DODÁVKA VČETNĚ KOTVÍCÍCH A MONTÁŽNÍCH PRVKŮ SOUČINITEL PROSTUPU TEPLA Uw = Ud ≤ 1,0 W/m2.K SOUČÁSTÍ DODÁVKY VČETNĚ OSAZENÍ PAROPROPUSTNÝCH A PAROTĚSNÝCH PÁSKŮ SOUČÁSTÍ DODÁVKY BUDOU ROZŠIŘOVACÍ PROFILY (PŘÍPADNĚ KONSTRUKČNÍ IZOLAČNÍ DESKY NA POLYURETANOVÉ BÁZI)	KS	-	-	-	-	-	-	5	-	5

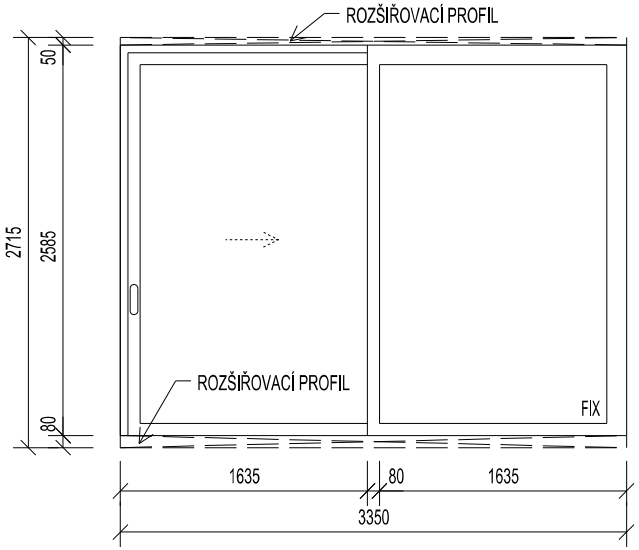

STAVBA

BYTOVÝ DŮM HAVLIČKOVÁ 1

NÁZEV VÝKRESU

VÝPIS ZÁMEČNICKÝCH VÝROBKŮ SO 102.1

MĚŘÍTKO 1:50

OZN.	SO	ROZMĚR [mm]	SCHÉMA	POPIS	MJ	POČET KUSŮ 1.PP	1.NP	2.NP	3.NP	4.NP	5.NP	6.NP	STŘECHA	CELKEM
Z1/38	102.1	STAVEBNÍ OTVOR 1500/3110 KŘÍDLO 900+440/2100 PANIK	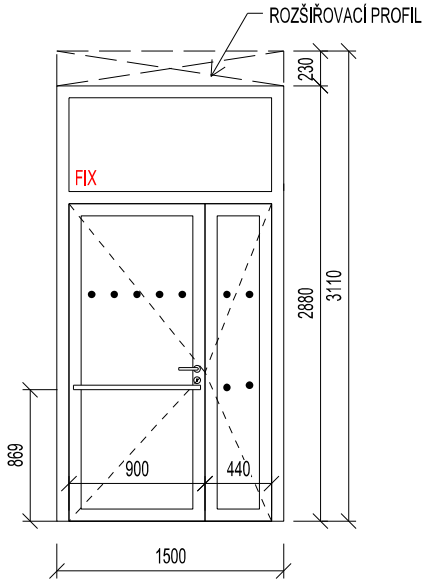	DVEŘE DVOUKŘÍDLÉ HLINÍKOVÉ HLADKÉ PROSKLENÉ S FIXNÍM NADSVĚTLÍKEM DVEŘNÍ KŘÍDLO: HLINÍKOVÝ RÁM V ODSTÍNU RAL 7022 MAT, S ČIRÝM JEDNODUCHÝM BEZPEČNOSTNÍM KALENÝM SKLEM ZÁRUBEŇ: SOUČASTÍ DODÁVKY DVEŘÍ JSOU HLINÍKOVÉ SYSTÉMOVÉ ZÁRUBNĚ S ROZŠIŘOVACÍM PROFILEM (PŘÍPADNĚ KONSTRUKČNÍ IZOLAČNÍ DESKY NA POLYURETANOVÉ BÁZI) KOVÁNÍ: KOVANÍ S DĚLENÝMI KRUHOVÝMI ŠTÍTKY, ROZETA PRO CYLINDRICKÝ ZÁMEK, BEZPEČNOSTNÍ EURO ZÁMEK OBOUSTRANNÝ, KLIKA- KLIKA, MATERIÁL BROUŠENÁ NEREZ, PANIKOVÉ KOVÁNÍ BEZPEČNOSTNÍ TŘÍDA 3 DVEŘNÍ ZARÁŽKA KOVOVÁ (NEREZ MAT) S TLUMÍCÍ GUMOU OSTATNÍ: DODÁVKA VČETNĚ KOTVÍCÍCH A MONTÁŽNÍCH PRVKŮ DVEŘE OBSAHUJÍ MADLO (NEREZ MAT), PRŮMĚR 30 MM, DÉLKA 830 MM, ROZTEČ 800 MM. PROSKLENÁ ČÁST DVEŘÍ MUSÍ BÝT VE VÝŠCE 800 MM AŽ 1000 MM A ZÁROVEŇ VE VÝŠCE 1400 AŽ 1600 MM KONTRASTNĚ OZNAČENO OPROTI POZADÍ, ZEJMÉNA MUSÍ MÍT VÝRAZNÝ PRUH ZNAČEK O PRŮMĚRU 50 MM VZDÁLENÝCH OD SEBE NEJVÍCE 150 MM, JASNĚ VIDITELNÝCH OPROTI POZADÍ.	KS	1	-	-	-	-	-	-	-	1
Z1/39	102.1	STAVEBNÍ OTVOR 1450/2050 KŘÍDLO 900+390/1970	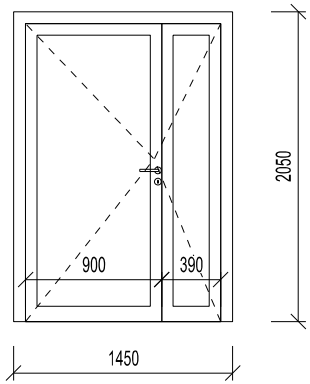	DVEŘE DVOUKŘÍDLÉ HLINÍKOVÉ HLADKÉ PROSKLENÉ DVEŘNÍ KŘÍDLO: HLINÍKOVÝ RÁM V ODSTÍNU RAL 7022 MAT, S ČIRÝM JEDNODUCHÝM BEZPEČNOSTNÍM KALENÝM SKLEM ZÁRUBEŇ: SOUČASTÍ DODÁVKY DVEŘÍ JSOU HLINÍKOVÉ SYSTÉMOVÉ ZÁRUBNĚ S ROZŠIŘOVACÍM PROFILEM KOVÁNÍ: KOVANÍ S DĚLENÝMI KRUHOVÝMI ŠTÍTKY, ELEKTROMECHANICKÝ ZÁMEK V KOORDINACÍ S PROFESÍ ELEKTRO, KLIKA- KLIKA, MATERIÁL BROUŠENÁ NEREZ DVEŘNÍ ZARÁŽKA KOVOVÁ (NEREZ MAT) S TLUMÍCÍ GUMOU OSTATNÍ: DODÁVKA VČETNĚ KOTVÍCÍCH A MONTÁŽNÍCH PRVKŮ	KS	1	-	-	-	-	-	-	-	1

STAVBA

BYTOVÝ DŮM HAVLIČKOVÁ 1

NÁZEV VÝKRESU

VÝPIS ZÁMEČNICKÝCH VÝROBKŮ SO 102.1

MĚŘÍTKO 1:50

OZN.	SO	ROZMĚR [mm]	SCHÉMA	POPIS	MJ	POČET KUSŮ 1.PP	1.NP	2.NP	3.NP	4.NP	5.NP	6.NP	STŘECHA	CELKEM
Z1/40	102.1	STAVEBNÍ OTVOR 1450/2050 KŘÍDLO 900+390/1970 PANIK	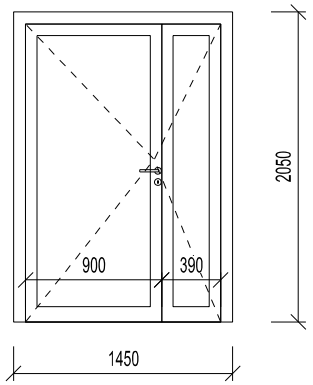	DVEŘE DVOUKŘÍDLÉ HLINÍKOVÉ HLADKÉ PROSKLENÉ DVEŘNÍ KŘÍDLO: HLINÍKOVÝ RÁM V ODSTÍNU RAL 7022 MAT, S ČIRÝM JEDNODUCHÝM BEZPEČNOSTNÍM KALENÝM SKLEM ZÁRUBEŇ: SOUČASTÍ DODÁVKY DVEŘÍ JSOU HLINÍKOVÉ SYSTÉMOVÉ ZÁRUBNĚ S ROZŠIŘOVACÍM PROFILEM KOVÁNÍ: KOVANÍ S DĚLENÝMI KRUHOVÝMI ŠTÍTKY, ROZETA PRO CYLINDRICKÝ ZÁMEK, BEZPEČNOSTNÍ EURO ZÁMEK OBOUSTRANNÝ, KLIKA- KLIKA, MATERIÁL BROUŠENÁ NEREZ, PANIKOVÉ KOVÁNÍ DVEŘNÍ ZARÁŽKA KOVOVÁ (NEREZ MAT) S TLUMÍCÍ GUMOU OSTATNÍ: DODÁVKA VČETNĚ KOTVÍCÍCH A MONTÁŽNÍCH PRVKŮ	KS	1	-	-	-	-	-	-	-	1
Z1/41	102.1	STAVEBNÍ OTVOR 1500/2400 KŘÍDLO 900+440/2220 PANIK	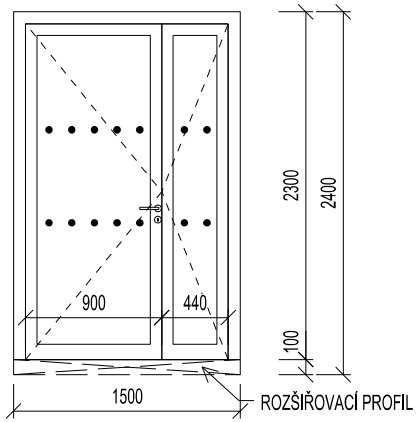	DVEŘE DVOUKŘÍDLÉ HLINÍKOVÉ HLADKÉ PROSKLENÉ DVEŘNÍ KŘÍDLO: HLINÍKOVÝ RÁM V ODSTÍNU RAL 7022 MAT, S ČIRÝM JEDNODUCHÝM BEZPEČNOSTNÍM KALENÝM SKLEM ZÁRUBEŇ: SOUČASTÍ DODÁVKY DVEŘÍ JSOU HLINÍKOVÉ SYSTÉMOVÉ ZÁRUBNĚ S ROZŠIŘOVACÍM PROFILEM (PŘÍPADNĚ KONSTRUKČNÍ IZOLAČNÍ DESKY NA POLYURETANOVÉ BÁZI) KOVÁNÍ: KOVANÍ S DĚLENÝMI KRUHOVÝMI ŠTÍTKY, ROZETA PRO CYLINDRICKÝ ZÁMEK, BEZPEČNOSTNÍ EURO ZÁMEK OBOUSTRANNÝ, KLIKA- KLIKA, MATERIÁL BROUŠENÁ NEREZ, PANIKOVÉ KOVÁNÍ BEZPEČNOSTNÍ TŘÍDA 3 DVEŘNÍ ZARÁŽKA KOVOVÁ (NEREZ MAT) S TLUMÍCÍ GUMOU OSTATNÍ: DODÁVKA VČETNĚ KOTVÍCÍCH A MONTÁŽNÍCH PRVKŮ PROSKLENÁ ČÁST DVEŘÍ MUSÍ BÝT VE VÝŠCE 800 MM AŽ 1000 MM A ZÁROVEŇ VE VÝŠCE 1400 AŽ 1600 MM KONTRASTNĚ OZNAČENO OPROTI POZADÍ, ZEJMÉNA MUSÍ MÍT VÝRAZNÝ PRUH ZNAČEK O PRŮMĚRU 50 MM VZDÁLENÝCH OD SEBE NEJVÍCE 150 MM, JASNĚ VIDITELNÝCH OPROTI POZADÍ.	KS	-	1	-	-	-	-	-	-	1

STAVBA

BYTOVÝ DŮM HAVLIČKOVÁ 1

NÁZEV VÝKRESU

VÝPIS ZÁMEČNICKÝCH VÝROBKŮ SO 102.1

MĚŘÍTKO 1:50

OZN.	SO	ROZMĚR [mm]	SCHÉMA	POPIS	MJ	POČET KUSŮ 1.PP	1.NP	2.NP	3.NP	4.NP	5.NP	6.NP	STŘECHA	CELKEM
Z1/42	102.1	STAVEBNÍ OTVOR 2600/2550 KŘÍDLO 900+900/2470 PANIK	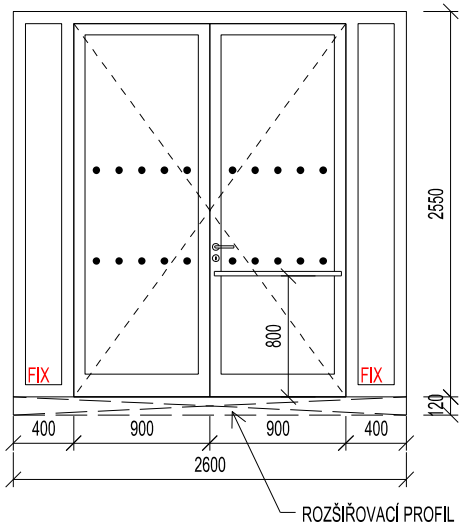	DVEŘE DVOUKŘÍDLÉ HLINÍKOVÉ HLADKÉ PROSKLENÉ SE BOČNÍMI FIXNÍMI ČÁSTMI DVEŘNÍ KŘÍDLO: HLINÍKOVÝ RÁM V ODSTÍNU RAL 7022 MAT, S ČIRÝM JEDNODUCHÝM BEZPEČNOSTNÍM KALENÝM SKLEM ZÁRUBEŇ: SOUČASTÍ DODÁVKY DVEŘÍ JSOU HLINÍKOVÉ SYSTÉMOVÉ ZÁRUBNĚ S ROZŠIŘOVACÍM PROFILEM (PŘÍPADNĚ KONSTRUKČNÍ IZOLAČNÍ DESKY NA POLYURETANOVÉ BÁZI) KOVÁNÍ: KOVANÍ S DĚLENÝMI KRUHOVÝMI ŠTÍTKY, ROZETA PRO CYLINDRICKÝ ZÁMEK, BEZPEČNOSTNÍ EURO ZÁMEK OBOUSTRANNÝ, KLIKA- KLIKA, MATERIÁL BROUŠENÁ NEREZ, PANIKOVÉ KOVÁNÍ BEZPEČNOSTNÍ TŘÍDA 3 DVEŘNÍ ZARÁŽKA KOVOVÁ (NEREZ MAT) S TLUMÍCÍ GUMOU OSTATNÍ: DODÁVKA VČETNĚ KOTVÍCÍCH A MONTÁŽNÍCH PRVKŮ DVEŘE OBSAHUJÍ MADLO (NEREZ MAT), PRŮMĚR 30 MM, DÉLKA 830 MM, ROZTEČ 800 MM. PROSKLENÁ ČÁST DVEŘÍ MUSÍ BÝT VE VÝŠCE 800 MM AŽ 1000 MM A ZÁROVEŇ VE VÝŠCE 1400 AŽ 1600 MM KONTRASTNĚ OZNAČENO OPROTI POZADÍ, ZEJMÉNA MUSÍ MÍT VÝRAZNÝ PRUH ZNAČEK O PRŮMĚRU 50 MM VZDÁLENÝCH OD SEBE NEJVÍCE 150 MM, JASNĚ VIDITELNÝCH OPROTI POZADÍ.	KS	-	1	-	-	-	-	-	-	1
Z1/43	102.1	STAVEBNÍ OTVOR 1060/2180 KŘÍDLO 900/2100 EI 45 DP1 - C - S	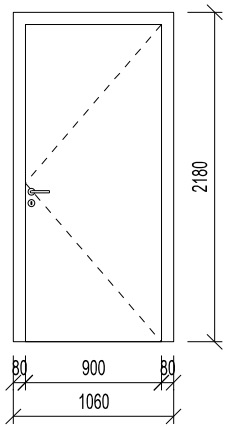	DVEŘE JEDNOKŘÍDLÉ HLINÍKOVÉ HLADKÉ, PLNÉ SE SAMOZAVÍRAČEM, KOUŘOTĚSNÉ DVEŘNÍ KŘÍDLO: HLINÍKOVÝ RÁM V ODSTÍNU RAL 7022 MAT, S PROTIPOŽÁRNÍ VÝPLNÍ ZÁRUBEŇ: SOUČASTÍ DODÁVKY DVEŘÍ JSOU HLINÍKOVÉ SYSTÉMOVÉ ZÁRUBNĚ S ROZŠIŘOVACÍM PROFILEM, OBOUSTRANNĚ PLOŠNĚ LÍCUJÍCÍ VÝPLŇ KOVÁNÍ: PROTIPOŽÁRNÍ KOVANÍ S DĚLENÝMI KRUHOVÝMI ŠTÍTKY, ROZETA PRO CYLINDRICKÝ ZÁMEK, BEZPEČNOSTNÍ EURO ZÁMEK OBOUSTRANNÝ, KLIKA- KLIKA, MATERIÁL BROUŠENÁ NEREZ, BEZPEČNOSTNÍ TŘÍDA 3 DVEŘNÍ ZARÁŽKA KOVOVÁ (NEREZ MAT) S TLUMÍCÍ GUMOU OSTATNÍ: DODÁVKA VČETNĚ KOTVÍCÍCH A MONTÁŽNÍCH PRVKŮ	KS	-	1	-	-	-	-	-	-	1

STAVBA

BYTOVÝ DŮM HAVLIČKOVÁ 1

NÁZEV VÝKRESU

VÝPIS ZÁMEČNICKÝCH VÝROBKŮ SO 102.1

MĚŘÍTKO 1:50

OZN.	SO	ROZMĚR [mm]	SCHÉMA	POPIS	MJ	POČET KUSŮ 1.PP	1.NP	2.NP	3.NP	4.NP	5.NP	6.NP	STŘECHA	CELKEM
Z1/44	102.1	STAVEBNÍ OTVOR 1960/2300 KŘÍDLO 900+900/2220 PANIK	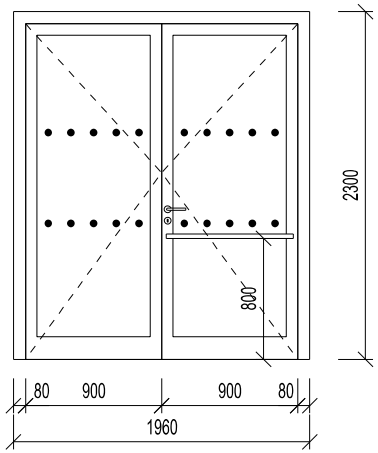	DVEŘE DVOUKŘÍDLÉ HLINÍKOVÉ HLADKÉ PROSKLENÉ DVEŘNÍ KŘÍDLO: HLINÍKOVÝ RÁM V ODSTÍNU RAL 7022 MAT, S ČIRÝM JEDNODUCHÝM BEZPEČNOSTNÍM KALENÝM SKLEM ZÁRUBEŇ: SOUČASTÍ DODÁVKY DVEŘÍ JSOU HLINÍKOVÉ SYSTÉMOVÉ ZÁRUBNĚ S ROZŠIŘOVACÍM PROFILEM (PŘÍPADNĚ KONSTRUKČNÍ IZOLAČNÍ DESKY NA POLYURETANOVÉ BÁZI) KOVÁNÍ: KOVANÍ S DĚLENÝMI KRUHOVÝMI ŠTÍTKY, ELEKTROMECHANICKÝ ZÁMEK V KOORDINACÍ S PROFESÍ ELEKTRO, KLIKA- KLIKA, MATERIÁL BROUŠENÁ NEREZ, PANIKOVÉ KOVÁNÍ BEZPEČNOSTNÍ TŘÍDA 3 DVEŘNÍ ZARÁŽKA KOVOVÁ (NEREZ MAT) S TLUMÍCÍ GUMOU OSTATNÍ: DODÁVKA VČETNĚ KOTVÍCÍCH A MONTÁŽNÍCH PRVKŮ DVEŘE OBSAHUJÍ MADLO (NEREZ MAT), PRŮMĚR 30 MM, DÉLKA 830 MM, ROZTEČ 800 MM. PROSKLENÁ ČÁST DVEŘÍ MUSÍ BÝT VE VÝŠCE 800 MM AŽ 1000 MM A ZÁROVEŇ VE VÝŠCE 1400 AŽ 1600 MM KONTRASTNĚ OZNAČENO OPROTI POZADÍ, ZEJMÉNA MUSÍ MÍT VÝRAZNÝ PRUH ZNAČEK O PRŮMĚRU 50 MM VZDÁLENÝCH OD SEBE NEJVÍCE 150 MM, JASNĚ VIDITELNÝCH OPROTI POZADÍ.	KS	-	1	-	-	-	-	-	-	1
Z1/45	102.1	STAVEBNÍ OTVOR 1450/2300 KŘÍDLO 900+900/2220 PANIK	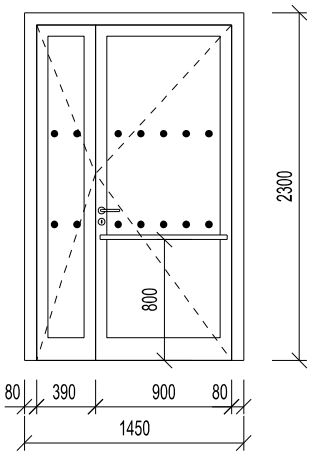	DVEŘE DVOUKŘÍDLÉ HLINÍKOVÉ HLADKÉ PROSKLENÉ DVEŘNÍ KŘÍDLO: HLINÍKOVÝ RÁM V ODSTÍNU RAL 7022 MAT, S ČIRÝM JEDNODUCHÝM BEZPEČNOSTNÍM KALENÝM SKLEM ZÁRUBEŇ: SOUČASTÍ DODÁVKY DVEŘÍ JSOU HLINÍKOVÉ SYSTÉMOVÉ ZÁRUBNĚ S ROZŠIŘOVACÍM PROFILEM (PŘÍPADNĚ KONSTRUKČNÍ IZOLAČNÍ DESKY NA POLYURETANOVÉ BÁZI) KOVÁNÍ: KOVANÍ S DĚLENÝMI KRUHOVÝMI ŠTÍTKY, ELEKTROMECHANICKÝ ZÁMEK V KOORDINACÍ S PROFESÍ ELEKTRO, KLIKA- KLIKA, MATERIÁL BROUŠENÁ NEREZ, PANIKOVÉ KOVÁNÍ BEZPEČNOSTNÍ TŘÍDA 3 DVEŘNÍ ZARÁŽKA KOVOVÁ (NEREZ MAT) S TLUMÍCÍ GUMOU OSTATNÍ: DODÁVKA VČETNĚ KOTVÍCÍCH A MONTÁŽNÍCH PRVKŮ DVEŘE OBSAHUJÍ MADLO (NEREZ MAT), PRŮMĚR 30 MM, DÉLKA 830 MM, ROZTEČ 800 MM. PROSKLENÁ ČÁST DVEŘÍ MUSÍ BÝT VE VÝŠCE 800 MM AŽ 1000 MM A ZÁROVEŇ VE VÝŠCE 1400 AŽ 1600 MM KONTRASTNĚ OZNAČENO OPROTI POZADÍ, ZEJMÉNA MUSÍ MÍT VÝRAZNÝ PRUH ZNAČEK O PRŮMĚRU 50 MM VZDÁLENÝCH OD SEBE NEJVÍCE 150 MM, JASNĚ VIDITELNÝCH OPROTI POZADÍ.	KS	-	1	-	-	-	-	-	-	1

STAVBA

BYTOVÝ DŮM HAVLIČKOVÁ 1

NÁZEV VÝKRESU

VÝPIS ZÁMEČNICKÝCH VÝROBKŮ SO 102.1

MĚŘÍTKO 1:50

OZN.	SO	ROZMĚR [mm]	SCHÉMA	POPIS	MJ	POČET KUSŮ 1.PP	1.NP	2.NP	3.NP	4.NP	5.NP	6.NP	STŘECHA	CELKEM
Z1/46	102.1	STAVEBNÍ OTVOR 1060/2300 KŘÍDLO 900/2220 EI 30 DP3 - C - S PANIK	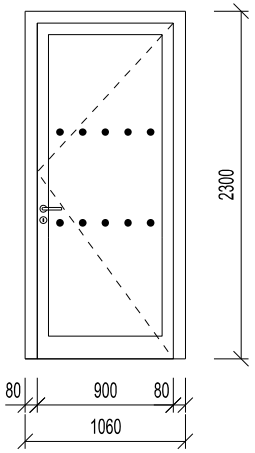	DVEŘE JEDNOKŘÍDLÉ HLINÍKOVÉ HLADKÉ PROSKLENÉ SE SAMOZAVÍRAČEM, KOUŘOTESNÉ DVEŘNÍ KŘÍDLO: HLINÍKOVÝ RÁM V ODSTÍNU RAL 7022 MAT, S ČIRÝM JEDNODUCHÝM BEZPEČNOSTNÍM KALENÝM SKLEM ZÁRUBEŇ: SOUČASTÍ DODÁVKY DVEŘÍ JSOU HLINÍKOVÉ SYSTÉMOVÉ ZÁRUBNĚ S ROZŠIŘOVACÍM PROFILEM KOVÁNÍ: PROTIPOŽÁRNÍ KOVANÍ S DĚLENÝMI KRUHOVÝMI ŠTÍTKY, ROZETA PRO CYLINDRICKÝ ZÁMEK, BEZPEČNOSTNÍ EURO ZÁMEK OBOUSTRANNÝ, KLIKA- KLIKA, MATERIÁL BROUŠENÁ NEREZ, PANIKOVÉ KOVÁNÍ BEZPEČNOSTNÍ TŘÍDA 3 DVEŘNÍ ZARÁŽKA KOVOVÁ (NEREZ MAT) S TLUMÍCÍ GUMOU OSTATNÍ: DODÁVKA VČETNĚ KOTVÍCÍCH A MONTÁŽNÍCH PRVKŮ PROSKLENÁ ČÁST DVEŘÍ MUSÍ BÝT VE VÝŠCE 800 MM AŽ 1000 MM A ZÁROVEŇ VE VÝŠCE 1400 AŽ 1600 MM KONTRASTNĚ OZNAČENO OPROTI POZADÍ, ZEJMÉNA MUSÍ MÍT VÝRAZNÝ PRUH ZNAČEK O PRŮMĚRU 50 MM VZDÁLENÝCH OD SEBE NEJVÍCE 150 MM, JASNĚ VIDITELNÝCH OPROTI POZADÍ.	KS	-	1	-	-	-	-	-	-	1
Z1/47	102.1	STAVEBNÍ OTVOR 1260/2300 KŘÍDLO 1100/2220 PANIK	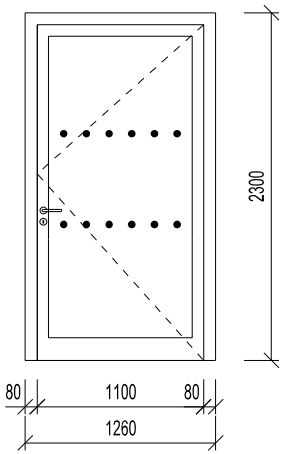	DVEŘE JEDNOKŘÍDLÉ HLINÍKOVÉ HLADKÉ PROSKLENÉ DVEŘNÍ KŘÍDLO: HLINÍKOVÝ RÁM V ODSTÍNU RAL 7022 MAT, S ČIRÝM JEDNODUCHÝM BEZPEČNOSTNÍM KALENÝM SKLEM ZÁRUBEŇ: SOUČASTÍ DODÁVKY DVEŘÍ JSOU HLINÍKOVÉ SYSTÉMOVÉ ZÁRUBNĚ S ROZŠIŘOVACÍM PROFILEM (PŘÍPADNĚ KONSTRUKČNÍ IZOLAČNÍ DESKY NA POLYURETANOVÉ BÁZI) KOVÁNÍ: KOVANÍ S DĚLENÝMI KRUHOVÝMI ŠTÍTKY, ROZETA PRO CYLINDRICKÝ ZÁMEK, BEZPEČNOSTNÍ EURO ZÁMEK OBOUSTRANNÝ, KLIKA- KLIKA, MATERIÁL BROUŠENÁ NEREZ, PANIKOVÉ KOVÁNÍ BEZPEČNOSTNÍ TŘÍDA 3 DVEŘNÍ ZARÁŽKA KOVOVÁ (NEREZ MAT) S TLUMÍCÍ GUMOU OSTATNÍ: DODÁVKA VČETNĚ KOTVÍCÍCH A MONTÁŽNÍCH PRVKŮ PROSKLENÁ ČÁST DVEŘÍ MUSÍ BÝT VE VÝŠCE 800 MM AŽ 1000 MM A ZÁROVEŇ VE VÝŠCE 1400 AŽ 1600 MM KONTRASTNĚ OZNAČENO OPROTI POZADÍ, ZEJMÉNA MUSÍ MÍT VÝRAZNÝ PRUH ZNAČEK O PRŮMĚRU 50 MM VZDÁLENÝCH OD SEBE NEJVÍCE 150 MM, JASNĚ VIDITELNÝCH OPROTI POZADÍ.	KS	-	1	-	-	-	-	-	-	1

STAVBA

BYTOVÝ DŮM HAVLIČKOVÁ 1

NÁZEV VÝKRESU

VÝPIS ZÁMEČNICKÝCH VÝROBKŮ SO 102.1

MĚŘÍTKO 1:50

OZN.	SO	ROZMĚR [mm]	SCHÉMA	POPIS	MJ	POČET KUSŮ 1.PP	1.NP	2.NP	3.NP	4.NP	5.NP	6.NP	STŘECHA	CELKEM
Z1/48	102.1	STAVEBNÍ OTVOR 3015/2300 KŘÍDLO 900+900/2220 EI 30 DP3 - C - S PANIK	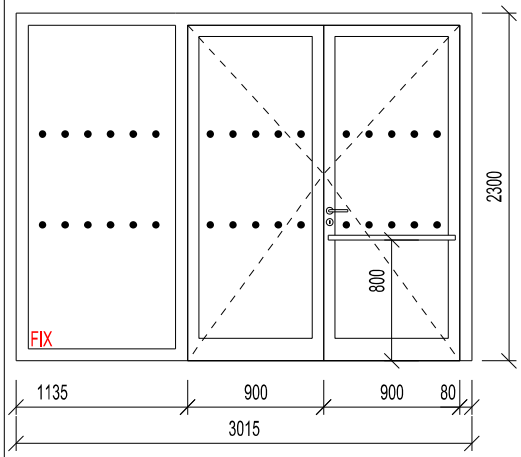	DVEŘE DVOUKŘÍDLÉ HLINÍKOVÉ HLADKÉ PROSKLENÉ S BOČNÍ FIXNÍ ČÁSTI A SAMOZAVÍRAČEM, KOUŘOTĚSNÉ DVEŘNÍ KŘÍDLO: HLINIKOVÝ RÁM V ODSTÍNU RAL 7022 MAT, S ČIRÝM JEDNODUCHÝM BEZPEČNOSTNÍM KALENÝM SKLEM ZÁRUBEŇ: SOUČASTÍ DODÁVKY DVEŘÍ JSOU HLINIKOVÉ SYSTÉMOVÉ ZÁRUBNĚ S ROZŠIŘOVACÍM PROFILEM KOVÁNÍ: PROTIPOŽÁRNÍ KOVANÍ S DĚLENÝMI KRUHOVÝMI ŠTÍTKY, ROZETA PRO CYLINDRICKÝ ZÁMEK, BEZPEČNOSTNÍ EURO ZÁMEK OBOUSTRANNÝ, KLIKA- KLIKA, MATERIÁL BROUŠENÁ NEREZ, PANIKOVÉ KOVÁNÍ BEZPEČNOSTNÍ TŘÍDA 3 DVEŘNÍ ZARÁŽKA KOVOVÁ (NEREZ MAT) S TLUMÍCÍ GUMOU OSTATNÍ: DODÁVKA VČETNĚ KOTVÍCÍCH A MONTÁŽNÍCH PRVKŮ DVEŘE OBSAHUJÍ MADLO (NEREZ MAT), PRŮMĚR 30 MM, DÉLKA 830 MM, ROZTEČ 800 MM. PROSKLENÁ ČÁST DVEŘÍ MUSÍ BÝT VE VÝŠCE 800 MM AŽ 1000 MM A ZÁROVEŇ VE VÝŠCE 1400 AŽ 1600 MM KONTRASTNĚ OZNAČENO OPROTI POZADÍ, ZEJMÉNA MUSÍ MÍT VÝRAZNÝ PRUH ZNAČEK O PRŮMĚRU 50 MM VZDÁLENÝCH OD SEBE NEJVÍCE 150 MM, JASNĚ VIDITELNÝCH OPROTI POZADÍ.	KS	-	-	1	1	1	1	-	-	4
Z1/49	102.1	STAVEBNÍ OTVOR 1500/2300 KŘÍDLO 900+440/2220 EI 30 DP3 - C - S PANIK	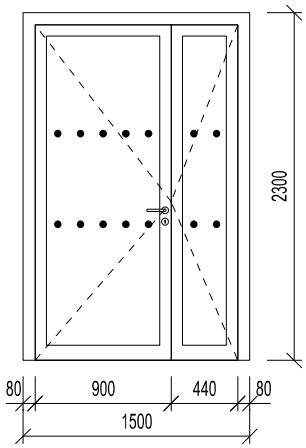	DVEŘE DVOUKŘÍDLÉ HLINÍKOVÉ HLADKÉ PROSKLENÉ SE SAMOZAVÍRAČEM, KOUŘOTĚSNÉ DVEŘNÍ KŘÍDLO: HLINIKOVÝ RÁM V ODSTÍNU RAL 7022 MAT, S ČIRÝM JEDNODUCHÝM BEZPEČNOSTNÍM KALENÝM SKLEM ZÁRUBEŇ: SOUČASTÍ DODÁVKY DVEŘÍ JSOU HLINIKOVÉ SYSTÉMOVÉ ZÁRUBNĚ S ROZŠIŘOVACÍM PROFILEM KOVÁNÍ: PROTIPOŽÁRNÍ KOVANÍ S DĚLENÝMI KRUHOVÝMI ŠTÍTKY, ROZETA PRO CYLINDRICKÝ ZÁMEK, BEZPEČNOSTNÍ EURO ZÁMEK OBOUSTRANNÝ, KLIKA- KLIKA, MATERIÁL BROUŠENÁ NEREZ, PANIKOVÉ KOVÁNÍ BEZPEČNOSTNÍ TŘÍDA 3 DVEŘNÍ ZARÁŽKA KOVOVÁ (NEREZ MAT) S TLUMÍCÍ GUMOU OSTATNÍ: DODÁVKA VČETNĚ KOTVÍCÍCH A MONTÁŽNÍCH PRVKŮ PROSKLENÁ ČÁST DVEŘÍ MUSÍ BÝT VE VÝŠCE 800 MM AŽ 1000 MM A ZÁROVEŇ VE VÝŠCE 1400 AŽ 1600 MM KONTRASTNĚ OZNAČENO OPROTI POZADÍ, ZEJMÉNA MUSÍ MÍT VÝRAZNÝ PRUH ZNAČEK O PRŮMĚRU 50 MM VZDÁLENÝCH OD SEBE NEJVÍCE 150 MM, JASNĚ VIDITELNÝCH OPROTI POZADÍ.	KS	-	-	1	1	1	1	-	-	4

STAVBA

BYTOVÝ DŮM HAVLIČKOVÁ 1

NÁZEV VÝKRESU

VÝPIS ZÁMEČNICKÝCH VÝROBKŮ SO 102.1

MĚŘÍTKO 1:50

OZN.	SO	ROZMĚR [mm]	SCHÉMA	POPIS	MJ	POČET KUSŮ								
						1.PP	1.NP	2.NP	3.NP	4.NP	5.NP	6.NP	STŘECHA	CELKEM
Z1/50	102.1	STAVEBNÍ OTVOR 1500/2180 KŘÍDLO 440+900/2220 EI 30 DP3 - C - S	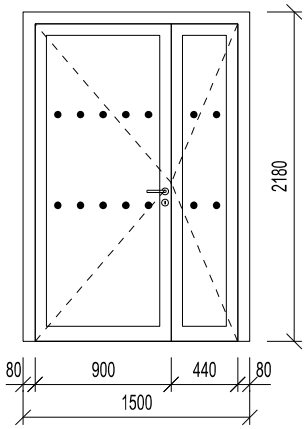	DVEŘE DVOUKŘÍDLÉ HLINÍKOVÉ HLADKÉ PROSKLENÉ SE SAMOZAVÍRAČEM, KOUŘOTĚSNÉ DVEŘNÍ KŘÍDLO: HLINÍKOVÝ RÁM V ODSTÍNU RAL 7022 MAT, S ČIRÝM JEDNODUCHÝM BEZPEČNOSTNÍM KALENÝM SKLEM ZÁRUBEŇ: SOUČASTÍ DODÁVKY DVEŘÍ JSOU HLINÍKOVÉ SYSTÉMOVÉ ZÁRUBNĚ S ROZŠIŘOVACÍM PROFILEM KOVÁNÍ: PROTIPOŽÁRNÍ KOVANÍ S DĚLENÝMI KRUHOVÝMI ŠTÍTKY, ROZETA PRO CYLINDRICKÝ ZÁMEK, BEZPEČNOSTNÍ EURO ZÁMEK OBOUSTRANNÝ, KLIKA- KLIKA, MATERIÁL BROUŠENÁ NEREZ, BEZPEČNOSTNÍ TŘÍDA 3 DVEŘNÍ ZARÁŽKA KOVOVÁ (NEREZ MAT) S TLUMÍCÍ GUMOU OSTATNÍ: DODÁVKA VČETNĚ KOTVÍCÍCH A MONTÁŽNÍCH PRVKŮ PROSKLENÁ ČÁST DVEŘÍ MUSÍ BÝT VE VÝŠCE 800 MM AŽ 1000 MM A ZÁROVEŇ VE VÝŠCE 1400 AŽ 1600 MM KONTRASTNĚ OZNAČENO OPROTI POZADÍ, ZEJMÉNA MUSÍ MÍT VÝRAZNÝ PRUH ZNAČEK O PRŮMĚRU 50 MM VZDÁLENÝCH OD SEBE NEJVÍCE 150 MM, JASNĚ VIDITELNÝCH OPROTI POZADÍ.	KS	-	-	-	-	-	-	1	-	1
Z1/51	102.1	STAVEBNÍ OTVOR 1500/2180 KŘÍDLO 900+440/2100 EI 30 DP3 - C - S PANIK	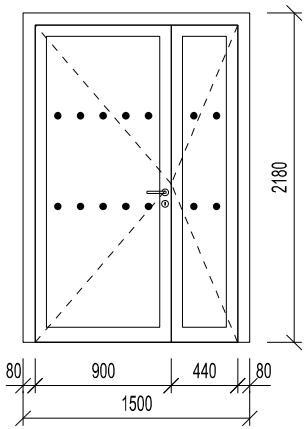	DVEŘE DVOUKŘÍDLÉ HLINÍKOVÉ HLADKÉ PROSKLENÉ SE SAMOZAVÍRAČEM, KOUŘOTĚSNÉ DVEŘNÍ KŘÍDLO: HLINÍKOVÝ RÁM V ODSTÍNU RAL 7022 MAT, S ČIRÝM JEDNODUCHÝM BEZPEČNOSTNÍM KALENÝM SKLEM ZÁRUBEŇ: SOUČASTÍ DODÁVKY DVEŘÍ JSOU HLINÍKOVÉ SYSTÉMOVÉ ZÁRUBNĚ S ROZŠIŘOVACÍM PROFILEM KOVÁNÍ: PROTIPOŽÁRNÍ KOVANÍ S DĚLENÝMI KRUHOVÝMI ŠTÍTKY, ROZETA PRO CYLINDRICKÝ ZÁMEK, BEZPEČNOSTNÍ EURO ZÁMEK OBOUSTRANNÝ, KLIKA- KLIKA, MATERIÁL BROUŠENÁ NEREZ, PANIKOVÉ KOVÁNÍ BEZPEČNOSTNÍ TŘÍDA 3 DVEŘNÍ ZARÁŽKA KOVOVÁ (NEREZ MAT) S TLUMÍCÍ GUMOU OSTATNÍ: DODÁVKA VČETNĚ KOTVÍCÍCH A MONTÁŽNÍCH PRVKŮ PROSKLENÁ ČÁST DVEŘÍ MUSÍ BÝT VE VÝŠCE 800 MM AŽ 1000 MM A ZÁROVEŇ VE VÝŠCE 1400 AŽ 1600 MM KONTRASTNĚ OZNAČENO OPROTI POZADÍ, ZEJMÉNA MUSÍ MÍT VÝRAZNÝ PRUH ZNAČEK O PRŮMĚRU 50 MM VZDÁLENÝCH OD SEBE NEJVÍCE 150 MM, JASNĚ VIDITELNÝCH OPROTI POZADÍ.	KS	-	-	-	-	-	-	2	-	2

STAVBA

BYTOVÝ DŮM HAVLIČKOVÁ 1

NÁZEV VÝKRESU

VÝPIS ZÁMEČNICKÝCH VÝROBKŮ SO 102.1

MĚŘÍTKO 1:50

OZN.	SO	ROZMĚR [mm]	SCHÉMA	POPIS	MJ	POČET KUSŮ 1.PP	1.NP	2.NP	3.NP	4.NP	5.NP	6.NP	STŘECHA	CELKEM
Z1/52	102.1	STAVEBNÍ OTVOR 1500/2180 KŘÍDLO 440+900/2100 PANIK	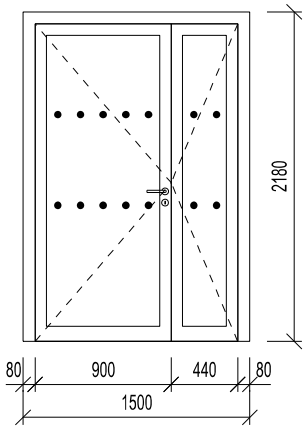	DVEŘE DVOUKŘÍDLÉ HLINÍKOVÉ HLADKÉ PROSKLENÉ SE SAMOZAVÍRAČEM DVEŘNÍ KŘÍDLO: HLINÍKOVÝ RÁM V ODSTÍNU RAL 7022 MAT, S ČIRÝM JEDNODUCHÝM BEZPEČNOSTNÍM KALENÝM SKLEM ZÁRUBEŇ: SOUČASTÍ DODÁVKY DVEŘÍ JSOU HLINÍKOVÉ SYSTÉMOVÉ ZÁRUBNĚ S ROZŠIŘOVACÍM PROFILEM (PŘÍPADNĚ KONSTRUKČNÍ IZOLAČNÍ DESKY NA POLYURETANOVÉ BÁZI) KOVÁNÍ: KOVANÍ S DĚLENÝMI KRUHOVÝMI ŠTÍTKY, ROZETA PRO CYLINDRICKÝ ZÁMEK, BEZPEČNOSTNÍ EURO ZÁMEK OBOUSTRANNÝ, KLIKA- KLIKA, MATERIÁL BROUŠENÁ NEREZ, PANIKOVÉ KOVÁNÍ BEZPEČNOSTNÍ TŘÍDA 3 DVEŘNÍ ZARÁŽKA KOVOVÁ (NEREZ MAT) S TLUMÍCÍ GUMOU OSTATNÍ: DODÁVKA VČETNĚ KOTVÍCÍCH A MONTÁŽNÍCH PRVKŮ PROSKLENÁ ČÁST DVEŘÍ MUSÍ BÝT VE VÝŠCE 800 MM AŽ 1000 MM A ZÁROVEŇ VE VÝŠCE 1400 AŽ 1600 MM KONTRASTNĚ OZNAČENO OPROTI POZADÍ, ZEJMÉNA MUSÍ MÍT VÝRAZNÝ PRUH ZNAČEK O PRŮMĚRU 50 MM VZDÁLENÝCH OD SEBE NEJVÍCE 150 MM, JASNĚ VIDITELNÝCH OPROTI POZADÍ.	KS	-	-	-	-	-	-	1	-	1
Z1/53	102.1	STAVEBNÍ OTVOR 1400/2005 EW 45 DP1 - C		OCELOVÁ ZÁRUBEŇ PRO DODATEČNOU MONTÁŽ, PRO BEZFALCOVÉ DVEŘE, S TĚSNĚNÍM PRO TLOUŠŤKU ZDIVA 115 MM MATERIÁL: VYROBENÁ Z ŽÁROVĚ POZINKOVANÉHO PLECHU SÍLY 1,5 MM. ZÁRUBEŇ JE Z VÝROBY UPRAVENÁ ZÁKLADNÍ ANTIKOROZNÍ BARVOU. POVRCH: LAK, BARVA RAL 9016 MAT OSTATNÍ: ZÁRUBEŇ JE UPRAVENÁ NA DEKLAROVANOU POŽÁRNÍ ODOLNOST! DODÁVKA VČETNĚ MONTÁŽE	KS	1	-	-	-	-	-	-	-	1
Z1/54	102.1	STAVEBNÍ OTVOR 1600/2005 EW 90 DP1 - C		ROHOVÁ OCELOVÁ ZÁRUBEŇ PRO DODATEČNOU MONTÁŽ, PRO BEZFALCOVÉ DVEŘE, S TĚSNĚNÍM MATERIÁL: VYROBENÁ Z ŽÁROVĚ POZINKOVANÉHO PLECHU SÍLY 1,5 MM. ZÁRUBEŇ JE Z VÝROBY UPRAVENÁ ZÁKLADNÍ ANTIKOROZNÍ BARVOU. POVRCH: LAK, BARVA RAL 9016 MAT OSTATNÍ: ZÁRUBEŇ JE UPRAVENÁ NA DEKLAROVANOU POŽÁRNÍ ODOLNOST! DODÁVKA VČETNĚ MONTÁŽE	KS	1	-	-	-	-	-	-	-	1

STAVBA

BYTOVÝ DŮM HAVLIČKOVÁ 1

NÁZEV VÝKRESU

VÝPIS ZÁMEČNICKÝCH VÝROBKŮ SO 102.1

MĚŘÍTKO 1:50

OZN.	SO	ROZMĚR [mm]	SCHÉMA	POPIS	MJ	POČET KUSŮ 1.PP	1.NP	2.NP	3.NP	4.NP	5.NP	6.NP	STŘECHA	CELKEM
Z1/55	102.1		NEOBSAZENO		KS	-	-	-	-	-	-	-	-	-
Z1/56P	102.1	STAVEBNÍ OTVOR 970/2135 PRAVÉ EI 45 DP1 - C - S	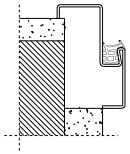 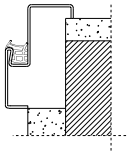	ROHOVÁ OCELOVÁ ZÁRUBEŇ PRO DODATEČNOU MONTÁŽ, PRO BEZFALCOVÉ DVEŘE, S TĚSNĚNÍM MATERIÁL: VYROBENÁ Z ŽÁROVĚ POZINKOVANÉHO PLECHU SÍLY 1,5 MM. ZÁRUBEŇ JE Z VÝROBY UPRAVENÁ ZÁKLADNÍ ANTIKOROZNÍ BARVOU. POVRCH: LAK, BARVA RAL 9016 MAT OSTATNÍ: ZÁRUBEŇ JE UPRAVENÁ NA DEKLAROVANOU POŽÁRNÍ ODOLNOST! DODÁVKA VČETNĚ MONTÁŽE	KS	-	1	-	-	-	-	-	-	1
Z1/56L	102.1	STAVEBNÍ OTVOR 970/2135 LEVÉ EI 45 DP1 - C - S			KS	-	-	-	-	-	-	-	-	-
Z1/57P	102.1	STAVEBNÍ OTVOR 970/2135 PRAVÉ EI 45 DP3 - C - S	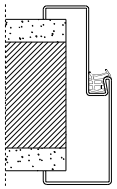 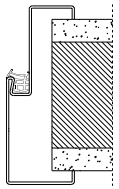	OCELOVÁ ZÁRUBEŇ PRO DODATEČNOU MONTÁŽ, PRO BEZFALCOVÉ DVEŘE, S TĚSNĚNÍM PRO TLOUŠŤKU ZDIVA 115 MM MATERIÁL: VYROBENÁ Z ŽÁROVĚ POZINKOVANÉHO PLECHU SÍLY 1,5 MM. ZÁRUBEŇ JE Z VÝROBY UPRAVENÁ ZÁKLADNÍ ANTIKOROZNÍ BARVOU. POVRCH: LAK, BARVA RAL 9016 MAT OSTATNÍ: ZÁRUBEŇ JE UPRAVENÁ NA DEKLAROVANOU POŽÁRNÍ ODOLNOST! DODÁVKA VČETNĚ MONTÁŽE	KS	-	-	-	-	-	-	-	-	-
Z1/57L	102.1	STAVEBNÍ OTVOR 970/2135 LEVÉ EI 45 DP3 - C - S			KS	-	1	-	-	-	-	-	-	1
Z1/58P	102.1	STAVEBNÍ OTVOR 970/2135 PRAVÉ EW 30 DP3	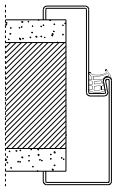 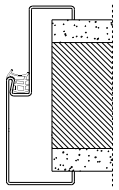	OCELOVÁ ZÁRUBEŇ PRO DODATEČNOU MONTÁŽ, PRO BEZFALCOVÉ DVEŘE, S TĚSNĚNÍM PRO TLOUŠŤKU ZDIVA 250 MM MATERIÁL: VYROBENÁ Z ŽÁROVĚ POZINKOVANÉHO PLECHU SÍLY 1,5 MM. ZÁRUBEŇ JE Z VÝROBY UPRAVENÁ ZÁKLADNÍ ANTIKOROZNÍ BARVOU. POVRCH: LAK, BARVA RAL 9016 MAT OSTATNÍ: ZÁRUBEŇ JE UPRAVENÁ NA DEKLAROVANOU POŽÁRNÍ ODOLNOST! DODÁVKA VČETNĚ MONTÁŽE	KS	-	-	3	3	3	3	-	-	12
Z1/58L	102.1	STAVEBNÍ OTVOR 970/2135 LEVÉ EW 30 DP3			KS	-	-	5	5	5	2	-	-	17

STAVBA

BYTOVÝ DŮM HAVLIČKOVÁ 1

NÁZEV VÝKRESU

VÝPIS ZÁMEČNICKÝCH VÝROBKŮ SO 102.1

MĚŘÍTKO 1:50

OZN.	SO	ROZMĚR [mm]	SCHÉMA	POPIS	MJ	POČET KUSŮ 1.PP	1.NP	2.NP	3.NP	4.NP	5.NP	6.NP	STŘECHA	CELKEM
Z1/59P	102.1	STAVEBNÍ OTVOR 870/2135 PRAVÉ EW 30 DP3		OCELOVÁ ZÁRUBEŇ PRO DODATEČNOU MONTÁŽ, PRO BEZFALCOVÉ DVEŘE, S TĚSNĚNÍM PRO TLOUŠŤKU ZDIVA 115 MM MATERIÁL: VYROBENÁ Z ŽÁROVĚ POZINKOVANÉHO PLECHU SÍLY 1,5 MM. ZÁRUBEŇ JE Z VÝROBY UPRAVENÁ ZÁKLADNÍ ANTIKOROZNÍ BARVOU. POVRCH: LAK, BARVA RAL 9016 MAT OSTATNÍ: ZÁRUBEŇ JE UPRAVENÁ NA DEKLAROVANOU POŽÁRNÍ ODOLNOST! DODÁVKA VČETNĚ MONTÁŽE	KS	-	-	1	-	-	-	-	-	1
Z1/59L	102.1	STAVEBNÍ OTVOR 870/2135 LEVÉ EW 30 DP3			KS	-	-	-	-	-	-	-	-	-
Z1/60	102.1	STAVEBNÍ OTVOR 1325/2135 PRAVÉ EW 30 DP3 - C		OCELOVÁ ZÁRUBEŇ PRO DODATEČNOU MONTÁŽ, PRO BEZFALCOVÉ DVEŘE, S TĚSNĚNÍM PRO TLOUŠŤKU ZDIVA 115 MM MATERIÁL: VYROBENÁ Z ŽÁROVĚ POZINKOVANÉHO PLECHU SÍLY 1,5 MM. ZÁRUBEŇ JE Z VÝROBY UPRAVENÁ ZÁKLADNÍ ANTIKOROZNÍ BARVOU. POVRCH: LAK, BARVA RAL 9016 MAT OSTATNÍ: ZÁRUBEŇ JE UPRAVENÁ NA DEKLAROVANOU POŽÁRNÍ ODOLNOST! DODÁVKA VČETNĚ MONTÁŽE	KS	-	-	1	1	1	1	-	-	4
Z1/61	102.1	STAVEBNÍ OTVOR 1570/2005		OCELOVÁ ZÁRUBEŇ PRO DODATEČNOU MONTÁŽ, PRO BEZFALCOVÉ DVEŘE, S TĚSNĚNÍM PRO TLOUŠŤKU ZDIVA 115 MM MATERIÁL: VYROBENÁ Z ŽÁROVĚ POZINKOVANÉHO PLECHU SÍLY 1,5 MM. ZÁRUBEŇ JE Z VÝROBY UPRAVENÁ ZÁKLADNÍ ANTIKOROZNÍ BARVOU. POVRCH: LAK, BARVA RAL 9016 MAT OSTATNÍ: DODÁVKA VČETNĚ MONTÁŽE	KS	2	-	-	-	-	-	-	-	2
Z1/62P	102.1	STAVEBNÍ OTVOR 870/2005 PRAVÉ		OCELOVÁ ZÁRUBEŇ PRO DODATEČNOU MONTÁŽ, PRO BEZFALCOVÉ DVEŘE, S TĚSNĚNÍM PRO TLOUŠŤKU ZDIVA 115 MM MATERIÁL: VYROBENÁ Z ŽÁROVĚ POZINKOVANÉHO PLECHU SÍLY 1,5 MM. ZÁRUBEŇ JE Z VÝROBY UPRAVENÁ ZÁKLADNÍ ANTIKOROZNÍ BARVOU. POVRCH: LAK, BARVA RAL 9016 MAT OSTATNÍ: DODÁVKA VČETNĚ MONTÁŽE	KS	2	1	-	-	-	-	-	-	3
Z1/62L	102.1	STAVEBNÍ OTVOR 870/2005 LEVÉ			KS	3	1	-	-	-	-	-	-	4

STAVBA

BYTOVÝ DŮM HAVLIČKOVÁ 1

NÁZEV VÝKRESU

VÝPIS ZÁMEČNICKÝCH VÝROBKŮ SO 102.1

MĚŘÍTKO 1:50

OZN.	SO	ROZMĚR [mm]	SCHÉMA	POPIS	MJ	POČET KUSŮ 1.PP	1.NP	2.NP	3.NP	4.NP	5.NP	6.NP	STŘECHA	CELKEM
Z1/63P	102.1	STAVEBNÍ OTVOR 870/2005 PRAVÉ		OCELOVÁ ZÁRUBEŇ PRO DODATEČNOU MONTÁŽ, PRO BEZFALCOVÉ DVEŘE, S TĚSNĚNÍM PRO TLOUŠŤKU ZDIVA 75 MM MATERIÁL: VYROBENÁ Z ŽÁROVĚ POZINKOVANÉHO PLECHU SÍLY 1,5 MM. ZÁRUBEŇ JE Z VÝROBY UPRAVENÁ ZÁKLADNÍ ANTIKOROZNÍ BARVOU. POVRCH: LAK, BARVA RAL 9016 MAT OSTATNÍ: DODÁVKA VČETNĚ MONTÁŽE	KS	1	-	-	-	-	-	-	-	1
Z1/63L	102.1	STAVEBNÍ OTVOR 870/2005 LEVÉ			KS	-	-	-	-	-	-	-	-	-
Z1/64P	102.1	STAVEBNÍ OTVOR 770/2005 PRAVÉ		OCELOVÁ ZÁRUBEŇ PRO DODATEČNOU MONTÁŽ, PRO BEZFALCOVÉ DVEŘE, S TĚSNĚNÍM PRO TLOUŠŤKU ZDIVA 75 MM MATERIÁL: VYROBENÁ Z ŽÁROVĚ POZINKOVANÉHO PLECHU SÍLY 1,5 MM. ZÁRUBEŇ JE Z VÝROBY UPRAVENÁ ZÁKLADNÍ ANTIKOROZNÍ BARVOU. POVRCH: LAK, BARVA RAL 9016 MAT OSTATNÍ: DODÁVKA VČETNĚ MONTÁŽE	KS	1	1	-	-	-	-	-	-	2
Z1/64L	102.1	STAVEBNÍ OTVOR 770/2005 LEVÉ			KS	1	1	-	-	-	-	-	-	2
Z1/65P	102.1	STAVEBNÍ OTVOR 970/2005 PRAVÉ		OCELOVÁ ZÁRUBEŇ PRO DODATEČNOU MONTÁŽ, PRO BEZFALCOVÉ DVEŘE, S TĚSNĚNÍM PRO TLOUŠŤKU ZDIVA 115 MM MATERIÁL: VYROBENÁ Z ŽÁROVĚ POZINKOVANÉHO PLECHU SÍLY 1,5 MM. ZÁRUBEŇ JE Z VÝROBY UPRAVENÁ ZÁKLADNÍ ANTIKOROZNÍ BARVOU. POVRCH: LAK, BARVA RAL 9016 MAT OSTATNÍ: DODÁVKA VČETNĚ MONTÁŽE	KS	-	2	-	-	-	-	-	-	2
Z1/65L	102.1	STAVEBNÍ OTVOR 970/2005 LEVÉ			KS	6	6	-	-	-	-	-	-	12
Z1/66P	102.1	STAVEBNÍ OTVOR 870/2005 PRAVÉ		ROHOVÁ OCELOVÁ ZÁRUBEŇ PRO DODATEČNOU MONTÁŽ, PRO BEZFALCOVÉ DVEŘE, S TĚSNĚNÍM MATERIÁL: VYROBENÁ Z ŽÁROVĚ POZINKOVANÉHO PLECHU SÍLY 1,5 MM. ZÁRUBEŇ JE Z VÝROBY UPRAVENÁ ZÁKLADNÍ ANTIKOROZNÍ BARVOU. POVRCH: LAK, BARVA RAL 9016 MAT OSTATNÍ: DODÁVKA VČETNĚ MONTÁŽE	KS	3	-	-	-	-	-	-	-	3
Z1/66L	102.1	STAVEBNÍ OTVOR 870/2005 LEVÉ			KS	5	3	-	-	-	-	-	-	8

STAVBA

BYTOVÝ DŮM HAVLIČKOVÁ 1

NÁZEV VÝKRESU

VÝPIS ZÁMEČNICKÝCH VÝROBKŮ SO 102.1

MĚŘÍTKO 1:50

OZN.	SO	ROZMĚR [mm]	SCHÉMA	POPIS	MJ	POČET KUSŮ 1.PP	1.NP	2.NP	3.NP	4.NP	5.NP	6.NP	STŘECHA	CELKEM
Z1/67P	102.1	STAVEBNÍ OTVOR 870/2005 PRAVÉ		OCELOVÁ ZÁRUBEŇ PRO DODATEČNOU MONTÁŽ, PRO BEZFALCOVÉ DVEŘE, S TĚSNĚNÍM PRO TLOUŠŤKU ZDIVA 150 MM MATERIÁL: VYROBENÁ Z ŽÁROVĚ POZINKOVANÉHO PLECHU SÍLY 1,5 MM. ZÁRUBEŇ JE Z VÝROBY UPRAVENÁ ZÁKLADNÍ ANTIKOROZNÍ BARVOU. POVRCH: LAK, BARVA RAL 9016 MAT OSTATNÍ: DODÁVKA VČETNĚ MONTÁŽE	KS	1	-	-	-	-	-	-	-	1
Z1/67L	102.1	STAVEBNÍ OTVOR 870/2005 LEVÉ			KS	-	-	-	-	-	-	-	-	-
Z1/68P	102.1	STAVEBNÍ OTVOR 770/2005 PRAVÉ		OCELOVÁ ZÁRUBEŇ PRO DODATEČNOU MONTÁŽ, PRO BEZFALCOVÉ DVEŘE, S TĚSNĚNÍM PRO TLOUŠŤKU ZDIVA 115 MM MATERIÁL: VYROBENÁ Z ŽÁROVĚ POZINKOVANÉHO PLECHU SÍLY 1,5 MM. ZÁRUBEŇ JE Z VÝROBY UPRAVENÁ ZÁKLADNÍ ANTIKOROZNÍ BARVOU. POVRCH: LAK, BARVA RAL 9016 MAT OSTATNÍ: DODÁVKA VČETNĚ MONTÁŽE	KS	-	-	-	-	-	-	-	-	-
Z1/68L	102.1	STAVEBNÍ OTVOR 770/2005 LEVÉ			KS	-	1	-	-	-	-	-	-	1
Z1/69P	102.1	STAVEBNÍ OTVOR 970/2005 PRAVÉ		ROHOVÁ OCELOVÁ ZÁRUBEŇ PRO DODATEČNOU MONTÁŽ, PRO BEZFALCOVÉ DVEŘE, S TĚSNĚNÍM MATERIÁL: VYROBENÁ Z ŽÁROVĚ POZINKOVANÉHO PLECHU SÍLY 1,5 MM. ZÁRUBEŇ JE Z VÝROBY UPRAVENÁ ZÁKLADNÍ ANTIKOROZNÍ BARVOU. POVRCH: LAK, BARVA RAL 9016 MAT OSTATNÍ: DODÁVKA VČETNĚ MONTÁŽE	KS	-	4	-	-	-	-	-	-	4
Z1/69L	102.1	STAVEBNÍ OTVOR 970/2005 LEVÉ			KS	-	1	-	-	-	-	-	-	1
Z1/70P	102.1	STAVEBNÍ OTVOR 870/2135 PRAVÉ		OCELOVÁ ZÁRUBEŇ PRO DODATEČNOU MONTÁŽ, PRO BEZFALCOVÉ DVEŘE, S TĚSNĚNÍM PRO TLOUŠŤKU ZDIVA 115 MM MATERIÁL: VYROBENÁ Z ŽÁROVĚ POZINKOVANÉHO PLECHU SÍLY 1,5 MM. ZÁRUBEŇ JE Z VÝROBY UPRAVENÁ ZÁKLADNÍ ANTIKOROZNÍ BARVOU. POVRCH: LAK, BARVA RAL 9016 MAT OSTATNÍ: DODÁVKA VČETNĚ MONTÁŽE	KS	-	-	1	1	1	1	1	-	5
Z1/70L	102.1	STAVEBNÍ OTVOR 870/2135 LEVÉ			KS	-	-	2	2	2	2	1	-	9

STAVBA

BYTOVÝ DŮM HAVLIČKOVÁ 1

NÁZEV VÝKRESU

VÝPIS ZÁMEČNICKÝCH VÝROBKŮ SO 102.1

MĚŘÍTKO 1:50

OZN.	SO	ROZMĚR [mm]	SCHÉMA	POPIS	MJ	POČET KUSŮ 1.PP	1.NP	2.NP	3.NP	4.NP	5.NP	6.NP	STŘECHA	CELKEM
Z1/71P	102.1	STAVEBNÍ OTVOR 770/2135 PRAVÉ		OCELOVÁ ZÁRUBEŇ PRO DODATEČNOU MONTÁŽ, PRO BEZFALCOVÉ DVEŘE, S TĚSNĚNÍM PRO TLOUŠŤKU ZDIVA 115 MM MATERIÁL: VYROBENÁ Z ŽÁROVĚ POZINKOVANÉHO PLECHU SÍLY 1,5 MM. ZÁRUBEŇ JE Z VÝROBY UPRAVENÁ ZÁKLADNÍ ANTIKOROZNÍ BARVOU. POVRCH: LAK, BARVA RAL 9016 MAT OSTATNÍ: DODÁVKA VČETNĚ MONTÁŽE	KS	-	-	5	5	5	5	-	-	20
Z1/71L	102.1	STAVEBNÍ OTVOR 770/2135 LEVÉ			KS	-	-	4	4	4	4	-	-	16
Z1/72P	102.1	STAVEBNÍ OTVOR 870/2135 PRAVÉ		OCELOVÁ ZÁRUBEŇ PRO DODATEČNOU MONTÁŽ, PRO BEZFALCOVÉ DVEŘE, S TĚSNĚNÍM PRO TLOUŠŤKU ZDIVA 300 MM MATERIÁL: VYROBENÁ Z ŽÁROVĚ POZINKOVANÉHO PLECHU SÍLY 1,5 MM. ZÁRUBEŇ JE Z VÝROBY UPRAVENÁ ZÁKLADNÍ ANTIKOROZNÍ BARVOU. POVRCH: LAK, BARVA RAL 9016 MAT OSTATNÍ: DODÁVKA VČETNĚ MONTÁŽE	KS	-	-	3	3	3	3	-	-	12
Z1/72L	102.1	STAVEBNÍ OTVOR 870/2135 LEVÉ			KS	-	-	3	3	3	3	-	-	12
Z1/73P	102.1	STAVEBNÍ OTVOR 870/2135 PRAVÉ		OCELOVÁ ZÁRUBEŇ PRO DODATEČNOU MONTÁŽ, PRO BEZFALCOVÉ DVEŘE, S TĚSNĚNÍM PRO TLOUŠŤKU ZDIVA 250 MM MATERIÁL: VYROBENÁ Z ŽÁROVĚ POZINKOVANÉHO PLECHU SÍLY 1,5 MM. ZÁRUBEŇ JE Z VÝROBY UPRAVENÁ ZÁKLADNÍ ANTIKOROZNÍ BARVOU. POVRCH: LAK, BARVA RAL 9016 MAT OSTATNÍ: DODÁVKA VČETNĚ MONTÁŽE	KS	-	-	1	1	1	1	-	-	4
Z1/73L	102.1	STAVEBNÍ OTVOR 870/2135 LEVÉ			KS	-	-	1	1	1	1	-	-	4

STAVBA

BYTOVÝ DŮM HAVLIČKOVÁ 1

NÁZEV VÝKRESU

VÝPIS ZÁMEČNICKÝCH VÝROBKŮ SO 102.1

MĚŘÍTKO 1:50

OZN.	SO	ROZMĚR [mm]	SCHÉMA	POPIS	MJ	POČET KUSŮ								
						1.PP	1.NP	2.NP	3.NP	4.NP	5.NP	6.NP	STŘECHA	CELKEM
Z1/24	102.1	ŠÍŘKA / VÝŠKA 2400 / 2500	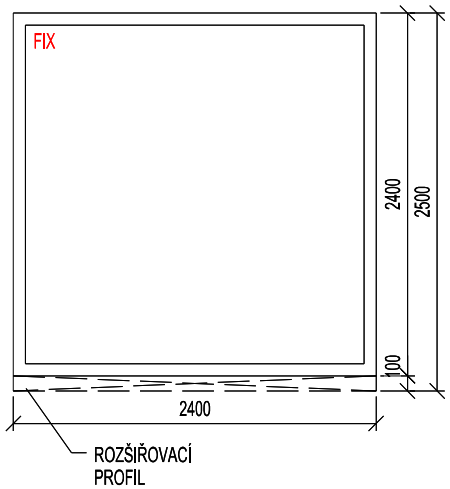	JEDNOKŘÍDLÉ OKNO, FIXNÍ RÁM: HLINÍK, VNITŘNÍ A VENKOVNÍ BAREVNÝ ODSTÍN RAL 7022 MAT ZASKLENÍ: ČIRÉ TEPELNĚ IZOLAČNÍ TROJSKLO TEPLÝ DISTANČNÍ PLASTOVÝ RÁMEČEK V ČERNÉ BARVĚ BEZPEČNOSTNÍ TŘÍDA ZASKLENÍ P2A OSTATNÍ: KOMPLETNÍ DODÁVKA KOTVÍCÍCH PRVKŮ VČETNĚ MONTÁŽE PARAPETY ŘEŠENY SAMOSTATNĚ V OSTATNÍCH VÝROBCÍCH SOUČINITEL PROSTUPU TEPLA Uw = Ud ≤ 1,0 W/m2.K SOUČÁSTÍ DODÁVKY VČETNĚ OSAZENÍ PAROPROPUSTNÝCH A PAROTĚSNÝCH PÁSKŮ SOUČÁSTÍ DODÁVKY BUDOU ROZŠIŘOVACÍ PROFILY (PŘÍPADNĚ KONSTRUKČNÍ IZOLAČNÍ DESKY NA POLYURETANOVÉ BÁZI)	KS	1	-	-	-	-	-	-	-	1
Z1/75	102.1	STAVEBNÍ OTVOR 1650/2005 KŘÍDLO 900+590/1970	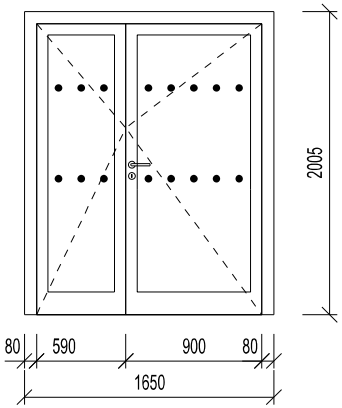	DVEŘE DVOUKŘÍDLÉ HLINÍKOVÉ HLADKÉ PROSKLENÉ DVEŘNÍ KŘÍDLO: HLINÍKOVÝ RÁM V ODSTÍNU RAL 7022 MAT, S ČIRÝM JEDNODUCHÝM BEZPEČNOSTNÍM KALENÝM SKLEM ZÁRUBEŇ: SOUČÁSTÍ DODÁVKY DVEŘÍ JSOU HLINÍKOVÉ SYSTÉMOVÉ ZÁRUBNĚ S ROZŠIŘOVACÍM PROFILEM KOVÁNÍ: KOVANÍ S DĚLENÝMI KRUHOVÝMI ŠTÍTKY, ELEKTROMECHANICKÝ ZÁMEK V KOORDINACÍ S PROFESÍ ELEKTRO, KLIKA- KLIKA, MATERIÁL BROUŠENÁ NEREZ, BEZPEČNOSTNÍ TŘÍDA 3 DVEŘNÍ ZARÁŽKA KOVOVÁ (NEREZ MAT) S TLUMÍCÍ GUMOU OSTATNÍ: DODÁVKA VČETNĚ KOTVÍCÍCH A MONTÁŽNÍCH PRVKŮ PROSKLENÁ ČÁST DVEŘÍ MUSÍ BÝT VE VÝŠCE 800 MM AŽ 1000 MM A ZÁROVEŇ VE VÝŠCE 1400 AŽ 1600 MM KONTRASTNĚ OZNAČENO OPROTI POZADÍ, ZEJMÉNA MUSÍ MÍT VÝRAZNÝ PRUH ZNAČEK O PRŮMĚRU 50 MM VZDÁLENÝCH OD SEBE NEJVÍCE 150 MM, JASNĚ VIDITELNÝCH OPROTI POZADÍ.	KS	-	1	-	-	-	-	-	-	1

STAVBA

BYTOVÝ DŮM HAVLIČKOVÁ 1

NÁZEV VÝKRESU

VÝPIS ZÁMEČNICKÝCH VÝROBKŮ SO 102.1

MĚŘÍTKO 1:50

OZN.	SO	ROZMĚR [mm]	SCHÉMA	POPIS	MJ	POČET KUSŮ 1.PP	1.NP	2.NP	3.NP	4.NP	5.NP	6.NP	STŘECHA	CELKEM
Z1/76	102.1			MŘÍŽOVÉ DVEŘE PRO ZBROJNÍ SKLAD	KS	-	1	-	-	-	-	-	-	1

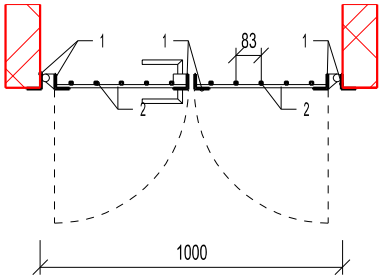

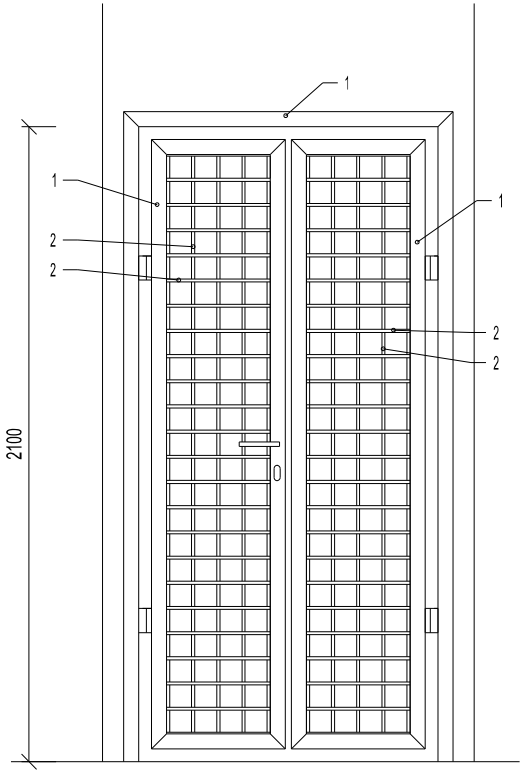

OCELOVÉ PRVKY BUDOU POZINKOVANÉ S KVALITNÍM VODĚODOLNÝM ANTIKOROZNÍM LAKEM, BAREVNÝ ODSTÍN RAL 7022 MAT.

NOSNÝ RÁM DVEŘÍ BUDE VYROBEN Z JACKLU 50/50/6, DO SVAŘENÉHO RÁMU BUDOU NAVAŘENÝ TÝČE 10/10 MM PO CCA 83 MM V OBOU SMĚRECH. BRANKA BUDE KOTVENA K RÁMU Z JACKLU 50/50/6 MM, KTERÝ ZE TŘÍ STRÁN LEMUJE OTVOR.

DVEŘE JSOU OPATŘENY PANTY, ŠTÍTOVÝM KOVÁNÍM , KLIKA- KLIKA, BEZPEČNOSTNÍ CYLINDRICKÝ ZÁMEK

DODÁVKA VČETNĚ MONTÁŽE, KOTEVNÍHO A SPOJOVACÍHO MATERIÁLU.

OZN.	ROZMĚRY	ROZMĚR	POČET [ks]	HMOTNOST [kg]
1	JÁCKEL 50x50x6 MM	15,25 m	-	68,2
2	TYČ 10x10 MM	41,32 m	-	32,44
				100,64

STAVBA

BYTOVÝ DŮM HAVLIČKOVÁ 1

NÁZEV VÝKRESU

VÝPIS ZÁMEČNICKÝCH VÝROBKŮ SO 102.1

MĚŘÍTKO 1:50

OZN.	SO	ROZMĚR [mm]	SCHÉMA	POPIS	MJ	POČET KUSŮ								
						1.PP	1.NP	2.NP	3.NP	4.NP	5.NP	6.NP	STŘECHA	CELKEM
Z1/77	102.1	STAVEBNÍ OTVOR 3605/4020		ROLOVACÍ VRATA VRATA OBSAHUJÍ NASTRČNÝ POHON, HLINIKOVÉ VODÍCI KOLEJE, STANDARDNÍ NÁBĚHOVÝ TRYCHTÝŘ S POLYAMIDOVÝMI KLUZNÝMI PLOCHAMI, PRO ÚČINNOU OCHRANU PROTI ZNEČISTĚNÍ A POVĚTERNOSTNÍM VLIVŮM OBSAHUJE VOLITELNÉ OBLOŽENÍ PLÁŠTĚ A TICHÉHO POHONU SOUČÁSTI DODÁVKY JE SYSTÉM OTEVÍRANÍ VRAT 2 KRÁT SLOUPEK SE ČTEČKOU KARET PŘÍJEZDU A VYJEZDU, SLOUPEK OSAZEN NA ZÁKLADOVÉ PATCE PROFILACE VRAT Z HLINIKOVÝCH PROFILŮ VÝŠKY 119 MM S TEPELNOU IZOLACI U= 5,3 W/M2K, BAREVNÝ NÁSTŘIK STEJNÝ ZVENKU I ZEVNITŘ V RAL 7022 VRATA S MOŽNOSTI RUČNÍHO OTEVŘENÍ Z PROSTORU DVORU DODÁVKA VČETNĚ MONTÁŽE, KOTEVNÍHO A SPOJOVACÍHO MATERIÁLU.	KS	-	1	-	-	-	-	-	-	1

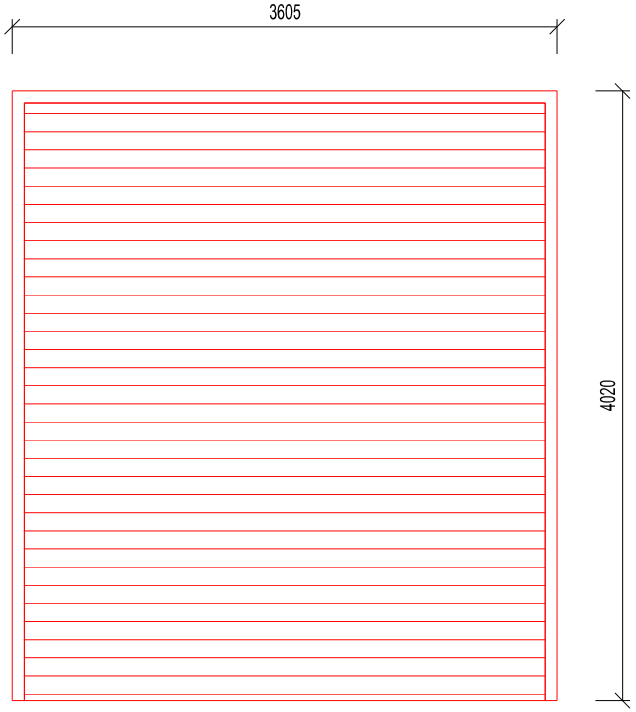

STAVBA

BYTOVÝ DŮM HAVLIČKOVÁ 1

NÁZEV VÝKRESU

VÝPIS ZÁMEČNICKÝCH VÝROBKŮ SO 102.1

MĚŘÍTKO 1:50

OZN.	SO	ROZMĚR [mm]	SCHÉMA	POPIS	MJ	POČET KUSŮ									
						ZÁKLADY	1.PP	1.NP	2.NP	3.NP	4.NP	5.NP	6.NP	STŘECHA	CELKEM
Z1/78	102.1	ŠÍŘKA / VÝŠKA 2010 / 4920 DVEŘE VÝŠKA 2100 MM 1410 MM 1346 MM		BRÁNA TECHNICKÝCH ZAŘÍZENÍ DVOUKŘÍDLÁ BRÁNA, S VODOROVNOU LAMELOVOU VÝPLNÍ VEVAŘENOU DO KŘÍDEL DVEŘÍ PŘEDSAZENÁ MONTÁŽ KŘÍDLA DVEŘÍ ZAVĚŠENY NA PANTECH OBVODOVÉHO RÁMU Z KOTEVNÍCH PROFILŮ KOTVENÝCH DO ZDIVA KOTEVNÍ PROFILY PRO KŘÍDLA BRAN: BUDOU KOTVENY DO ZDIVA PŘÍPADNĚ STROPU POMOCÍ HMOŽDIN K TOMU URČENÝCH, MAXIMÁLNÍ VZDÁLENOST KOTEV 500 MM. V MÍSTECH MEZI JEDNOTLIVÝMI BRANAMI BUDOU ROZEPŘENY PŘÍČLEMI, KTERÉ BUDOU K PROFILŮM PŘIŠROUBOVÁNY SAMOŘEZNÝMI ŠROUBY. PŘÍČLE BUDOU FUNGOVAT ZÁROVEŇ JAKO MEZILEHLÉ DORAZY KŘÍDEL BRAN. SPODNÍ A HORNÍ DORAZ BUDE TVOŘEN KRÁTKÝM PROFILEM UKOTVENÝM DO PODLAHY, RESP. STROPU (HORNÍHO KOTEVNÍHO PROFILU) POMOCÍ CHEMICKÉ KOTVY, RESP. SAMOŘEZNÝCH ŠROUBŮ. KŘÍDLA BRÁNY: RÁM SVAŘENÝ Z OCELOVÝCH PROFILŮ S VODOROVNOU VEVAŘENOU LAMELOVOU VÝPLNÍ. CELKEM 3 ROZMĚRY BRAN. ROZMĚRY KŘÍDEL - (1) 1010x2100 MM, 2 KS (2) 1010x1410 MM, 2KS (3) 1010x1350 MM, 2 KS VÝPLŇ: OCELOVÉ LAMELY VEVAŘENÉ DO RÁMU BRÁNY, VE SKLONU 45°, V ROZTEČÍCH 45 MM OSTATNÍ: VEŠKERÉ SPOJE JSOU SVAŘOVANÉ, PŘEBROUŠENÉ A NÁSLEDNĚ PŘETMELENÉ. POVRCHOVÁ ÚPRAVA OCELI - ŽÁROVÝ POZINK, VČETNĚ MONTÁŽNÍCH A SPOJOVACÍCH PRVKŮ, OPATŘENO NÁSTŘIKEM RAL 7022 MAT KOMPLETNÍ DODÁVKA VČETNĚ KOTVÍCÍCH, SPOJOVACÍCH PRVKŮ A MONTÁŽE	KS	-	-	1	-	-	-	-	-	-	1

PŮDORYS

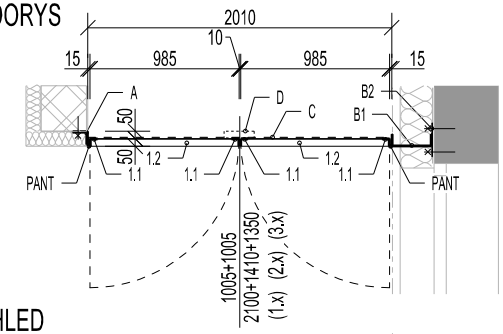

POHLED

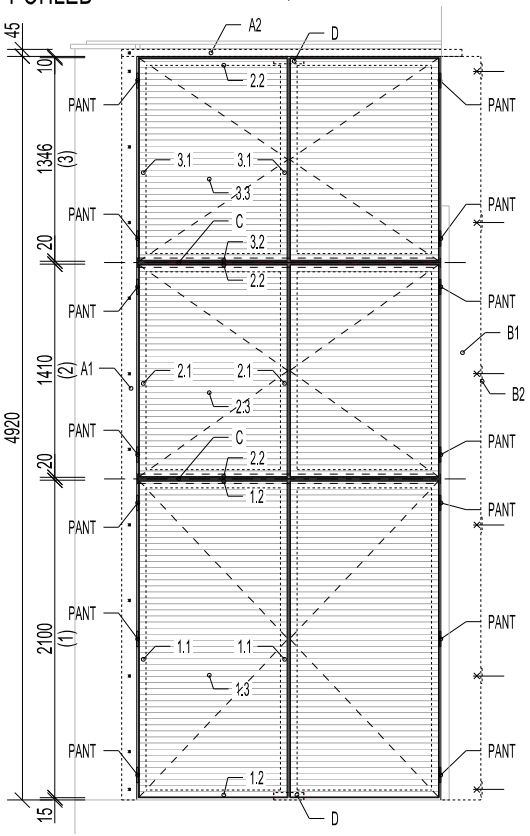

SVISLÝ ŘEZ KŘÍDLEM :

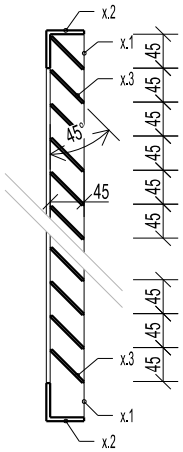

		ROZMĚRY	DÉLKA [m]	POČET [ks]	HMOTNOST [kg]
KOTEVNÍ PROFILY (RÁM)	A1	L 100x100x6	4,90	1	45,6
	A2	UPN 80	2,25	1	19,5
	B1	UPN 260	4,90	1	185,7
	B2	P10x250 (SVAŘ K B1)	0,15	6	17,7
PŘÍČLE	C	T 60x60x5	2,05	2	9,1
DORAZ	D	L 50x50x4	0,20	2	1,3
DVEŘE v.2100mm	1.1	L 50x50x4	2,10	4	26,1
	1.2	L 50x50x4	1,00	4	12,4
	1.3	P3x60	0,98	46	65,0
DVEŘE v.1410mm	2.1	L 50x50x4	1,42	4	17,7
	2.2	L 50x50x4	1,00	4	12,4
	2.3	P3x60	0,98	31	44,0
DVEŘE v.1350mm	3.1	L 50x50x4	1,36	4	16,9
	3.2	L 50x50x4	1,00	4	12,4
	3.3	P3x60	0,98	30	42,6
					528,4

STAVBA

BYTOVÝ DŮM HAVLIČKOVÁ 1

NÁZEV VÝKRESU

VÝPIS ZÁMEČNICKÝCH VÝROBKŮ SO 102.1

MĚŘÍTKO 1:50

OZN.	SO	ROZMĚR [mm]	SCHÉMA	POPIS	MJ	POČET KUSŮ									
						ZÁKLADY	1.PP	1.NP	2.NP	3.NP	4.NP	5.NP	6.NP	STŘECHA	CELKEM
Z1/79	102.1	ŠÍŘKA / VÝŠKA 3350 / 1500		STOŽÁR PRO UCHYCENÍ ANTÉN KOTVENO OD ŽELEZOBETONU PŘES PATNÍ PLECHY P10, KOTVENO DO ATIKY Z BEDNÍCÍCH TVAROVEK MIN. TL. 250 MM, ŘÁDNĚ VYZTUŽENÉ A ZAKOTVENÉ DO STROPU VEŠKERÉ SPOJE JSOU SVAŘOVANÉ, PŘEBROUŠENÉ A NÁSLEDNĚ PŘETMELENÉ. POVRCHOVÁ ÚPRAVA VŠECH OCELOVÝCH ČÁSTÍ - ŽÁROVÝ POZINK (VČETNĚ MONTÁŽNÍCH A SPOJOVACÍCH PRVKŮ) KOMPLETNÍ DODÁVKA VČ. MONTÁŽE, KOTVÍCÍHO A SPOJOVACÍHO MATERIÁLU	KS	-	-	-	-	-	-	-	-	1	1

POHLED - BOČNÍ

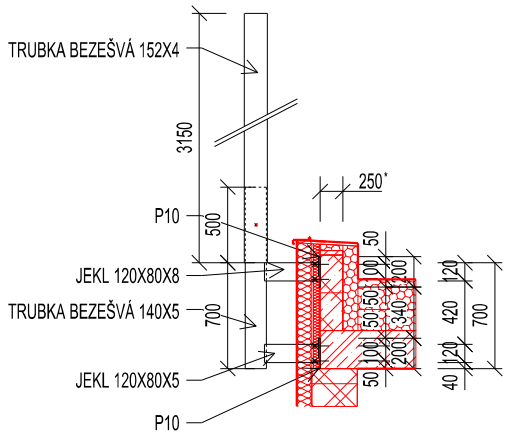

ŘEZ - VODOROVNÝ

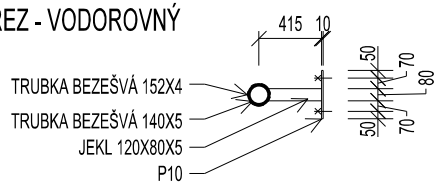

		ROZMĚRY	DÉLKA [m]	POČET [ks]	HMOTNOST [kg]
ČÁST1	KOTEVNÍ DESKA	P10x200	0,32	2	10,0
	RAMENO	JEKL 120x80x5	0,37	2	10,7
	STOJKA	TR. 140x5	1,20	1	20,0
ČÁST 2	SLOUP	TR. 152x4	3,15	1	46,0
					86,7

Z1/80	101.1	250x560	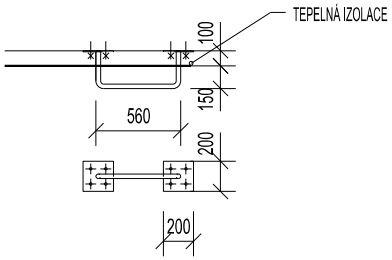	ÚCHYT PRO OPŘENÍ ŽEBŘÍKU VÝROBEK OCELOVÝ POZINK, NÁSTŘIK RAL 9016 MAT, KOTVEN DO TVAROVEK ZTRACENÉHO BEDNĚNÍ ATIKY PATNÍ PLECHY P8, CELKOVÁ HMOTNOST PRVKU HMOTNOST 6,0 KG, Ø 30 MM, NESLOUŽÍ PRO VERTIKÁLNÍ ZAVĚŠENÍ ŽEBŘÍKU! VEŠKERÉ SPOJE JSOU SVAŘOVANÉ, PŘEBROUŠENÉ A NÁSLEDNĚ PŘETMELENÉ. DODÁVKA VČ. MONTÁŽE, KOTVÍCÍHO A SPOJOVACÍHO MATERIÁLU	KS	-	-	-	-	-	-	-	-	1	1

STAVBA

BYTOVÝ DŮM HAVLIČKOVÁ 1

NÁZEV VÝKRESU

VÝPIS ZÁMEČNICKÝCH VÝROBKŮ SO 102.1

MĚŘÍTKO 1:50

OZN.	SO	ROZMĚR [mm]	SCHÉMA	POPIS	MJ	POČET KUSŮ									
						ZÁKLADY	1.PP	1.NP	2.NP	3.NP	4.NP	5.NP	6.NP	STŘECHA	CELKEM
Z1/81	102.1	ŠÍŘKA / VÝŠKA 2130 / 2600 DVEŘE VÝŠKA 2550 MM		BRÁNA TECHNICKÝCH ZAŘÍZENÍ DVOUKŘÍDLÁ BRÁNA, S VODOROVNOU LAMELOVOU VÝPLNÍ VEVAŘENOU DO KŘÍDEL DVEŘÍ PŘEDSAZENÁ MONTÁŽ KŘÍDLA DVEŘÍ ZAVĚŠENY NA PANTECH OBVODOVÉHO RÁMU Z KOTEVNÍCH PROFILŮ KOTVENÝCH DO ZDIVA KOTEVNÍ PROFILY PRO KŘÍDLA BRAN: KOTEVNÍ PROFILY SVAŘOVANÉ S KOLMÝMI NAVAŘENÝMI DESKAMI PRO KOTVENÍ I Z DRUHÉ STRANY ROHU. SVAŘENEC BUDE KOTVEN DO ZDIVA POMOCÍ HMOŽDIN K TOMU URČENÝCH, MAXIMÁLNÍ VZDÁLENOST KOTEV 600 MM. SPODNÍ A HORNÍ DORAZ BUDE TVOŘEN KRÁTKÝM PROFILEM UKOTVENÝM DO PODLAHY A NADPRAŽÍ POMOCÍ CHEMICKÉ KOTVY KŘÍDLA BRÁNY: RÁM SVAŘENÝ Z OCELOVÝCH PROFILŮ S VODOROVNOU VEVAŘENOU LAMELOVOU VÝPLNÍ. KAŽDÉ KŘÍDLO ZAVĚŠENO NA 3 PANTECH. VÝPLŇ KŘÍDEL: OCELOVÉ LAMELY VEVAŘENÉ DO RÁMU BRÁNY, VE SKLONU 45°, V ROZTEČÍCH 45 MM KOVÁNÍ: SOUČÁSTÍ LEVÉHO KŘÍDLA ROZETOVÉ KOVÁNÍ, TYP KOULE-KLIKA, ZÁMEK - CYLINDRICKÁ VLOŽKA OSTATNÍ: VEŠKERÉ SPOJE JSOU SVAŘOVANÉ, PŘEBROUŠENÉ A NÁSLEDNĚ PŘETMELENÉ. POVRCHOVÁ ÚPRAVA OCELI - ŽÁROVÝ POZINK, VČETNĚ MONTÁŽNÍCH A SPOJOVACÍCH PRVKŮ, OPATŘENO NÁSTŘIKEM RAL 7022 MAT KOMPLETNÍ DODÁVKA VČETNĚ KOTVÍCÍCH, SPOJOVACÍCH PRVKŮ A MONTÁŽE	KS	-	-	-	-	-	-	-	1	-	1

PŮDORYS

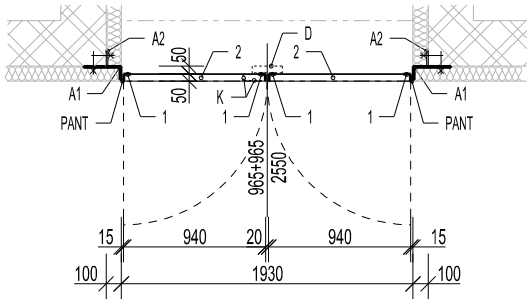

POHLED

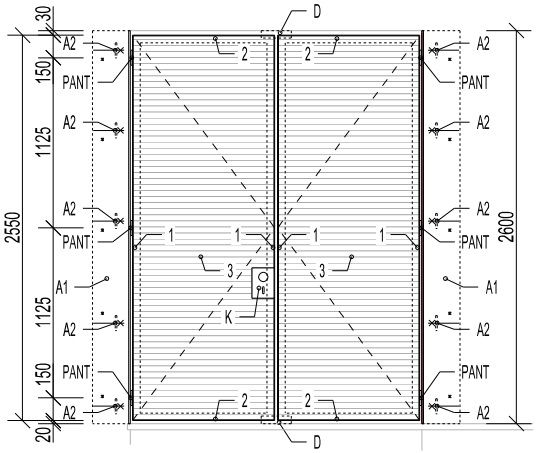

VÝPLŇ - SVISLÝ ŘEZ KŘÍDLEM :

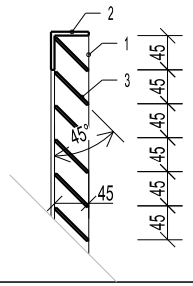

		ROZMĚRY	DÉLKA [m]	POČET [ks]	HMOTNOST [kg]
KOTEVNÍ PROFILY	A1	L 250x100x8	2,55	2	112,1
	A2	P8x100 (SVAŘ K A1)	0,10	10	6,3
DORAZ	D	L 50x50x5	0,20	2	1,51
DVEŘE v.2550mm	1	L 50x50x5	2,55	4	38,5
	2	L 50x50x5	0,95	4	14,3
	3	P3x60	0,93	56	79,5
	K	P3x200	0,15	1	0,7
					252,9

STAVBA

BYTOVÝ DŮM HAVLIČKOVÁ 1

NÁZEV VÝKRESU

VÝPIS ZÁMEČNICKÝCH VÝROBKŮ SO 102.1

MĚŘÍTKO 1:50

OZN.	SO	ROZMĚR [mm]	SCHÉMA	POPIS	MJ	POČET KUSŮ									
						ZÁKLADY	1.PP	1.NP	2.NP	3.NP	4.NP	5.NP	6.NP	STŘECHA	CELKEM
Z1/82	102.2	1000x675x1200		BUDNÍK	KS	-	-	-	-	-	-	-	-	2	**2**

PŮDORYS

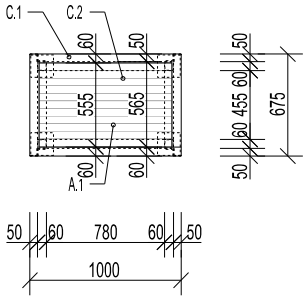

ŘEZ

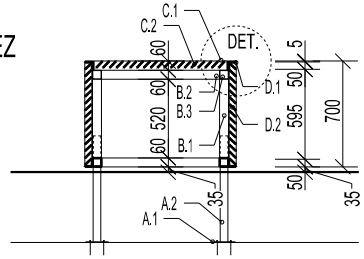

POHLED

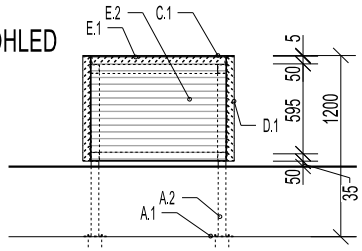

DET.

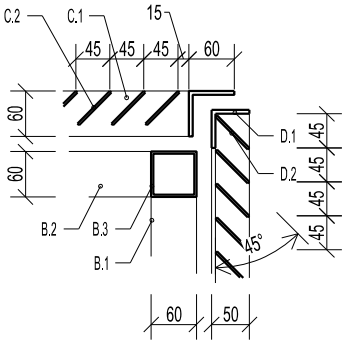

KOTEVNÍ STOJKY:
OCELOVÉ PROFILY S NAVAŘENOU PATNÍ DESKOU
KOTVENOU ŠROUBY VLEPENÝMI DO PODKLADNÍ KONSTRUKCE

KONSTRUKCE BUDNÍKU:
SLOUPKY KOTVENY AŽ K NOSNÉ KONSTRUKCI STŘEŠNÍ ROVINY PŘES KOTEVNÍ PLECHY. OBVODOVÝ RÁM TVOŘEN OCELOVÝMI PROFILY SVISLÝMI ZTUŽENÝMI PŘÍČNÝMI PROFILY.

OPLÁŠTĚNÍ:
5x RÁM SVAŘENÝ Z OCELOVÝCH PROFILŮ S VODOROVNOU VEVAŘENOU LAMELOVOU VÝPLNÍ.

OSTATNÍ:
VEŠKERÉ SPOJE JSOU SVAŘOVANÉ, PŘEBROUŠENÉ A NÁSLEDNĚ PŘETMELENÉ. VYNÁŠECÍ KONSTRUKCE S POVRCHOVOU ÚPRAVOU OCELI - ŽÁROVÝ POZINK. OPLÁŠTĚNÍ OPATŘENO ŽÁROVÝM POZINKEM S NÁSTŘIKEM V RAL 7022.

KOMPLETNÍ DODÁVKA VČETNĚ KOTVÍCÍCH, SPOJOVACÍCH PRVKŮ A MONTÁŽE

		ROZMĚRY	DÉLKA [m]	POČET [ks]	HMOTNOST [kg]
A. KOTEVNÍ STOJKA	A.1	P5x150	0,15	4	3,5
	A.2	JEKL 50x50x4	0,70	4	14,8
KOTEVNÍ PROFILY	B.1	SLOUPEK JEKL 60x60x3	0,64	4	13,6
	B.2	VODOROVNÝ JEKL 60x60x3	0,78	4	16,5
	B.3	VODOROVNÝ JEKL 60x60x3	0,455	4	12,1
HORNÍ KRYT	C.1	LEM L 60x60x5	3,35	1	15,3
	C.2	LAMELY P3x60	0,88	19	23,6
KRÁTKÝ BOČNÍ KRYT	D.1	LEM L 50x50x5	2,74	2	21,1
	D.2	LAMELY P3x60	0,665	15x2	28,2
DLOUHÝ BOČNÍ KRYT	E.1	LEM L 50x50x5	3,19	2	24,6
	E.2	LAMELY P3x60	0,89	15x2	37,7
					211,0

STAVBA

BYTOVÝ DŮM HAVLIČKOVÁ 1

NÁZEV VÝKRESU

VÝPIS ZÁMEČNICKÝCH VÝROBKŮ SO 102.1

MĚŘÍTKO 1:50

OZN.	SO	ROZMĚR [mm]	SCHÉMA	POPIS	MJ	POČET KUSŮ									
						ZÁKLADY	1.PP	1.NP	2.NP	3.NP	4.NP	5.NP	6.NP	STŘECHA	CELKEM
Z1/83	102.1	ŠÍŘKA / VÝŠKA 400 / 1865		KONSTRUKCE PRO UCHYCENÍ JÍMACÍCH TYČÍ BLESKOSVODU KOTVENO OD ATIKY PROVEDENÉ Z TVAROVEK ZTRACENÉHO BEDNĚNÍ TL. 250 MM, ŘÁDNĚ VYZTUŽENÉ A ZAKOTVENÉ DO STROPU, POMOCÍ 4 CHEMICKÝCH KOTEV M12 VEŠKERÉ SPOJE JSOU SVAŘOVANÉ, PŘEBROUŠENÉ A NÁSLEDNĚ PŘETMELENÉ. POVRCHOVÁ ÚPRAVA VŠECH OCELOVÝCH ČÁSTÍ - ŽÁROVÝ POZINK (VČETNĚ MONTÁŽNÍCH A SPOJOVACÍCH PRVKŮ), OPATŘENO NÁSTŘIKEM V RAL 7022 MAT, KOMPLETNÍ DODÁVKA VČ. MONTÁŽE, KOTVÍCÍHO A SPOJOVACÍHO MATERIÁLU	KS	-	-	-	-	-	-	-	-	4	**4**

POHLED - BOČNÍ

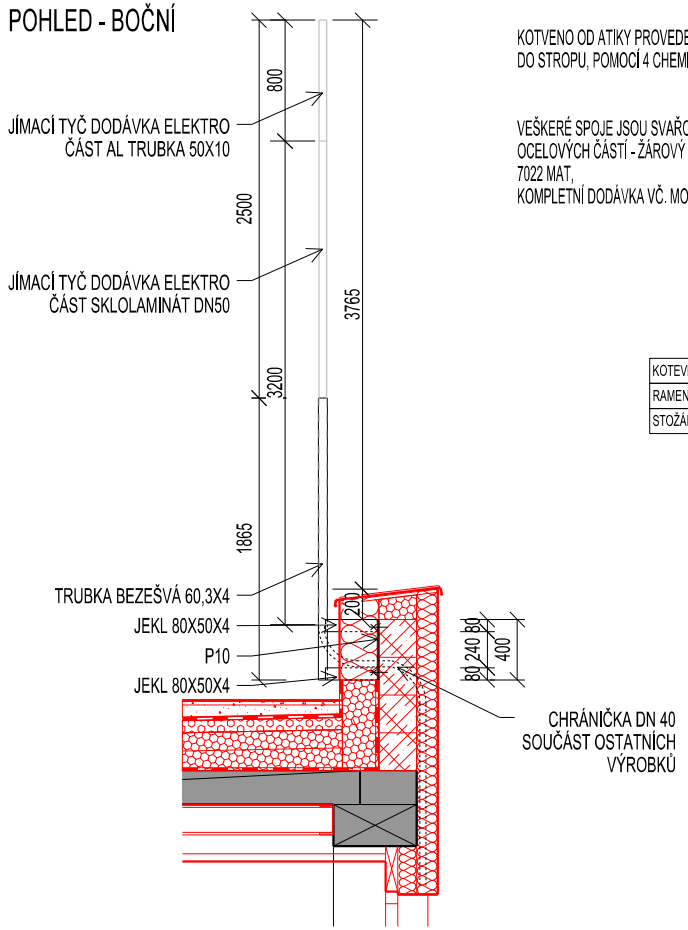

	ROZMĚRY	DÉLKA [m]	POČET [ks]	HMOTNOST [kg]
KOTEVNÍ DESKA	P10x400	0,32	1	10,0
RAMENO	JEKL 80x50x4	0,35	2	5,2
STOŽÁR	TR 60,3x4	1,865	1	10,5
				15,7

ŘEZ - VODOROVNÝ

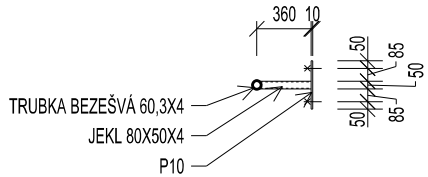

STAVBA

BYTOVÝ DŮM HAVLÍČKOVA 1

NÁZEV VÝKRESU

VÝPIS ZÁMEČNICKÝCH VÝROBKŮ SO 102.1

MĚŘÍTKO 1:50

OZN.	SO	ROZMĚR [mm]	SCHÉMA	POPIS	MJ	POČET KUSŮ									
						ZÁKLADY	1.PP	1.NP	2.NP	3.NP	4.NP	5.NP	6.NP	STŘECHA	CELKEM
Z1/84	102.1	8220x120x622		POMOCNÁ KONSTRUKCE PRO VYNESENÍ ZÁBRADLÍ BALKÓNU SVAŘOVANÁ KONSTRUKCE, ŽÁROVĚ POZINKOVANÁ OPATŘENA NÁTĚREM V RAL 9016 STOJKY Z TR. 102X6,3 NA PATNÍCH DESKÁCH, NA STOJKÁCH NAVAŘEN PROFIL UPE120, SLOUŽÍCÍ PRO ZALOŽENÍ POROBETONOVÉHO ZDIVA. UPE PROFIL NA BOCÍCH KOVEN DO ZDI PŘES POMOCNOU PÁSOVINU. VEŠKERÉ SPOJE JSOU SVAŘOVANÉ, PŘEBROUŠENÉ A NÁSLEDNĚ PŘETMELENÉ. KOMPLETNÍ DODÁVKA VČETNĚ KOTVÍCÍCH, SPOJOVACÍCH PRVKŮ A MONTÁŽE	KS	-	-	-	1	-	-	-	-	-	1

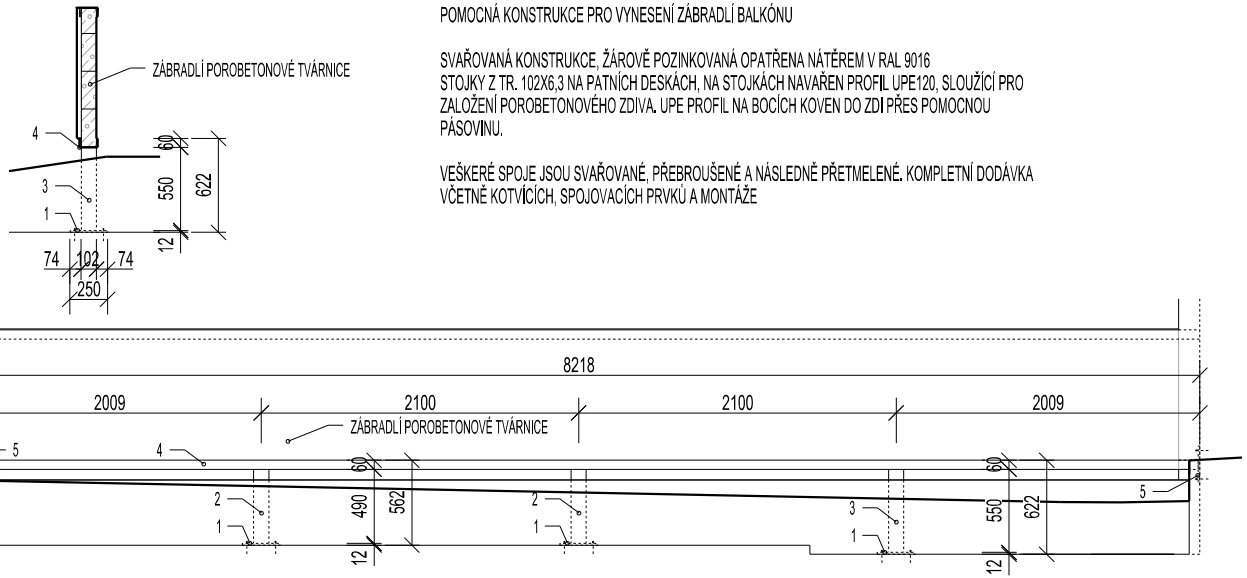

	ROZMĚRY	DÉLKA [m]	POČET [ks]	HMOTNOST [kg]
1	P12x250	0,25	3	17,7
2	TRUBKA TR. 102 X 6,3	0,42	2	12,5
3	TRUBKA TR. 102 X 6,3	0,55	1	8,2
4	UPE 120	8,22	1	99,5
5	P12x400 (POMOC. KCE NA BOCÍCH)	0,25	2	18,9
				156,8

Z1/85	102.1	5900x120x522		POMOCNÁ KONSTRUKCE PRO VYNESENÍ ZÁBRADLÍ BALKÓNU SVAŘOVANÁ KONSTRUKCE, ŽÁROVĚ POZINKOVANÁ OPATŘENA NÁTĚREM V RAL 7022 STOJKY Z TR. 102X6,3 NA PATNÍCH DESKÁCH, NA STOJKÁCH NAVAŘEN PROFIL UPE120, SLOUŽÍCÍ PRO ZALOŽENÍ POROBETONOVÉHO ZDIVA. UPE PROFIL NA BOCÍCH KOVEN DO ZDI PŘES POMOCNOU PÁSOVINU. VEŠKERÉ SPOJE JSOU SVAŘOVANÉ, PŘEBROUŠENÉ A NÁSLEDNĚ PŘETMELENÉ. KOMPLETNÍ DODÁVKA VČETNĚ KOTVÍCÍCH, SPOJOVACÍCH PRVKŮ A MONTÁŽE	KS	-	-	-	1	-	-	-	-	-	1

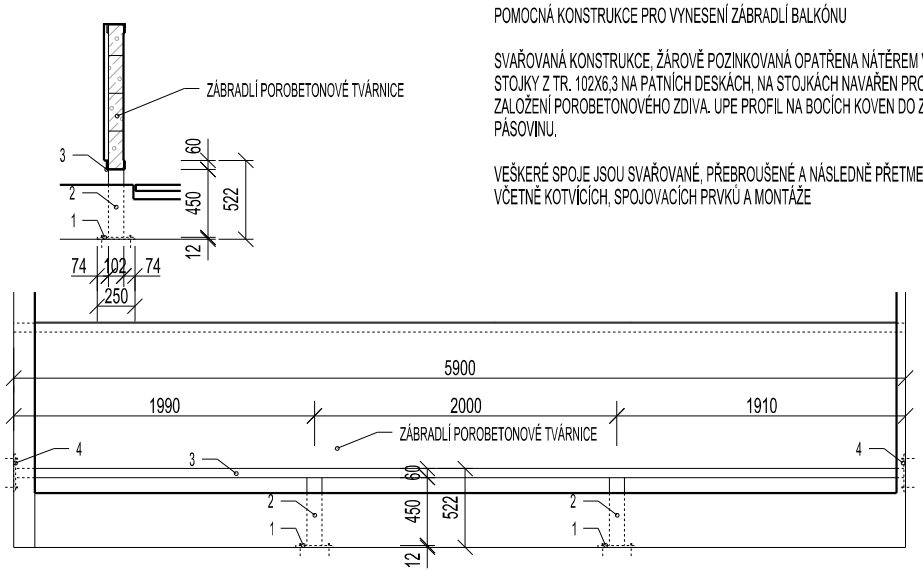

	ROZMĚRY	DÉLKA [m]	POČET [ks]	HMOTNOST [kg]
1	P12x250	0,25	2	11,8
2	TRUBKA TR. 102 X 6,3	0,45	2	13,4
3	UPE 120	5,90	1	71,4
4	P12x250 (POMOC. KCE NA BOCÍCH)	0,25	2	11,8
				108,4

STAVBA

BYTOVÝ DŮM HAVLIČKOVÁ 1

NÁZEV VÝKRESU

VÝPIS ZÁMEČNICKÝCH VÝROBKŮ SO 102.1

MĚŘÍTKO 1:50

OZN.	SO	ROZMĚR [mm]	SCHÉMA	POPIS	MJ	POČET KUSŮ									
						ZÁKLADY	1.PP	1.NP	2.NP	3.NP	4.NP	5.NP	6.NP	STŘECHA	CELKEM
Z1/86	102.1	UPE 120	DETAIL ŘEZ 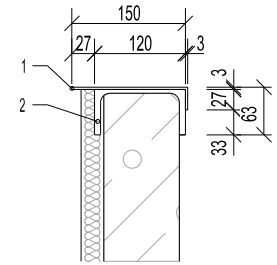	UKONČENÍ BALKÓNOVÉHO ZÁBRADLÍ SVAŘOVANÁ KONSTRUKCE, ŽÁROVĚ POZINKOVANÁ OPATŘENA NÁTĚREM V RAL 9016 (PŘÍPADNĚ DLE BARVY FASÁDY) DO PROFILU UPE120 ZABÍHÁ POROBETONOVÉ ZDIVO, UPE PROFIL JE KRYT LEMEM Z P3, KTERÝ ZAJIŠŤUJE OKAPOVOU HRANU. VEŠKERÉ SPOJE JSOU SVAŘOVANÉ, PŘEBROUŠENÉ A NÁSLEDNĚ PŘETMELENÉ. KOMPLETNÍ DODÁVKA VČETNĚ KOTVÍCÍCH, SPOJOVACÍCH PRVKŮ A MONTÁŽE ROZMĚRY: 1 P3xROZVINUTÁ ŠÍŘKA 180 mm — DÉLKA [m] 1, POČET [ks] 1, HMOTNOST [kg] 4,2 2 UPE 120 — DÉLKA [m] 1, POČET [ks] 1, HMOTNOST [kg] 12,1 HMOTNOST BM 16,3	BM	-	-	21,4	39,5	39,5	39,5	39,5	-	-	**179,4**
Z1/87	102.1	UPE 120	DETAIL ŘEZ 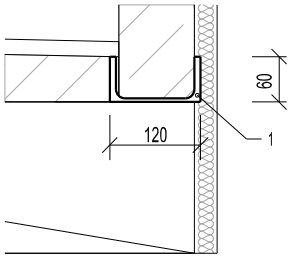	ZALOŽENÍ BALKÓNOVÉHO ZÁBRADLÍ NA NOVÝCH STROPECH PROFIL UPE120 JE KOTVEN DO PODKLADU (ŽB PANEL) A SLOUŽÍ K ZALOŽENÍ ZDIVA ZÁBRADLÍ BALKÓNU Z POROBETONOVÝCH TVÁRNIC. PROFIL ŽÁROVĚ ZINKOVÁN. VEŠKERÉ SPOJE JSOU SVAŘOVANÉ, PŘEBROUŠENÉ A NÁSLEDNĚ PŘETMELENÉ. KOMPLETNÍ DODÁVKA VČETNĚ KOTVÍCÍCH, SPOJOVACÍCH PRVKŮ A MONTÁŽE ROZMĚRY: 1 UPE 120 — DÉLKA [m] 1, POČET [ks] 1, HMOTNOST [kg] 12,1 HMOTNOST BM 12,1	BM	-	-	-	3,95	9,85	9,85	9,85	10,84	-	**44,34**
Z1/88	102.1	UPE 120	PŮDORYS 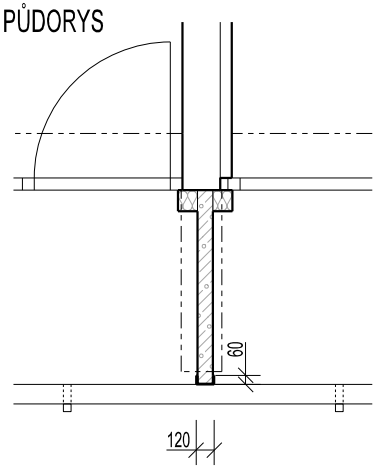 DETAIL ŘEZ 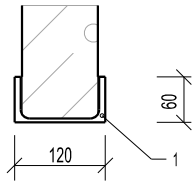	UKONČENÍ DĚLÍCÍ BALKÓNOVÉ PŘÍČKY PROFIL UPE120 JE KOTVEN DO PODKLADU (ŽB PANEL) A SLOUŽÍ K UKONČENÍ ZDIVA BALKÓNOVÝCH PŘÍČEK Z POROBETONOVÝCH TVÁRNIC. PROFIL ŽÁROVĚ ZINKOVÁN OPATŘEN NÁTĚREM V BARVĚ OMÍTKY OKOLNÍCH STĚN. VEŠKERÉ SPOJE JSOU SVAŘOVANÉ, PŘEBROUŠENÉ A NÁSLEDNĚ PŘETMELENÉ. KOMPLETNÍ DODÁVKA VČETNĚ KOTVÍCÍCH, SPOJOVACÍCH PRVKŮ A MONTÁŽE ROZMĚRY: 1 UPE 120 — DÉLKA [m] 1, POČET [ks] 1, HMOTNOST [kg] 12,1 HMOTNOST BM 12,1	BM	-	-	15,0	15,0	15,0	15,0	6,0	-	-	**66,0**

STAVBA

BYTOVÝ DŮM HAVLIČKOVÁ 1

NÁZEV VÝKRESU

VÝPIS ZÁMEČNICKÝCH VÝROBKŮ SO 102.1

MĚŘÍTKO 1:50

OZN.	SO	ROZMĚR [mm]	SCHÉMA	POPIS	MJ	POČET KUSŮ									
						ZÁKLADY	1.PP	1.NP	2.NP	3.NP	4.NP	5.NP	6.NP	STŘECHA	CELKEM
Z1/89	102.1	UPE 160			BM	-	-	21,4	21,4	29,62	29,62	29,62	-	-	**131,66**
Z1/90	102.1	1500x1000x615			KS	-	-	-	-	-	-	-	1	-	1

ŘEZ

DETAIL ŘEZ

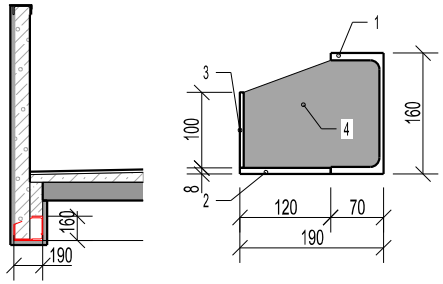

ZALOŽENÍ BALKÓNOVÉHO ZÁBRADLÍ STÁVAJÍCÍ BALKÓNY

PRŮBĚŽNÝ UPE160 PROFIL JE KOTVENÝ DO STÁVAJÍCÍCH ŽELEZOBETONOVÝCH KRAKORCŮ. PRO ZALOŽENÍ BALKÓNOVÉHO ZÁBRADLÍ Z POROBETONOVÝCH TVÁRNIC JE UPE PROFILU PŘIVAŘENA VODOROVNÁ PÁSOVINA P8 A NA NÍ SVISLÁ PÁSOVINA P5, KAŽDÝCH 500 MM JE PRVEK ZTUŽEN PŘÍČNOU PÁSOVINOU P5.

PROFILY BUDOU OPATŘENY ANTIKOROZNÍM NÁTĚREM.

KOMPLETNÍ DODÁVKA VČETNĚ KOTVÍCÍCH, SPOJOVACÍCH PRVKŮ A MONTÁŽE

	ROZMĚRY	DÉLKA [m]	POČET [ks]	HMOTNOST [kg]
1	UPE 160	1	1	17,4
2	P8x120	1	1	7,5
3	P5x100	1	1	3,9
4	P5x (SVISLÉ ZTUŽENÍ PO 500 MM)	0,142	2	1,8
				30,6

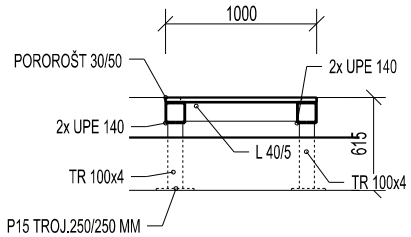

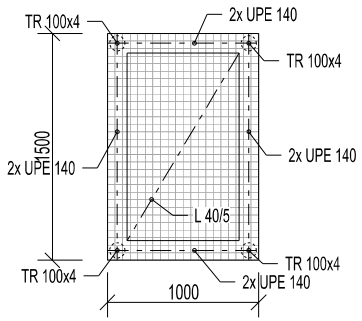

ROŠT PRO VYNESENÍ TEPELNÉHO ČERPADLA

KONSTRUKCE:
VYNÁŠECÍ SLOUPKY TVOŘENY TR 100x4 MM.
SLOUPKY KOTVENY AŽ K NOSNÉ KONSTRUKCI STŘEŠNÍ ROVINY PŘES KOTEVNÍ PLECHY. OBVODOVÝ RÁM TVOŘEN PROFILEM UPE 140 S PŘÍČNÝM PROFILEM UPE 140. PŘÍČNÉ PROFILY VYZTUŽENY ZTUŽIDLY L40/5.

OSTATNÍ:
VEŠKERÉ SPOJE JSOU SVAŘOVANÉ, PŘEBROUŠENÉ A NÁSLEDNĚ PŘETMELENÉ. PRVKY ŽÁROVĚ POZINKOVANÉ. VÝROBEK VČETNĚ KOTEVNÍHO A SPOJOVACÍHO MATERIÁLU.

	ROZMĚRY	DÉLKA [m]	POČET [ks]	HMOTNOST [kg]
1	UPE 140	1,5	4	88,8
2	UPE 140	0,74	4	43,8
3	TRUBKA TR. 102 X 6,3	0,43	4	25,6
4	L40/5	1,44	1	4,3
5	P15 TROJ.250/250 MM	-	4	29,4
6	POROROŠT 30/50, 1,5 M2	-	1	30,8
				222,7

STAVBA

BYTOVÝ DŮM HAVLIČKOVÁ 1

NÁZEV VÝKRESU

VÝPIS ZÁMEČNICKÝCH VÝROBKŮ SO 102.1

MĚŘÍTKO 1:50

OZN.	SO	ROZMĚR [mm]	SCHÉMA	POPIS	MJ	POČET KUSŮ									
						ZÁKLADY	1.PP	1.NP	2.NP	3.NP	4.NP	5.NP	6.NP	STŘECHA	CELKEM
Z1/91	102.1	26845x1700x3300		PERGOLA V 6.NP	KS	-	-	-	-	-	-	-	1	-	1

ŘEZ 1

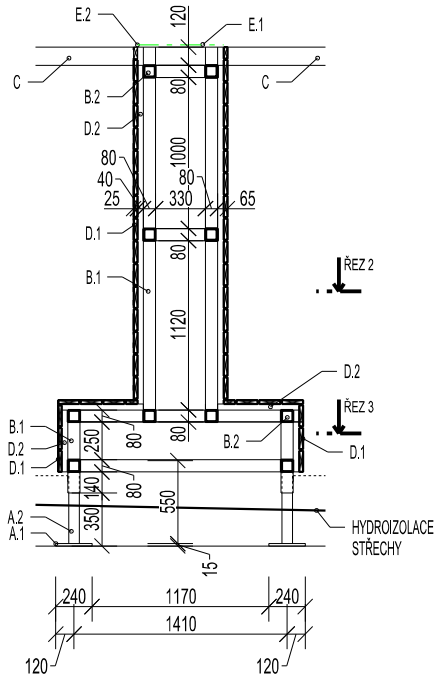

ŘEZ 2

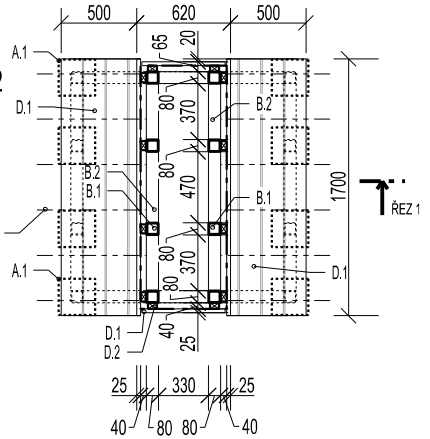

ŘEZ 3

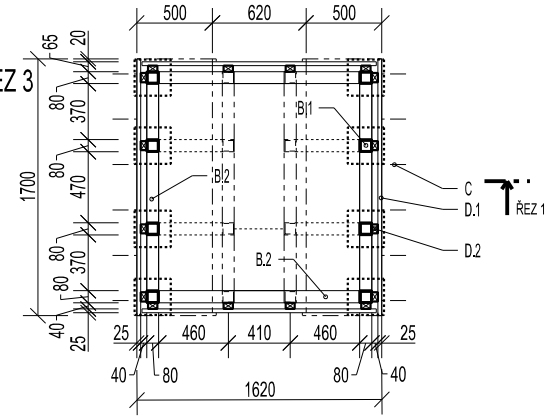

PERGOLA V 6.NP

KONSTRUKCE SLOUŽÍCÍ K ZAKRYTÍ INSTALACÍ VZT A ZTI

SVISLÉ PRVKY - CELKEM 9 KS
- U POCHOZÍ ČÁSTI STŘECHY ROZŠÍŘENÁ KONSTRUKCE PRO MOŽNOST SEZENÍ.
- KOTEVNÍ STOJKY - OCELOVÉ PROFILY S NAVAŘENOU PATNÍ DESKOU KOTVENOU ŠROUBY VLEPENÝMI DO PODKLADNÍ KONSTRUKCE
- HORNÍ KONSTRUKCE - OCELOVÁ SVAŘOVANÁ Z PROFILŮ JEKL 80X80X4
- OCELOVÁ KONSTRUKCE NAD POCHOZÍ PLOCHOU STŘECHY BUDE OPLÁŠTĚNA Z TERASOVÝCH PRKEN 24x140, MODŘÍN, BEZ RÝHOVÁNÍ. SAMOTNÁ PRKNA BUDOU KOTVENA PŘES VYNÁŠECÍ HRANOLY Z MODŘÍNU SIBIŘSKEHO. VEŠKERÉ DŘEVĚNÉ PRVKY BUDOU OŠETŘENY OLEJOVÝM NÁTĚREM
- V HORNÍ HRANĚ KONSTRUKCE BUDE PROVEDENO ZASTROPENÍ DĚROVANÝM PLECHEM OSAZENÉHO DO LEMU Z L PROFILŮ

VODOROVNÉ PRVKY
- JEKLY 120X60X4 V ŘADĚ PO 6 KUSECH, KONSTRUKCE KOTVENA DO SVISLÝCH ČÁSTÍ PERGOLY.

VEŠKERÉ OCELOVÉ SPOJE JSOU SVAŘOVANÉ, PŘEBROUŠENÉ A NÁSLEDNĚ PŘETMELENÉ. U DUTÝCH PROFILŮ JE NUTNÉ OPATŘIT ZÁSLEPKAMI V BARVĚ OCELOVÝCH PRVKŮ. PRVKY ŽÁROVĚ ZINKOVÁNY A OPATŘENY NÁSTŘIKEM V RAL 7022.

VÝROBEK VČETNĚ KOTEVNÍHO A SPOJOVACÍHO MATERIÁLU.

SVISLÁ KCE PERGOLY

	ROZMĚRY	DÉLKA [m]	POČET [ks]	HMOTNOST [kg]
A. KOTEVNÍ STOJKA	A.1 P15x240	0,15	8	54,3
	A.2 JEKL 70x70x5	0,55	8	42,7
B. HORNÍ KONSTRUKCE	B.1 SVISLÉ KCE JEKL 80x80x4	21,36	1	196,9
	B.2 VODOROV. KCE JEKL 80x80x4	18,34	1	169,1
				463,0
SVISLÁ KONSTRUKCE PERGOLY CELKEM			8	3704,0

VODOROVNÁ KCE PERGOLY

	ROZMĚRY	DÉLKA [m]	POČET [ks]	HMOTNOST [kg]
C	JEKL 120X60X4	3,27	42	1483,3
OCELOVÁ KONSTRUKCE CELKEM				5187,3

OPLÁŠTĚNÍ

	ROZMĚRY	VÝMĚRA [m2]	POČET [ks]	VÝMĚRA [m2]
D.1	PRKNO TERASOVÉ 24x140, MODŘÍN, BEZ RÝHOVÁNÍ	15,36	8	122,9

	ROZMĚRY	DÉLKA [m]	POČET [ks]	DÉLKA [m]
D.2	PODKLADNÍ HRANOLY MODŘÍN 40x60	15,5	8	124,0

ZASTROPENÍ

	ROZMĚRY	VÝMĚRA	POČET [ks]	VÝMĚRA
E.1	DĚROVANÝ PLECH, TL.1,5 mm, KRUH 5-8 mm	40,12 [m2]	8	321,0 [m2]
E.2	LEM PROVEDEN Z L PRODILU 40X40X2	4,36 [kg]	8	34,9 [kg]

STAVBA

BYTOVÝ DŮM HAVLIČKOVÁ 1

NÁZEV VÝKRESU

VÝPIS ZÁMEČNICKÝCH VÝROBKŮ SO 102.1

MĚŘÍTKO 1:50

OZN.	SO	ROZMĚR [mm]	SCHÉMA	POPIS	MJ	POČET KUSŮ									
						ZÁKLADY	1.PP	1.NP	2.NP	3.NP	4.NP	5.NP	6.NP	STŘECHA	CELKEM
Z1/92	102.1		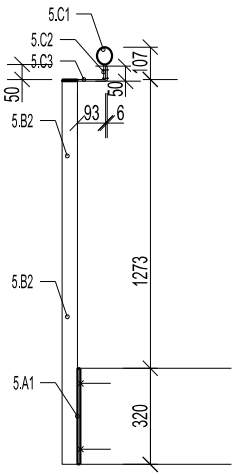	OCELOVÉ ZÁBRADLÍ HLAVNÍHO SCHODIŠTĚ OCELOVÝ VÝROBEK ŽÁROVĚ ZINKOVANÝ S FINÁLNÍM NÁSTŘIKEM V ODSTÍNU RAL 7022 MAT S NEREZOVÝM MADLEM VEŠKERÉ SVARY BUDOU PŘEBROUŠENY, OCELOVÝ PLECH, NA KTERÝ BUDOU NAVAŘENY SVISLÉ PRVKY ZÁBRADLÍ BUDE MECHANICKY KOTVEN POMOCÍ CHEMICKÝCH KOTEV DO ŽB KONSTRUKCE SVISLÁ VÝPLŇ Z BUDE Z OCELOVÝCH PÁSOVIN TL. 6 MM S OSOVOU VZDÁLENOSTÍ 100 MM MADLO BUDE PROVEDENO Z NEREZOVÉ TRUBKY: 51x3 MM, OPATŘENÉ PLATEM PRO UKOTVENÍ KE SCHODIŠŤOVÉMU ZÁBRADLÍ PŘES POMOCNOU PÁSOVINU P6 ŠÍŘE 50MM TVOŘÍCÍ DRŽÁK K UKOTVENÍ MADLA. SAMOTNÁ TRUBKA BUDE NA ZAČÁTKU A NA KONCI OPATŘENA ZÁSLEPKAMI. DODÁVKA VČETNĚ MONTÁŽE, KOTEVNÍHO A SPOJOVACÍHO MATERIÁLU CELKOVÉ ŘEŠENÍ ZÁBRADLÍ SCHODIŠTĚ VIZ SCHÉMA S02	KS	-	-	-	-	-	-	-	-	-	1

5.NP

	ROZMĚRY	DÉLKA [m]	POČET [ks]	HMOTNOST [kg]
5A. BOČNICE	5A.1 P6x325	5,74	1	87,9
5B. ZÁBRADLÍ	5B.1 SVISLÁ P6 ROZDÍLNÁ DÉLKA	17,2	1	40,5
	5B.2 SVISLÁ P6 ŠÍŘĚ 50	1,27	25	74,8
	5B.3 VODOROVNÁ P6 ŠÍŘĚ 50	5,19	1	12,2
5C. MADLO	5C.1 NEREZOVÁ TRUBKA Ø 50	6,1	1	12,2
	5C.2 NEREZ PLATLE P6 ŠÍŘĚ 50	0,07	6	1,0
	5C.3 POMOCNÁ P6 ŠÍŘĚ 50	0,15	6	2,1
				230,7

2.-4.NP

	ROZMĚRY	DÉLKA [m]	POČET [ks]	HMOTNOST [kg]
2A. BOČNICE	2A.1 P6x325	5,86	1	89,7
	2A.2 P6x215	0,22	1	2,2
	2A.2 P6x300	0,22	1	3,1
2B. ZÁBRADLÍ	2B.1 SVISLÁ P6 ŠÍŘĚ 50	1,27	50	149,5
	2B.2 SVISLÁ P6 ŠÍŘĚ 50	1,12	2	5,3
	2B.2 SVISLÁ P6 ŠÍŘĚ 50	1,2	2	5,7
	2B.3 VODOROVNÁ P6 ŠÍŘĚ 50	5,69	1	13,4
2C. MADLO	2C.1 NEREZOVÁ TRUBKA Ø 50	6,66	1	13,3
	2C.2 NEREZ PLATLE P6 ŠÍŘĚ 50	0,07	8	1,3
	2C.3 POMOCNÁ P6 ŠÍŘĚ 50	0,15	8	2,8
				286,3

1.NP

	ROZMĚRY	DÉLKA [m]	POČET [ks]	HMOTNOST [kg]
1A. BOČNICE	1A.1 P6x265	3,23	1	40,3
	1A.2 P6x300	0,22	1	3,1
1B. ZÁBRADLÍ	1B.1 SVISLÁ P6 ŠÍŘĚ 50	1,20	30	84,8
	1B.2 VODOROVNÁ P6 ŠÍŘĚ 50	3,10	1	7,3
1C. MADLO	1C.1 NEREZOVÁ TRUBKA Ø 50	7,66	1	15,3
	1C.2 NEREZ PLATLE P6 ŠÍŘĚ 50	0,07	9	1,5
	1C.3 POMOCNÁ P6 ŠÍŘĚ 50	0,15	9	3,2
				155,5

	HMOTNOST [kg]
ČELKOVÁ HMOTNOST ZÁBRADLÍ A MADEL NA SCHODIŠTI	1245,1

STAVBA

BYTOVÝ DŮM HAVLIČKOVÁ 1

NÁZEV VÝKRESU

VÝPIS ZÁMEČNICKÝCH VÝROBKŮ SO 102.1

MĚŘÍTKO 1:50

OZN.	SO	ROZMĚR [mm]	SCHÉMA	POPIS	MJ	POČET KUSŮ									
						ZÁKLADY	1.PP	1.NP	2.NP	3.NP	4.NP	5.NP	6.NP	STŘECHA	CELKEM
Z1/93	102.1		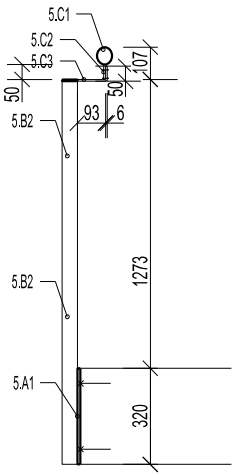	OCELOVÉ ZÁBRADLÍ VEDLEJŠÍHO SCHODIŠTĚ OCELOVÝ VÝROBEK ŽÁROVĚ ZINKOVANÝ S FINÁLNÍM NÁSTŘIKEM V ODSTÍNU RAL 7022 MAT S NEREZOVÝM MADLEM VEŠKERÉ SVARY BUDOU PŘEBROUŠENY, OCELOVÝ PLECH, NA KTERÝ BUDOU NAVAŘENY SVISLÉ PRVKY ZÁBRADLÍ BUDE MECHANICKY KOTVEN POMOCÍ CHEMICKÝCH KOTEV DO ŽB KONSTRUKCE SVISLÁ VÝPLŇ Z BUDE Z OCELOVÝCH PÁSOVIN TL. 6 MM S OSOVOU VZDÁLENOSTÍ 93 MM MADLO BUDE PROVEDENO Z NEREZOVÉ TRUBKY: 51x3 MM, OPATŘENÉ PLATEM PRO UKOTVENÍ KE SCHODIŠŤOVÉMU ZÁBRADLÍ PŘES POMOCNOU PÁSOVINU P6 ŠÍŘE 50MM TVOŘÍCÍ DRŽÁK K UKOTVENÍ MADLA. SAMOTNÁ TRUBKA BUDE NA ZAČÁTKU A NA KONCI OPATŘENA ZÁSLEPKAMI. DODÁVKA VČETNĚ MONTÁŽE, KOTEVNÍHO A SPOJOVACÍHO MATERIÁLU CELKOVÉ ŘEŠENÍ ZÁBRADLÍ SCHODIŠTĚ VIZ SCHÉMA S01	KS	-	-	-	-	-	-	-	-	-	1

5.NP

	ROZMĚRY	DÉLKA [m]	POČET [ks]	HMOTNOST [kg]
5A. BOČNICE	5A.1 P6x350	2,04	1	33,6
	5A.2 P6x325	5,60	1	85,7
	6A.3 P6x215	1,50	1	15,2
5B. ZÁBRADLÍ	5B.1 SVISLÁ P6 ŠÍŘÉ 50	1,25	22	64,8
	5B.2 SVISLÁ P6 ŠÍŘÉ 50	1,28	40	120,6
	5B.3 SVISLÁ P6 ŠÍŘÉ 50	1,12	16	42,2
	5B.4 VODOROVNÁ P6 ŠÍŘÉ 50	8,86	1	20,9
5C. MADLO	5C.1 NEREZOVÁ TRUBKA Ø 50	9,30	1	18,6
	5C.2 NEREZ PLATLE P6 ŠÍŘÉ 50	0,07	11	1,8
	5C.3 POMOCNÁ P6 ŠÍŘÉ 50	0,15	11	3,9
				407,3

2.-4.NP

	ROZMĚRY	DÉLKA [m]	POČET [ks]	HMOTNOST [kg]
2A. BOČNICE	2A.1 P6x325	8,20	1	125,5
	2A.2 P6x240	1,50	1	17,0
2B. ZÁBRADLÍ	2B.1 SVISLÁ P6 ŠÍŘÉ 50	1,27	40	119,6
	2B.2 SVISLÁ P6 ŠÍŘÉ 50	1,23	28	81,1
	2B.3 SVISLÁ P6 ŠÍŘÉ 50	1,14	16	43,0
	2B.4 VODOROVNÁ P6 ŠÍŘÉ 50	9,34	1	22,0
2C. MADLO	2C.1 NEREZOVÁ TRUBKA Ø 50	10,28	1	20,6
	2C.2 NEREZ PLATLE P6 ŠÍŘÉ 50	0,07	12	2,0
	2C.3 POMOCNÁ P6 ŠÍŘÉ 50	0,15	12	4,2
				435,0

1.NP

	ROZMĚRY	DÉLKA [m]	POČET [ks]	HMOTNOST [kg]
1A. ZÁBRADLÍ	1A.1 SVISLÁ P6 ŠÍŘÉ 50	0,9	78	165,3
	1A.2 VODOROVNÁ P6 ŠÍŘÉ 50	14,2	1	33,4
1B. MADLO	1B.1 NEREZOVÁ TRUBKA Ø 50	16,05	1	32,1
	1B.2 NEREZ PLATLE P6 ŠÍŘÉ 50	0,07	20	3,3
	1B.3 POMOCNÁ P6 ŠÍŘÉ 50	0,15	20	7,1
				241,2

	HMOTNOST [kg]
CELKOVÁ HMOTNOST ZÁBRADLÍ A MADEL NA SCHODIŠTI	1953,5

STAVBA

BYTOVÝ DŮM HAVLIČKOVÁ 1

NÁZEV VÝKRESU

VÝPIS ZÁMEČNICKÝCH VÝROBKŮ SO 102.1

MĚŘÍTKO 1:50

OZN.	SO	ROZMĚR [mm]	SCHÉMA	POPIS	MJ	POČET KUSŮ									
						ZÁKLADY	1.PP	1.NP	2.NP	3.NP	4.NP	5.NP	6.NP	STŘECHA	CELKEM
Z1/94	102.1	1350	DETAIL ŘEZ	NEREZOVÉ MADLO PRO UCHYCENÍ NA STĚNU, MÍSTNOST 0.25 ARCHIV VSTUP MADLO Z NEREZOVÉ TRUBKY: 51x3 MM, DRŽÁK MADLA OCELOVÝ ŽÁROVĚ ZINKOVANÝ PRVEK S FINÁLNÍM NÁSTŘIKEM V ODSTÍNU RAL 7022 MAT NEREZOVÉ MADLO BUDE OPATŘENO PLATLEMY P6 ŠÍŘE 50, PROMĚNNÉ DÉLKY 50-80 MM PRO MECHANICKÉ UCHYCENÍ K OCELOVÉMU DRŽÁKU, KTERÝ BUDE MECHANICKY KOTVEN DO ZDIVA, PŘÍPADNĚ ŽELEZOBETONU VEŠKERÉ SPOJE BUDOU SVAŘOVANÉ A BUDOU PŘEBROUŠENY, TRUBKA BUDE NA ZAČÁTKU A NA KONCI OPATŘENA ZÁSLEPKAMI DODÁVKA VČETNĚ MONTÁŽE, KOTEVNÍHO A SPOJOVACÍHO MATERIÁLU	KS	-	1	-	-	-	-	-	-	-	1

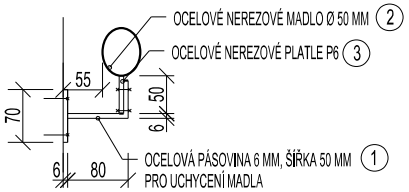

	ROZMĚRY	DÉLKA [m]	POČET [ks]	HMOTNOST [kg]
1	PÁSOVINA P6, Š. 50 MM	0,20	2	0,9
2	NEREZOVÁ TRUBKA Ø 50	1,35	1	2,7
3	PLATLE P6	0,08	2	0,4
				4,0

OZN.	SO	ROZMĚR [mm]	SCHÉMA	POPIS	MJ	ZÁKLADY	1.PP	1.NP	2.NP	3.NP	4.NP	5.NP	6.NP	STŘECHA	CELKEM
Z1/95	102.1	8080	DETAIL ŘEZ	NEREZOVÉ MADLO PRO UCHYCENÍ NA STĚNU, MÍSTNOST 0.01 SCHODIŠTĚ MADLO Z NEREZOVÉ TRUBKY: 51x3 MM, DRŽÁK MADLA OCELOVÝ ŽÁROVĚ ZINKOVANÝ PRVEK S FINÁLNÍM NÁSTŘIKEM V ODSTÍNU RAL 7022 MAT NEREZOVÉ MADLO BUDE OPATŘENO PLATLEMY P6 ŠÍŘE 50, PROMĚNNÉ DÉLKY 50-80 MM PRO MECHANICKÉ UCHYCENÍ K OCELOVÉMU DRŽÁKU, KTERÝ BUDE MECHANICKY KOTVEN DO ZDIVA, PŘÍPADNĚ ŽELEZOBETONU VEŠKERÉ SPOJE BUDOU SVAŘOVANÉ A BUDOU PŘEBROUŠENY, TRUBKA BUDE NA ZAČÁTKU A NA KONCI OPATŘENA ZÁSLEPKAMI DODÁVKA VČETNĚ MONTÁŽE, KOTEVNÍHO A SPOJOVACÍHO MATERIÁLU	KS	-	1	-	-	-	-	-	-	-	1

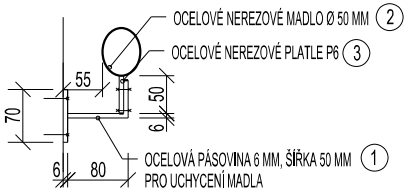

	ROZMĚRY	DÉLKA [m]	POČET [ks]	HMOTNOST [kg]
1	PÁSOVINA P6, Š. 50 MM	0,20	7	3,3
2	NEREZOVÁ TRUBKA Ø 50	8,08	1	16,2
3	PLATLE P6	0,08	7	1,3
				20,8

OZN.	SO	ROZMĚR [mm]	SCHÉMA	POPIS	MJ	ZÁKLADY	1.PP	1.NP	2.NP	3.NP	4.NP	5.NP	6.NP	STŘECHA	CELKEM
Z1/96	102.1	5570	DETAIL ŘEZ	NEREZOVÉ MADLO PRO UCHYCENÍ NA STĚNU, MÍSTNOST 0.22 CHODBA - POMOCNÉ SCHODIŠTĚ MADLO Z NEREZOVÉ TRUBKY: 51x3 MM, DRŽÁK MADLA OCELOVÝ ŽÁROVĚ ZINKOVANÝ PRVEK S FINÁLNÍM NÁSTŘIKEM V ODSTÍNU RAL 7022 MAT NEREZOVÉ MADLO BUDE OPATŘENO PLATLEMY P6 ŠÍŘE 50, PROMĚNNÉ DÉLKY 50-80 MM PRO MECHANICKÉ UCHYCENÍ K OCELOVÉMU DRŽÁKU, KTERÝ BUDE MECHANICKY KOTVEN DO ZDIVA, PŘÍPADNĚ ŽELEZOBETONU VEŠKERÉ SPOJE BUDOU SVAŘOVANÉ A BUDOU PŘEBROUŠENY, TRUBKA BUDE NA ZAČÁTKU A NA KONCI OPATŘENA ZÁSLEPKAMI DODÁVKA VČETNĚ MONTÁŽE, KOTEVNÍHO A SPOJOVACÍHO MATERIÁLU	KS	-	1	-	-	-	-	-	-	-	1

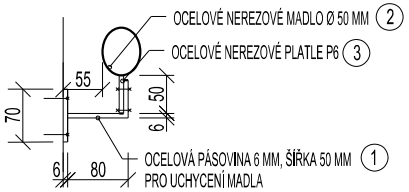

	ROZMĚRY	DÉLKA [m]	POČET [ks]	HMOTNOST [kg]
1	PÁSOVINA P6, Š. 50 MM	0,20	6	2,8
2	NEREZOVÁ TRUBKA Ø 50	5,57	1	11,1
3	PLATLE P6	0,08	6	1,1
				15,0

STAVBA

BYTOVÝ DŮM HAVLIČKOVÁ 1

NÁZEV VÝKRESU

VÝPIS ZÁMEČNICKÝCH VÝROBKŮ SO 102.1

MĚŘÍTKO 1:50

OZN.	SO	ROZMĚR [mm]	SCHÉMA	POPIS	MJ	POČET KUSŮ									
						ZÁKLADY	1.PP	1.NP	2.NP	3.NP	4.NP	5.NP	6.NP	STŘECHA	CELKEM
Z1/97	102.1	4400	DETAIL ŘEZ 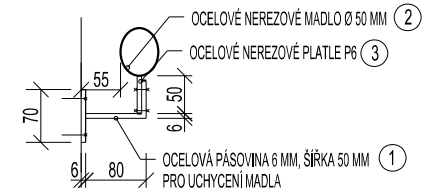	NEREZOVÉ MADLO PRO UCHYCENÍ NA STĚNU, MÍSTNOST 1A.01 ZÁVĚTŘÍ MADLO Z NEREZOVÉ TRUBKY: 51x3 MM, DRŽÁK MADLA OCELOVÝ ŽÁROVĚ ZINKOVANÝ PRVEK S FINÁLNÍM NÁSTŘIKEM V ODSTÍNU RAL 7022 MAT NEREZOVÉ MADLO BUDE OPATŘENO PLATLEMY P6 ŠÍŘE 50, PROMĚNNÉ DÉLKY 50-80 MM PRO MECHANICKÉ UCHYCENÍ K OCELOVÉMU DRŽÁKU, KTERÝ BUDE MECHANICKY KOTVEN DO ZDIVA, PŘÍPADNĚ ŽELEZOBETONU VEŠKERÉ SPOJE BUDOU SVAŘOVANÉ A BUDOU PŘEBROUŠENY, TRUBKA BUDE NA ZAČÁTKU A NA KONCI OPATŘENA ZÁSLEPKAMI DODÁVKA VČETNĚ MONTÁŽE, KOTEVNÍHO A SPOJOVACÍHO MATERIÁLU ROZMĚRY: 1 PÁSOVINA P6, Š. 50 MM; 2 NEREZOVÁ TRUBKA Ø 50; 3 PLATLE P6 DÉLKA [m]: 0,20; 4,40; 0,08 POČET [ks]: 4; 1; 4 HMOTNOST [kg]: 1,9; 8,8; 0,8; 11,5	KS	-	-	2	-	-	-	-	-	-	**2**
Z1/98	102.1	1850	DETAIL ŘEZ 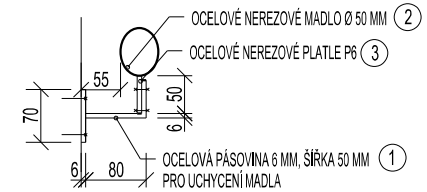	NEREZOVÉ MADLO PRO UCHYCENÍ NA STĚNU, MÍSTNOST 1C.01 VSTUPNÍ CHODBA MADLO Z NEREZOVÉ TRUBKY: 51x3 MM, DRŽÁK MADLA OCELOVÝ ŽÁROVĚ ZINKOVANÝ PRVEK S FINÁLNÍM NÁSTŘIKEM V ODSTÍNU RAL 7022 MAT NEREZOVÉ MADLO BUDE OPATŘENO PLATLEMY P6 ŠÍŘE 50, PROMĚNNÉ DÉLKY 50-80 MM PRO MECHANICKÉ UCHYCENÍ K OCELOVÉMU DRŽÁKU, KTERÝ BUDE MECHANICKY KOTVEN DO ZDIVA, PŘÍPADNĚ ŽELEZOBETONU VEŠKERÉ SPOJE BUDOU SVAŘOVANÉ A BUDOU PŘEBROUŠENY, TRUBKA BUDE NA ZAČÁTKU A NA KONCI OPATŘENA ZÁSLEPKAMI DODÁVKA VČETNĚ MONTÁŽE, KOTEVNÍHO A SPOJOVACÍHO MATERIÁLU ROZMĚRY: 1 PÁSOVINA P6, Š. 50 MM; 2 NEREZOVÁ TRUBKA Ø 50; 3 PLATLE P6 DÉLKA [m]: 0,20; 1,85; 0,08 POČET [ks]: 3; 1; 3 HMOTNOST [kg]: 1,4; 3,7; 0,6; 5,7	KS	-	-	1	-	-	-	-	-	-	1
Z1/99	102.1	3060	DETAIL ŘEZ 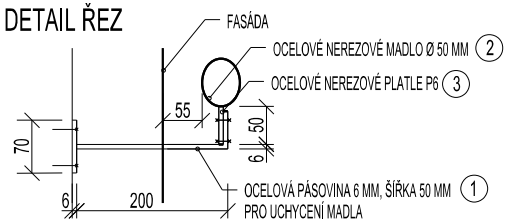	NEREZOVÉ MADLO PRO UCHYCENÍ NA STĚNU PŘES TEPELNOU IZOLACI, VSTUP POLICIE MADLO Z NEREZOVÉ TRUBKY: 51x3 MM, DRŽÁK MADLA OCELOVÝ ŽÁROVĚ ZINKOVANÝ PRVEK S FINÁLNÍM NÁSTŘIKEM V ODSTÍNU RAL 7022 MAT NEREZOVÉ MADLO BUDE OPATŘENO PLATLEMY P6 ŠÍŘE 50, PROMĚNNÉ DÉLKY 50-80 MM PRO MECHANICKÉ UCHYCENÍ K OCELOVÉMU DRŽÁKU, KTERÝ BUDE MECHANICKY KOTVEN DO ZDIVA, PŘÍPADNĚ ŽELEZOBETONU VEŠKERÉ SPOJE BUDOU SVAŘOVANÉ A BUDOU PŘEBROUŠENY, TRUBKA BUDE NA ZAČÁTKU A NA KONCI OPATŘENA ZÁSLEPKAMI DODÁVKA VČETNĚ MONTÁŽE, KOTEVNÍHO A SPOJOVACÍHO MATERIÁLU ROZMĚRY: 1 PÁSOVINA P6, Š. 50 MM; 2 NEREZOVÁ TRUBKA Ø 50; 3 PLATLE P6 DÉLKA [m]: 0,32; 3,06; 0,08 POČET [ks]: 4; 1; 4 HMOTNOST [kg]: 3,0; 6,1; 0,8; 9,9	KS	-	-	1	-	-	-	-	-	-	1

STAVBA

BYTOVÝ DŮM HAVLIČKOVÁ 1

NÁZEV VÝKRESU

VÝPIS ZÁMEČNICKÝCH VÝROBKŮ SO 102.1

MĚŘÍTKO 1:50

OZN.	SO	ROZMĚR [mm]	SCHÉMA	POPIS	MJ	POČET KUSŮ									
						ZÁKLADY	1.PP	1.NP	2.NP	3.NP	4.NP	5.NP	6.NP	STŘECHA	CELKEM
Z1/100	102.1	1080x1580x906			KS	-	-	1	-	-	-	-	-	-	1

PŮDORYS

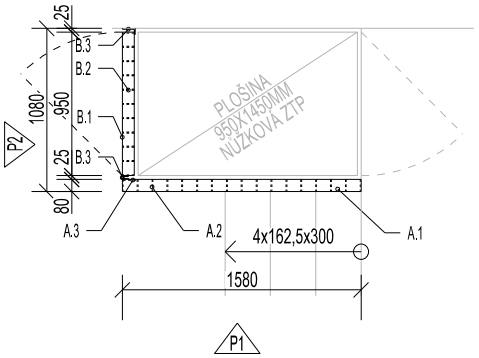

ZÁBRADLÍ KOLEM PLOŠINY ZTP

SVAŘENEC Z PÁSOVINY P6 A ŠÍŘE 80 MM.

PRVEK S FINÁLNÍM NÁSTŘIKEM V ODSTÍNU RAL 7022 MAT
VEŠKERÉ SPOJE BUDOU SVAŘOVANÉ A BUDOU PŘEBROUŠENY

PRVEK JE NUTNÉ ŘEŠIT V KOORDINACI S DODÁVKOU VERTIKÁLNÍ ZVEDACÍ NÚŽKOVÉ PLOŠINY.

DODÁVKA VČETNĚ MONTÁŽE, KOTEVNÍHO A SPOJOVACÍHO MATERIÁLU

		ROZMĚRY	DÉLKA [m]	POČET [ks]	HMOTNOST [kg]
A. PEVNÁ ČÁST	A.1	PÁSOVINA P6, Š. 80 MM VODOROVNÁ ČÁST	1,58	2	7,5
	A.2	PÁSOVINA P6, Š. 80 MM SVISLÁ ČÁST ČÁST	15,88	1	59,9
	A.3	PÁSOVINA P6, Š. 92 MM	0,89	1	3,9
B. BRANKA	B.1	PÁSOVINA P6, Š. 80 MM RÁM	3,66	1	13,8
	B.2	PÁSOVINA P6, Š. 80 MM VÝPLŇ	0,87	9	29,5
	B.3	POMOCNÁ PÁSOVINA P6, Š. 80 MM	1,10	1	4,1
					118,7

POHLED 1

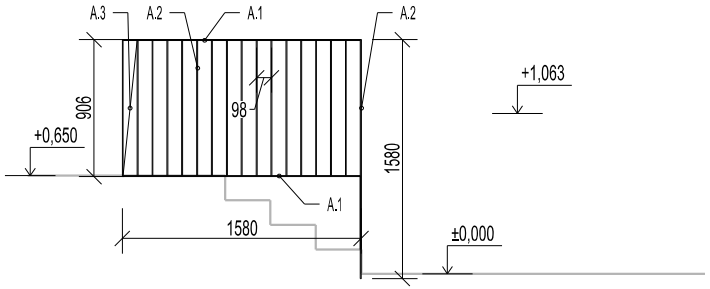

POHLED 2

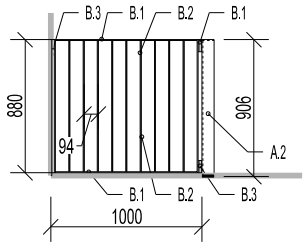

STAVBA

BYTOVÝ DŮM HAVLIČKOVÁ 1

NÁZEV VÝKRESU

VÝPIS ZÁMEČNICKÝCH VÝROBKŮ SO 102.1

MĚŘÍTKO 1:50

OZN.	SO	ROZMĚR [mm]	SCHÉMA	POPIS	MJ	POČET KUSŮ									
						ZÁKLADY	1.PP	1.NP	2.NP	3.NP	4.NP	5.NP	6.NP	STŘECHA	CELKEM
Z1/101	102.1	Ø1500	DETAIL	ZÁBRADLÍ U SCHODIŠTĚ ODAZENÉ DO KRUHOVÉHO OTVORU Ø 1500 MM SVAŘENEC Z PÁSOVINY P6 A ŠÍŘE 50 MM, KTERÝ JE VLOŽEN DO KRUHOVÉHO OTVORU PRVEK S FINÁLNÍM NÁSTŘIKEM V ODSTÍNU RAL 7022 MAT VEŠKERÉ SPOJE BUDOU SVAŘOVANÉ A BUDOU PŘEBROUŠENY DODÁVKA VČETNĚ MONTÁŽE, KOTEVNÍHO A SPOJOVACÍHO MATERIÁLU	KS	-	-	1	-	-	-	-	-	-	1

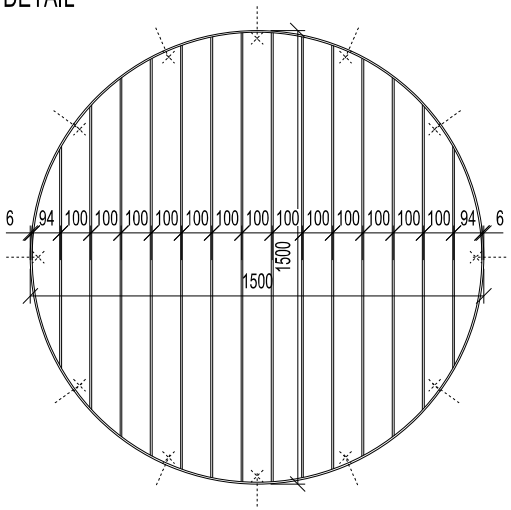

	ROZMĚRY	DÉLKA [m]	POČET [ks]	HMOTNOST [kg]
1	PÁSOVINA P6, Š. 50 MM SVISLÁ VÝPLŇ	17,2	1	40,5
2	PÁSOVINA P6, Š. 50 MM ZAOBLENÁ ČÁST	4,71	1	11,1
				51,6

POHLED

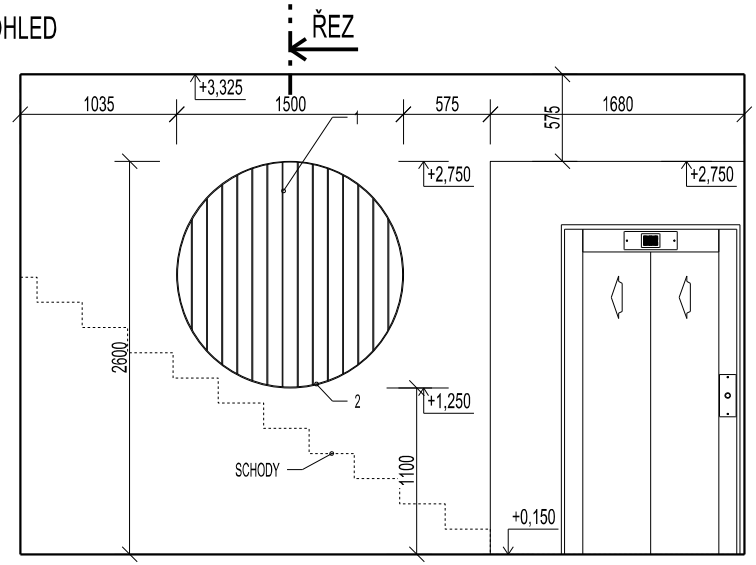

ŘEZ

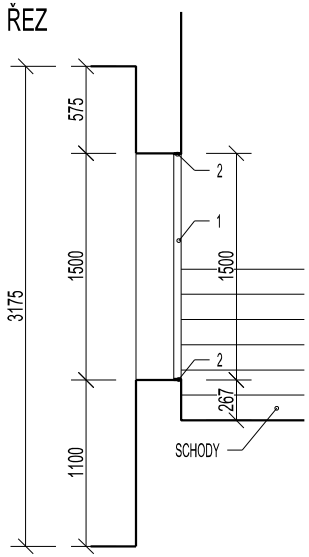

STAVBA

BYTOVÝ DŮM HAVLIČKOVÁ 1

NÁZEV VÝKRESU

VÝPIS ZÁMEČNICKÝCH VÝROBKŮ SO 102.1

MĚŘÍTKO 1:50

OZN.	SO	ROZMĚR [mm]	SCHÉMA	POPIS	MJ	POČET KUSŮ									
						ZÁKLADY	1.PP	1.NP	2.NP	3.NP	4.NP	5.NP	6.NP	STŘECHA	CELKEM
Z1/102	102.1	3340x2160x2700		SKLEPNÍ KÓJE CELKOVÁ PŮDORYSNÁ DÉLKA VČETNĚ DVEŘÍ : 8,02 M VÝŠKA: 2,70 M 3x UZAMYKATELNÁ KÓJE, PŘÍPRAVA PRO OSAZENÍ VYSACÍCH ZÁMKŮ RÁM Z OCELOVÝCH PROFILŮ JACKEL 30x30 MM VYPLNĚNO PLECHEM V EURO PROVEDENÍ TL. 0,8 MM DO VÝŠKY 2150 MM. HORNÍ ČÁST NAD DVEŘMI VYPLNĚNA OCELOVÝM PLETIVEM 50x50x4 MM. BARVA RAL 7022 DODÁVKA VČETNĚ MONTÁŽE A KOTVÍCÍHO MATERIÁLU	KS	-	-	-	1	-	-	-	-	-	1

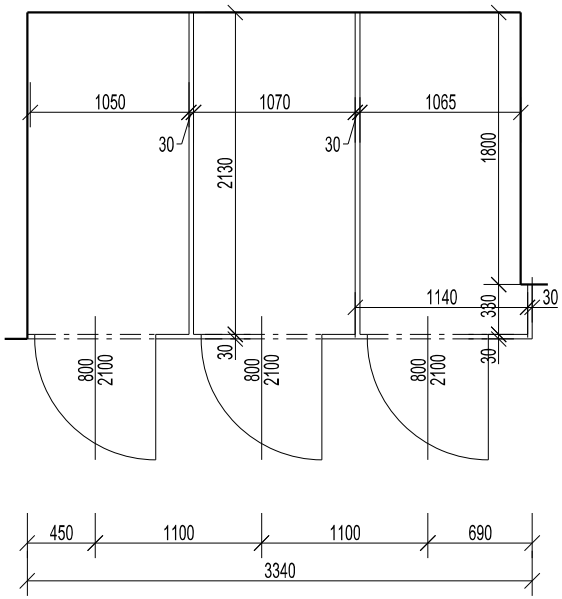

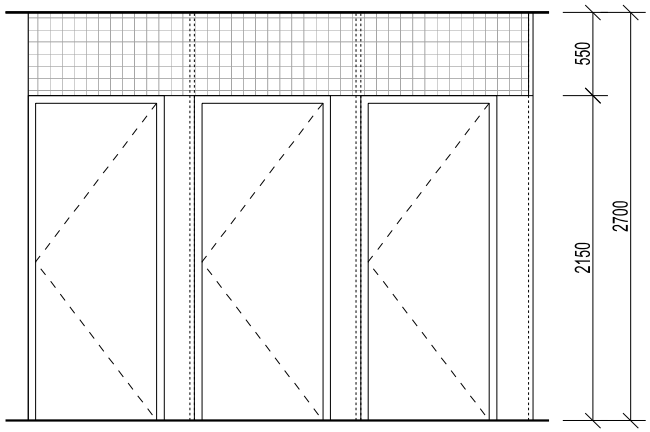

STAVBA

BYTOVÝ DŮM HAVLIČKOVÁ 1

NÁZEV VÝKRESU

VÝPIS ZÁMEČNICKÝCH VÝROBKŮ SO 102.1

MĚŘÍTKO 1:50

55

OZN.	SO	ROZMĚR [mm]	SCHÉMA	POPIS	MJ	POČET KUSŮ									
						ZÁKLADY	1.PP	1.NP	2.NP	3.NP	4.NP	5.NP	6.NP	STŘECHA	CELKEM
Z1/103	102.1	4380x2160x2700		SKLEPNÍ KÓJE CELKOVÁ PŮDORYSNÁ DÉLKA VČETNĚ DVEŘÍ : 10,86 M VÝŠKA: 2,70 M 20 UZAMYKATELNÝCH KÓJÍ, PŘÍPRAVA PRO OSAZENÍ VYSACÍCH ZÁMKŮ RÁM Z OCELOVÝCH PROFILŮ JACKEL 30x30 MM VYPLNĚNO PLECHEM V EURO PROVEDENÍ TL. 0,8 MM DO VÝŠKY 2150 MM. HORNÍ ČÁST NAD DVEŘMI VYPLNĚNA OCELOVÝM PLETIVEM 50x50x4 MM. BARVA RAL 7022 DODÁVKA VČETNĚ MONTÁŽE A KOTVÍCÍHO MATERIÁLU	KS	-	-	-	-	1	1	-	-	-	**2**

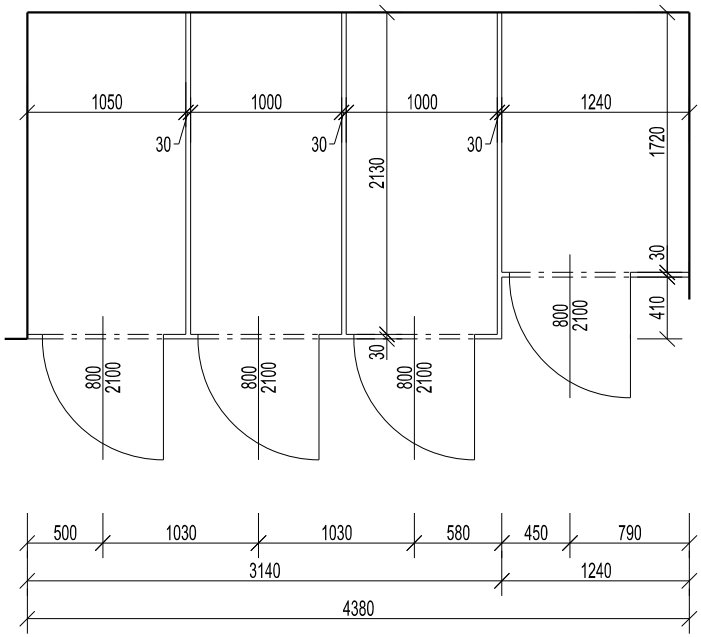

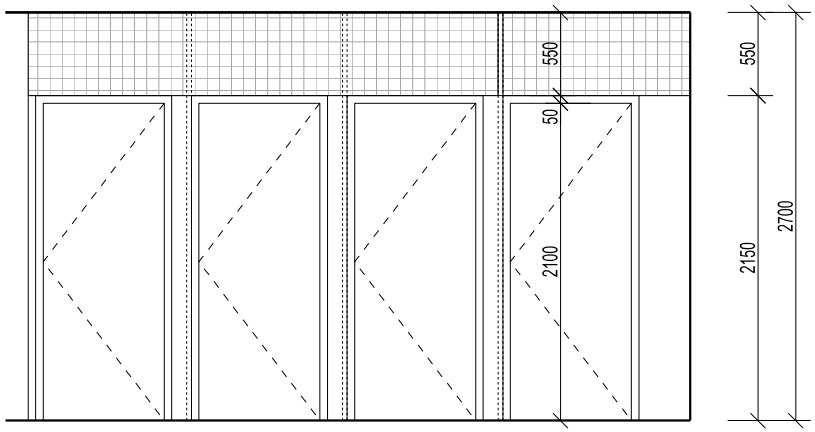

STAVBA

BYTOVÝ DŮM HAVLIČKOVÁ 1

NÁZEV VÝKRESU

VÝPIS ZÁMEČNICKÝCH VÝROBKŮ SO 102.1

MĚŘÍTKO 1:50

OZN.	SO	ROZMĚR [mm]	SCHÉMA	POPIS	MJ	POČET KUSŮ									
						ZÁKLADY	1.PP	1.NP	2.NP	3.NP	4.NP	5.NP	6.NP	STŘECHA	CELKEM
Z1/104	102.1	4380x2160x2650		SKLEPNÍ KÓJE CELKOVÁ DÉLKA VČETNĚ DVEŘÍ : 10,86 M VÝŠKA: 2,65 M 4x UZAMYKATELNÁ KÓJE, PŘÍPRAVA PRO OSAZENÍ VYSACÍCH ZÁMKŮ RÁM Z OCELOVÝCH PROFILŮ JACKEL 30x30 MM VYPLNĚNO PLECHEM V EURO PROVEDENÍ TL. 0,8 MM DO VÝŠKY 2150 MM. HORNÍ ČÁST NAD DVEŘMI VYPLNĚNA OCELOVÝM PLETIVEM 50x50x4 MM. BARVA RAL 7022 DODÁVKA VČETNĚ MONTÁŽE A KOTVÍCÍHO MATERIÁLU	KS	-	-	-	-	-	-	1	-	-	1

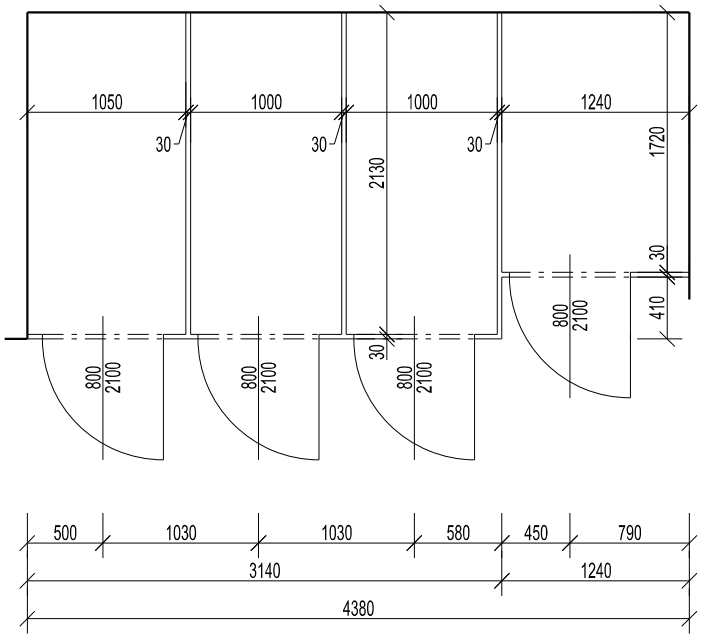

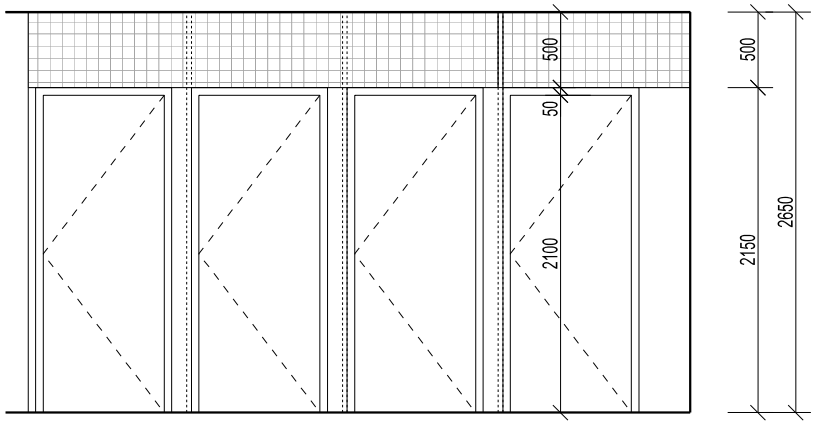

STAVBA

BYTOVÝ DŮM HAVLIČKOVÁ 1

NÁZEV VÝKRESU

VÝPIS ZÁMEČNICKÝCH VÝROBKŮ SO 102.1

MĚŘÍTKO 1:50

OZN.	SO	ROZMĚR [mm]	SCHÉMA	POPIS	MJ	POČET KUSŮ								
						1.PP	1.NP	2.NP	3.NP	4.NP	5.NP	6.NP	STŘECHA	CELKEM
Z1/105	102.1	STAVEBNÍ OTVOR 1375/2050 KŘÍDLO 800+415/1970 EW 90 DP1 - C	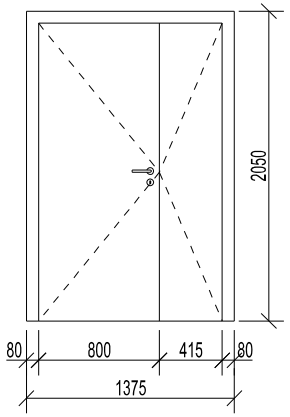	DVEŘE DVOUKŘÍDLÉ HLINÍKOVÉ HLADKÉ, PLNÉ SE SAMOZAVÍRAČEM DVEŘNÍ KŘÍDLO: HLINÍKOVÝ RÁM V ODSTÍNU RAL 7022 MAT, S PROTIPOŽÁRNÍ VÝPLNÍ ZÁRUBEŇ: SOUČASTÍ DODÁVKY DVEŘÍ JSOU HLINÍKOVÉ SYSTÉMOVÉ ZÁRUBNĚ S ROZŠIŘOVACÍM PROFILEM, OBOUSTRANNĚ PLOŠNĚ LÍCUJÍCÍ VÝPLŇ KOVÁNÍ: PROTIPOŽÁRNÍ S DĚLENÝMI KRUHOVÝMI ŠTÍTKY, ELEKTROMECHANICKÝ ZÁMEK V KOORDINACÍ S PROFESÍ ELEKTRO, KLIKA-KLIKA, MATERIÁL BROUŠENÁ NEREZ DVEŘNÍ ZARÁŽKA KOVOVÁ (NEREZ MAT) S TLUMÍCÍ GUMOU OSTATNÍ: DODÁVKA VČETNĚ KOTVÍCÍCH A MONTÁŽNÍCH PRVKŮ	KS	1	-	-	-	-	-	-	-	1
Z1/106	102.1	KŘÍDLO 900+600/2100 EW 90 DP1 - C	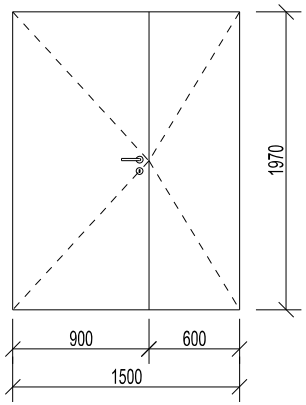	DVEŘE DVOUKŘÍDLÉ PLECHOVÉ HLADKÉ, PLNÉ SE SAMOZAVÍRAČEM DVEŘNÍ KŘÍDLO: OCELOVÉ PLECHY Z OBOU STRAN S VÝPLNÍ Z MINERÁLNÍ VATY + POŽÁRNÍ VÝPLNÍ, V ODSTÍNU RAL 7022 MAT ZÁRUBEŇ: SAMOSTATNÍ ZÁMEČNÍCKY VÝROBEK KOVÁNÍ: PROTIPOŽÁRNÍ S DĚLENÝMI KRUHOVÝMI ŠTÍTKY, ELEKTROMECHANICKÝ ZÁMEK V KOORDINACÍ S PROFESÍ ELEKTRO, KLIKA-KLIKA, MATERIÁL BROUŠENÁ NEREZ DVEŘNÍ ZARÁŽKA KOVOVÁ (NEREZ MAT) S TLUMÍCÍ GUMOU OSTATNÍ: DODÁVKA VČETNĚ KOTVÍCÍCH A MONTÁŽNÍCH PRVKŮ	KS	1	-	-	-	-	-	-	-	1

STAVBA

BYTOVÝ DŮM HAVLIČKOVÁ 1

NÁZEV VÝKRESU

VÝPIS ZÁMEČNICKÝCH VÝROBKŮ SO 102.1

MĚŘÍTKO 1:50

OZN.	SO	ROZMĚR [mm]	SCHÉMA	POPIS	MJ	POČET KUSŮ								
						1.PP	1.NP	2.NP	3.NP	4.NP	5.NP	6.NP	STŘECHA	CELKEM
Z1/107	102.1	KŘÍDLO 900+400/1970 EW 45 DP1 - C	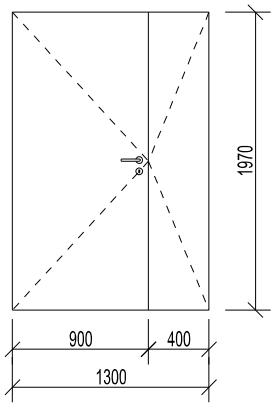	DVEŘE DVOUKŘÍDLÉ PLECHOVÉ HLADKÉ, PLNÉ SE SAMOZAVÍRAČEM DVEŘNÍ KŘÍDLO: OCELOVÉ PLECHY Z OBOU STRAN S VÝPLNÍ Z MINERÁLNÍ VATY + POŽÁRNÍ VÝPLNÍ, V ODSTÍNU RAL 7022 MAT ZÁRUBEŇ: SAMOSTATNÍ ZÁMEČNÍCKY VÝROBEK KOVÁNÍ: PROTIPOŽÁRNÍ S DĚLENÝMI KRUHOVÝMI ŠTÍTKY, ROZETA PRO CYLINDRICKÝ ZÁMEK, BEZPEČNOSTNÍ EURO ZÁMEK OBOUSTRANNÝ, KLIKA-KLIKA, MATERIÁL BROUŠENÁ NEREZ DVEŘNÍ ZARÁŽKA KOVOVÁ (NEREZ MAT) S TLUMÍCÍ GUMOU OSTATNÍ: DODÁVKA VČETNĚ KOTVÍCÍCH A MONTÁŽNÍCH PRVKŮ	KS	1	-	-	-	-	-	-	-	1
Z1/108P	102.1	KŘÍDLO PRAVÉ 900/2100 EI 45 DP1 - C - S	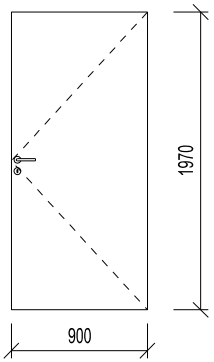	DVEŘE JEDNOKŘÍDLÉ PLECHOVÉ HLADKÉ, PLNÉ SE SAMOZAVÍRAČEM, KOUŘOTESNÉ DVEŘNÍ KŘÍDLO: OCELOVÉ PLECHY Z OBOU STRAN S VÝPLNÍ Z MINERÁLNÍ VATY + POŽÁRNÍ VÝPLNÍ, V ODSTÍNU RAL 7022 MAT ZÁRUBEŇ: SAMOSTATNÍ ZÁMEČNÍCKY VÝROBEK KOVÁNÍ: PROTIPOŽÁRNÍ S DĚLENÝMI KRUHOVÝMI ŠTÍTKY, ROZETA PRO CYLINDRICKÝ ZÁMEK, BEZPEČNOSTNÍ EURO ZÁMEK OBOUSTRANNÝ, KLIKA-KLIKA, MATERIÁL BROUŠENÁ NEREZ DVEŘNÍ ZARÁŽKA KOVOVÁ (NEREZ MAT) S TLUMÍCÍ GUMOU OSTATNÍ: DODÁVKA VČETNĚ KOTVÍCÍCH A MONTÁŽNÍCH PRVKŮ	KS	-	1	-	-	-	-	-	-	1
Z1/108L	102.1	KŘÍDLO LEVÉ 900/2100 EI 45 DP1 - C - S			KS	-	-	-	-	-	-	-	-	-

STAVBA

BYTOVÝ DŮM HAVLIČKOVÁ 1

NÁZEV VÝKRESU

VÝPIS ZÁMEČNICKÝCH VÝROBKŮ SO 102.1

MĚŘÍTKO 1:50

OZN.	SO	ROZMĚR [mm]	SCHÉMA	POPIS	MJ	POČET KUSŮ								
						1.PP	1.NP	2.NP	3.NP	4.NP	5.NP	6.NP	STŘECHA	CELKEM
Z1/109	102.1	ŠÍŘKA / VÝŠKA 1800 / 1600	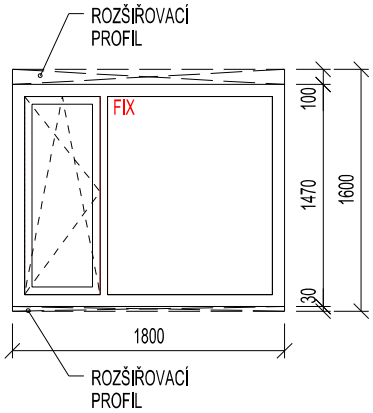	OKNO DVOUKŘÍDLÉ, JEDNO KŘÍDLO OTEVÍRAVÉ A VÝKLOPNÉ (MIKROVENTILACE), DRUHÉ OTEVÍRAVÉ RÁM: HLINÍK, VNITŘNÍ A VENKOVNÍ BAREVNÝ ODSTÍN RAL 7022 MAT KOVÁNÍ: KŘÍDLO OSAZENO CELOOBVODOVÝM BEZPEČNOSTNÍM KOVÁNÍM, ČTYŘPOLOHOVÁ KLIKA, BEZPEČNOSTNÍ TŘÍDA WK2. ZASKLENÍ: MLÉČNE TEPELNĚ IZOLAČNÍ TROJSKLO TEPLÝ DISTANČNÍ PLASTOVÝ RÁMEČEK V ČERNÉ BARVĚ BEZPEČNOSTNÍ TŘÍDA ZASKLENÍ P2A OSTATNÍ: KOMPLETNÍ DODÁVKA KOTVÍCÍCH PRVKŮ VČETNĚ MONTÁŽE PARAPETY ŘEŠENY SAMOSTATNĚ V OSTATNÍCH VÝROBCÍCH SOUČINITEL PROSTUPU TEPLA Uw = Ud ≤ 1,0 W/m2.K SOUČÁSTÍ DODÁVKY VČETNĚ OSAZENÍ PAROPROPUSTNÝCH A PAROTĚSNÝCH PÁSKŮ SOUČÁSTÍ DODÁVKY BUDOU ROZŠIŘOVACÍ PROFILY (PŘÍPADNĚ KONSTRUKČNÍ IZOLAČNÍ DESKY NA POLYURETANOVÉ BÁZI) PŘÍPRAVA NA OSAZENÍ PRVKŮ EZS VČETNĚ DODÁVKY MAGNETŮ, KOORDINACE S PROFESÍ ELEKTRO	KS	-	1	-	-	-	-	-	-	1

STAVBA	BYTOVÝ DŮM HAVLIČKOVÁ 1		S01
NÁZEV VÝKRESU	VÝPIS ZÁMEČNICKÝCH VÝROBKŮ SO 102.1	MĚŘÍTKO 1:50	

SCHÉMA VÝROBKU Z1/92 - OCELOVÉ ZÁBRADLÍ HLAVNÍHO SCHODIŠTĚ

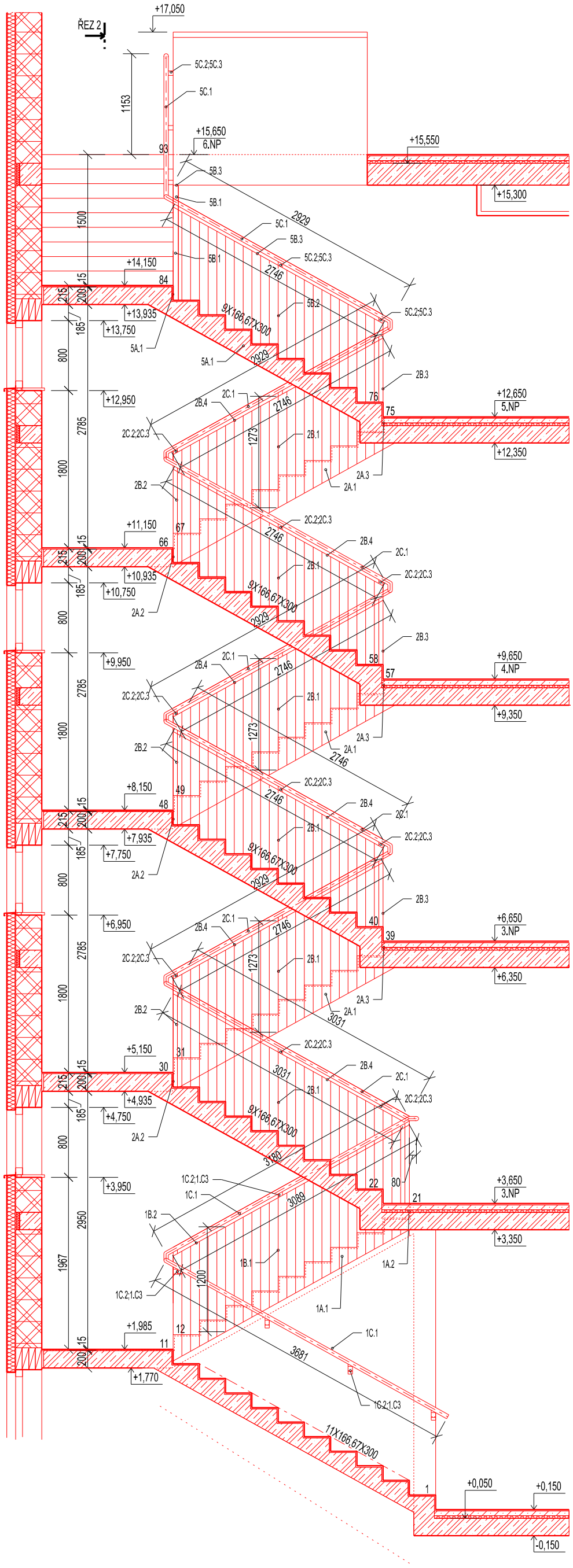

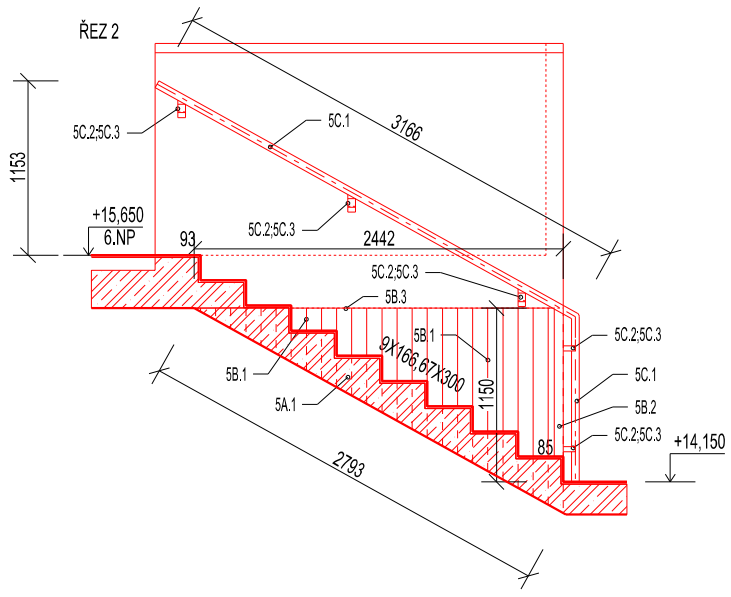

5.NP

	ROZMĚRY	DÉLKA [m]	POČET [ks]
5A. BOČNICE	5A.1 P6x325	5,74	1
5B. ZÁBRADLÍ	5B.1 SVISLÁ P6 ROZDÍLNÁ DÉLKA	17,2	1
	5B.2 SVISLÁ P6 ŠÍŘE 50	1,27	25
	5B.3 VODOROVNÁ P6 ŠÍŘE 50	5,19	1
5C. MADLO	5C.1 NEREZOVÁ TRUBKA Ø 50	6,1	1
	5C.2 NEREZ PLATLE P6 ŠÍŘE 50	0,07	6
	5C.3 POMOCNÁ P6 ŠÍŘE 50	0,15	6

2.-4.NP

	ROZMĚRY	DÉLKA [m]	POČET [ks]
2A. BOČNICE	2A.1 P6x325	5,86	1
	2A.2 P6x215	0,22	1
	2A.2 P6x300	0,22	1
2B. ZÁBRADLÍ	2B.1 SVISLÁ P6 ŠÍŘE 50	1,27	50
	2B.2 SVISLÁ P6 ŠÍŘE 50	1,12	2
	2B.3 SVISLÁ P6 ŠÍŘE 50	1,2	2
	2B.4 VODOROVNÁ P6 ŠÍŘE 50	5,69	1
2C. MADLO	2C.1 NEREZOVÁ TRUBKA Ø 50	6,66	1
	2C.2 NEREZ PLATLE P6 ŠÍŘE 50	0,07	8
	2C.3 POMOCNÁ P6 ŠÍŘE 50	0,15	8

1.NP

	ROZMĚRY	DÉLKA [m]	POČET [ks]
1A. BOČNICE	1A.1 P6x265	3,23	1
	1A.2 P6x300	0,22	1
1B. ZÁBRADLÍ	1B.1 SVISLÁ P6 ŠÍŘE 50	1,20	30
	1B.2 VODOROVNÁ P6 ŠÍŘE 50	3,10	1
1C. MADLO	1C.1 NEREZOVÁ TRUBKA Ø 50	7,66	1
	1C.2 NEREZ PLATLE P6 ŠÍŘE 50	0,07	9
	1C.3 POMOCNÁ P6 ŠÍŘE 50	0,15	9

STAVBA	BYTOVÝ DŮM HAVLIČKOVÁ 1		S02
NÁZEV VÝKRESU	VÝPIS ZÁMEČNICKÝCH VÝROBKŮ SO 102.1	MĚŘÍTKO 1:50	

SCHÉMA VÝROBKU Z1/93 - OCELOVÉ ZÁBRADLÍ VEDLEJŠÍHO SCHODIŠTĚ

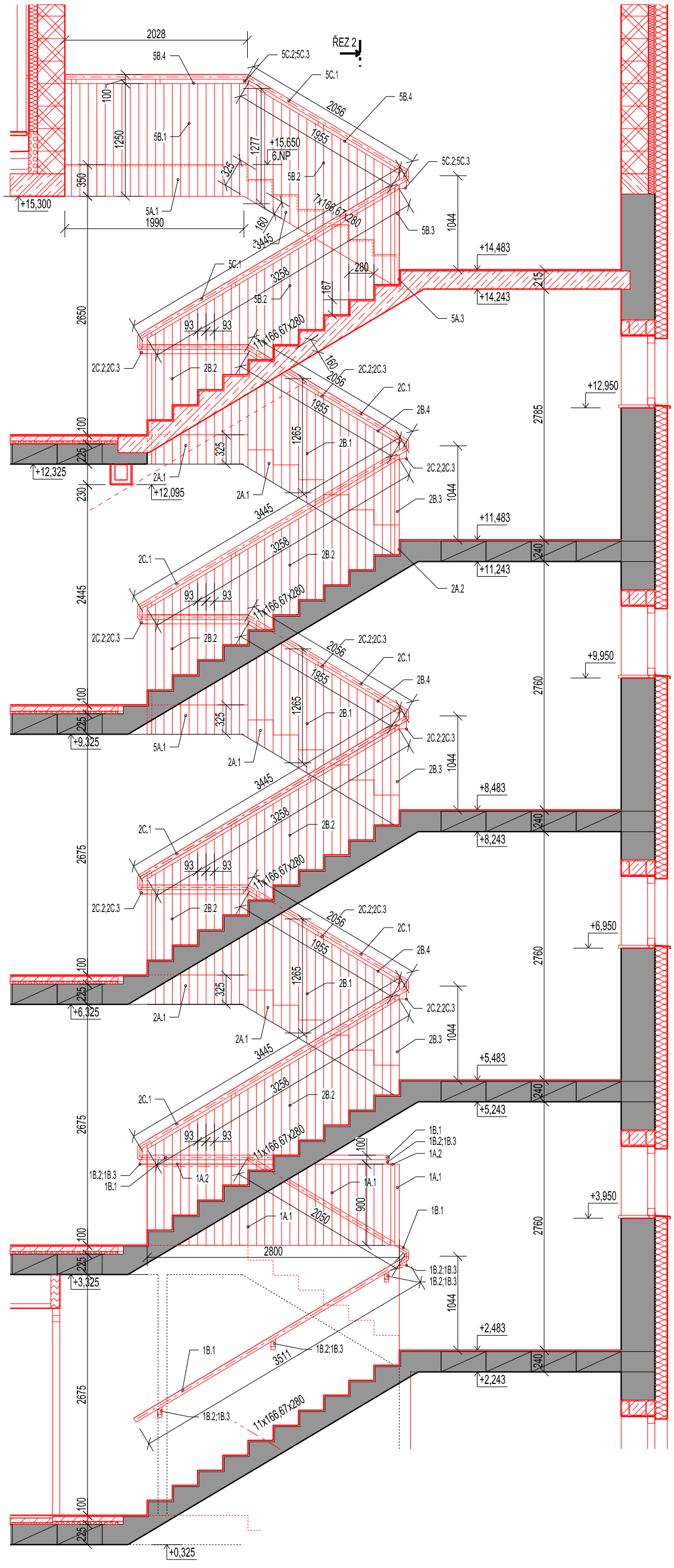

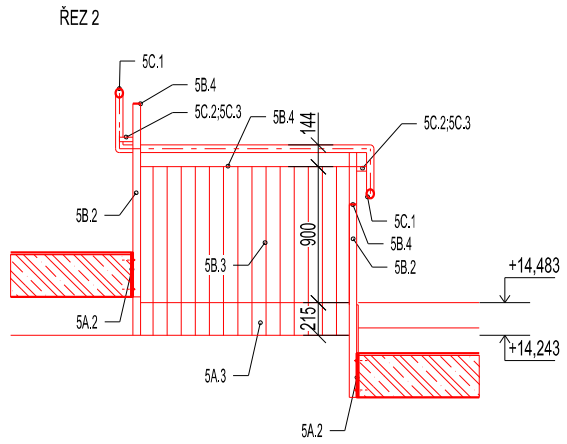

5.NP

	ROZMĚRY	DÉLKA [m]	POČET [ks]
5A. BOČNICE	5A.1 P6x350	2,04	1
	5A.2 P6x325	5,60	1
	6A.3 P6x215	1,50	1
5B. ZÁBRADLÍ	5B.1 SVISLÁ P6 ŠÍŘE 50	1,25	22
	5B.2 SVISLÁ P6 ŠÍŘE 50	1,28	40
	5B.3 SVISLÁ P6 ŠÍŘE 50	1,12	16
	5B.4 VODOROVNÁ P6 ŠÍŘE 50	8,86	1
5C. MADLO	5C.1 NEREZOVÁ TRUBKA Ø 50	9,30	1
	5C.2 NEREZ PLATLE P6 ŠÍŘE 50	0,07	11
	5C.3 POMOCNÁ P6 ŠÍŘE 50	0,15	11

2.-4.NP

	ROZMĚRY	DÉLKA [m]	POČET [ks]
2A. BOČNICE	2A.1 P6x325	8,20	1
	2A.2 P6x240	1,50	1
2B. ZÁBRADLÍ	2B.1 SVISLÁ P6 ŠÍŘE 50	1,27	40
	2B.2 SVISLÁ P6 ŠÍŘE 50	1,23	28
	2B.3 SVISLÁ P6 ŠÍŘE 50	1,14	16
	2B.4 VODOROVNÁ P6 ŠÍŘE 50	9,34	1
2C. MADLO	2C.1 NEREZOVÁ TRUBKA Ø 50	10,28	1
	2C.2 NEREZ PLATLE P6 ŠÍŘE 50	0,07	12
	2C.3 POMOCNÁ P6 ŠÍŘE 50	0,15	12

1.NP

	ROZMĚRY	DÉLKA [m]	POČET [ks]
1A. ZÁBRADLÍ	1A.1 SVISLÁ P6 ŠÍŘE 50	0,9	78
	1A.2 VODOROVNÁ P6 ŠÍŘE 50	14,2	1
1B. MADLO	1B.1 NEREZOVÁ TRUBKA Ø 50	16,05	1
	1B.2 NEREZ PLATLE P6 ŠÍŘE 50	0,07	20
	1B.3 POMOCNÁ P6 ŠÍŘE 50	0,15	20

STAVBA

BYTOVÝ DŮM HAVLIČKOVÁ 1

NÁZEV VÝKRESU

VÝPIS ZÁMEČNICKÝCH VÝROBKŮ SO 102.2

MĚŘÍTKO 1:50

01

OZN.	SO	ROZMĚR [mm]	SCHÉMA	POPIS	MJ	POČET KUSŮ 1.PP	1.NP	STŘECHA	CELKEM
Z2/01	102.2	STAVEBNÍ OTVOR 1600/2900 KŘÍDLO 900+470/2430 PANIK	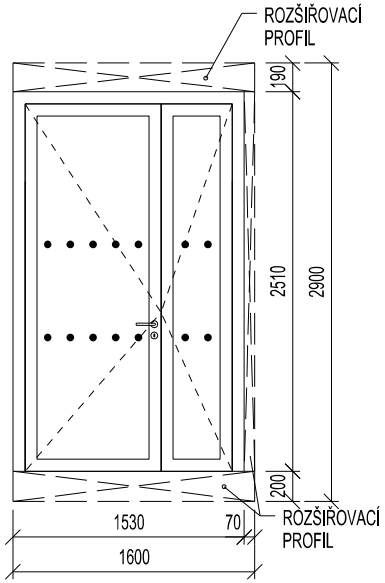	DVEŘE DVOUKŘÍDLÉ HLINÍKOVÉ HLADKÉ PROSKLENÉ , S IZOLAČNÍ VÝPLNÍ A S PŘERUŠENÝM TEPELNÝM MOSTEM DVEŘNÍ KŘÍDLO: HLINIKOVÝ RÁM V ODSTÍNU RAL 7022 MAT, SE ZASKLENÍM ČIRÝM ZASKLENÍ: TEPELNĚ IZOLAČNÍ TROJSKLO TEPLÝ DISTANČNÍ PLASTOVÝ RÁMEČEK V ČERNÉ BARVĚ EXTERIÉROVÉ SKLO BEZPEČNOSTNÍ (NAPŘ. CONNEX) BEZPEČNOSTNÍ TŘÍDA ZASKLENÍ P2A KOVÁNÍ: KOVÁNÍ DVEŘÍ S DĚLENÝMI KRUHOVÝMI ŠTÍTKY, ELEKTROMECHANICKÝ ZÁMEK V KOORDINACÍ S PROFESÍ ELEKTRO, TYP KLIKA-KLIKA, BEZPEČNOSTNÍ TŘÍDA 3 DVEŘNÍ ZARÁŽKA KOVOVÁ (NEREZ MAT) S TLUMÍCÍ GUMOU, PANIKOVÉ KOVÁNÍ OSTATNÍ: KOMPLETNÍ DODÁVKA KOTVÍCÍCH PRVKŮ VČETNĚ MONTÁŽE, SOUČINITEL PROSTUPU TEPLA Uw = Ud ≤ 1,0 W/m2.K PROSKLENÁ ČÁST DVEŘÍ MUSÍ BÝT VE VÝŠCE 800 MM AŽ 1000 MM A ZÁROVEŇ VE VÝŠCE 1400 AŽ 1600 MM KONTRASTNĚ OZNAČENO OPROTI POZADÍ, ZEJMÉNA MUSÍ MÍT VÝRAZNÝ PRUH ZNAČEK O PRŮMĚRU 50 MM VZDÁLENÝCH OD SEBE NEJVÍCE 150 MM PŘÍPRAVA NA OSAZENÍ PRVKŮ EZS VČETNĚ DODÁVKY MAGNETŮ, KOORDINACE S PROFESÍ ELEKTRO SOUČÁSTÍ DODÁVKY BUDOU ROZŠIŘOVACÍ PROFILY (PŘÍPADNĚ KONSTRUKČNÍ IZOLAČNÍ DESKY NA POLYURETANOVÉ BÁZI)	KS	1	-	-	1
Z2/02	102.2	STAVEBNÍ OTVOR 1060/2400 KŘÍDLO 900/2100 EW 90 DP1 - C	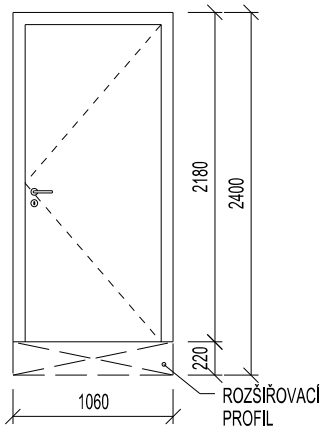	DVEŘE JEDNOKŘÍDLÉ HLINÍKOVÉ, HLADKÉ, PLNÉ, SYSTÉMOVÝ VÝROBEK S IZOLAČNÍ VÝPLNÍ A S PŘERUŠENÝM TEPELNÝM MOSTEM DVEŘNÍ KŘÍDLO: HLINIKOVÝ RÁM V ODSTÍNU RAL 7022 MAT, S PROTIPOŽÁRNÍ VÝPLNÍ, OBOUSTRANNĚ PLOŠNĚ LÍCUJÍCÍ VÝPLŇ ZÁRUBEŇ: SOUČASTÍ DODÁVKY DVEŘÍ JSOU HLINIKOVÉ SYSTÉMOVÉ ZÁRUBNĚ S TEPELNĚ IZOLAČNÍM ROZŠIŘOVACÍM PROFILEM V BARVĚ DVEŘÍ KOVÁNÍ: KOVÁNÍ DVEŘÍ S DĚLENÝMI KRUHOVÝMI ŠTÍTKY, ELEKTROMECHANICKÝ ZÁMEK V KOORDINACÍ S PROFESÍ ELEKTRO, TYP KLIKA-KLIKA, BEZPEČNOSTNÍ TŘÍDA 3 DVEŘNÍ ZARÁŽKA KOVOVÁ (NEREZ MAT) S TLUMÍCÍ GUMOU OSTATNÍ: DODÁVKA VČETNĚ KOTVÍCÍCH A MONTÁŽNÍCH PRVKŮ SOUČINITEL PROSTUPU TEPLA Uw = Ud ≤ 2,3 W/m2.K PŘÍPRAVA NA OSAZENÍ PRVKŮ EZS VČETNĚ DODÁVKY MAGNETŮ, KOORDINACE S PROFESÍ ELEKTRO SOUČÁSTÍ DODÁVKY BUDOU ROZŠIŘOVACÍ PROFILY	KS	3	-	-	3

STAVBA

BYTOVÝ DŮM HAVLIČKOVÁ 1

NÁZEV VÝKRESU

VÝPIS ZÁMEČNICKÝCH VÝROBKŮ SO 102.2

MĚŘÍTKO 1:50

02

OZN.	SO	ROZMĚR [mm]	SCHÉMA	POPIS	MJ	POČET KUSŮ 1.PP	1.NP	STŘECHA	CELKEM
Z2/03	102.2	STAVEBNÍ OTVOR 960/2400 KŘÍDLO 800/2100 EW 90 DP1 - C PANIK	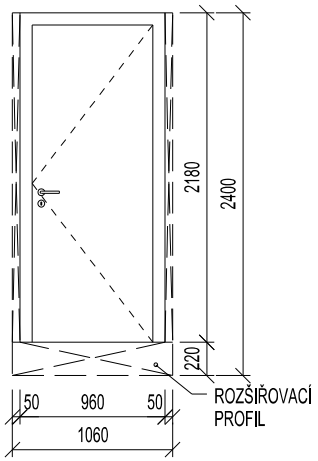	DVEŘE JEDNOKŘÍDLÉ HLINÍKOVÉ, HLADKÉ, PLNÉ, SYSTÉMOVÝ VÝROBEK S IZOLAČNÍ VÝPLNÍ A S PŘERUŠENÝM TEPELNÝM MOSTEM DVEŘNÍ KŘÍDLO: HLINIKOVÝ RÁM V ODSTÍNU RAL 7022 MAT, S PROTIPOŽÁRNÍ VÝPLNÍ,OBOUSTRANNĚ PLOŠNĚ LÍCUJÍCÍ VÝPLŇ ZÁRUBEŇ: SOUČASTÍ DODÁVKY DVEŘÍ JSOU HLINÍKOVÉ SYSTÉMOVÉ ZÁRUBNĚ S TEPELNĚ IZOLAČNÍ ROZŠIŘOVACÍM PROFILEM V BARVĚ DVEŘÍ KOVÁNÍ: KOVÁNÍ DVEŘÍ S DĚLENÝMI KRUHOVÝMI ŠTÍTKY, ELEKTROMECHANICKÝ ZÁMEK V KOORDINACÍ S PROFESÍ ELEKTRO, TYP KLIKA-KLIKA, BEZPEČNOSTNÍ TŘÍDA 3, PANIKOVÉ KOVÁNÍ DVEŘNÍ ZARÁŽKA KOVOVÁ (NEREZ MAT) S TLUMÍCÍ GUMOU OSTATNÍ: DODÁVKA VČETNĚ KOTVÍCÍCH A MONTÁŽNÍCH PRVKŮ SOUČINITEL PROSTUPU TEPLA Uw = Ud ≤ 2,3 W/m2.K PŘÍPRAVA NA OSAZENÍ PRVKŮ EZS VČETNĚ DODÁVKY MAGNETŮ, KOORDINACE S PROFESÍ ELEKTRO SOUČÁSTÍ DODÁVKY BUDOU ROZŠIŘOVACÍ PROFILY	KS	1	-	-	1
Z2/04	102.2	ŠÍŘKA/VÝŠKA 2765/2460 KŘÍDLO 830/2000		SEKČNÍ GARÁŽOVÁ VRATA DRÁŽKA M, POVRCH SILKGRAIN RAL 7022, UKOTVENÍ K BOČNÍMU UPEVNĚNÍ ZÁRUBNĚ, VČETNĚ VYROVNÁVACÍ CLONY PŘEKLADU LÍCUJÍCÍ S PLOCHOU , KRYT ZÁRUBNĚ V RAL 7022, KOVÁNÍ N (NORMÁLNÍ) , KOMPLETNÍ DODÁVKA VČETNĚ POHONU , SVĚTELNÉ ZÁVORY, OTEVÍRÁNÍ NA DÁLKOVÉ OVLÁDANÍ - OVLADAČ MIN. 3 KS, ELEKTROMECHANICKÝ ZÁMEK V KOORDINACÍ S PROFESÍ ELEKTRO PŘÍPRAVA NA OSAZENÍ PRVKŮ EZS VČETNĚ DODÁVKY MAGNETŮ, KOORDINACE S PROFESÍ ELEKTRO INTEGROVANÉ DVEŘE JSOU ČTYŘDÍLNÉ, SVĚTLÁ PRŮCHOZÍ ŠÍŘKA INTEGROVANÝCH DVEŘÍ JE 830 MM, VÝŠKA PRAHU ČINÍ 5 MM VZRŮSTAJÍCÍCH NA10 MM, DVEŘE BEZ PROSKLENÍ SOUČINITEL PROSTUPU TEPLA Uw = Ud ≤ 2,3 W/m2.K - RM - 2460 MM - VÝŠKA RASTRU - LZ - 2765 MM - SVĚTLÝ ROZMĚR ZÁRUBNĚ - A - 5KS - POČET LAMEL - B - 500 MM - VÝŠKA LAMEL VRAT	KS	2	-	-	2

STAVBA

BYTOVÝ DŮM HAVLIČKOVÁ 1

NÁZEV VÝKRESU

VÝPIS ZÁMEČNICKÝCH VÝROBKŮ SO 102.2

MĚŘÍTKO 1:50

03

OZN.	SO	ROZMĚR [mm]	SCHÉMA	POPIS	MJ	POČET KUSŮ 1.PP	1.NP	STŘECHA	CELKEM
Z2/05	102.2	STAVEBNÍ OTVOR 2430/1000	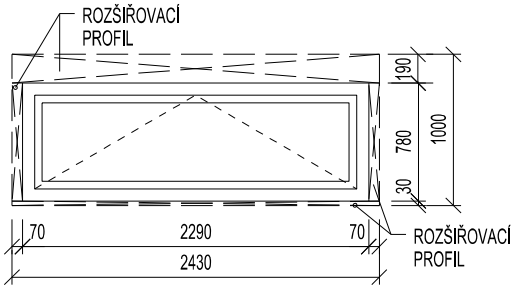	JEDNOKŘÍDLÉ OKNO, OTEVÍRAVÉ, VÝKLOPNÉ RÁM: HLINÍK, VNITŘNÍ A VENKOVNÍ BAREVNÝ ODSTÍN RAL 7022 MAT ZASKLENÍ: ČIRÉ TEPELNĚ IZOLAČNÍ TROJSKLO TEPLÝ DISTANČNÍ PLASTOVÝ RÁMEČEK V ČERNÉ BARVĚ BEZPEČNOSTNÍ TŘÍDA ZASKLENÍ P2A KOVÁNÍ: KŘÍDLO OSAZENO CELOOBVODOVÝM BEZPEČNOSTNÍM KOVÁNÍM, DVOUPOLOHOVÁ PÁKOVÁ KLIKA, V BARVĚ RÁMU, BEZPEČNOSTNÍ TŘÍDA WK2. OSTATNÍ: KOMPLETNÍ DODÁVKA KOTVÍCÍCH PRVKŮ VČETNĚ MONTÁŽE PARAPETY ŘEŠENY SAMOSTATNĚ V OSTATNÍCH VÝROBCÍCH SOUČINITEL PROSTUPU TEPLA Uw = Ud ≤ 1,0 W/m2.K SOUČÁSTÍ DODÁVKY VČETNĚ OSAZENÍ PAROPROPUSTNÝCH A PAROTĚSNÝCH PÁSKŮ SOUČÁSTÍ DODÁVKY BUDOU ROZŠIŘOVACÍ PROFILY (PŘÍPADNĚ KONSTRUKČNÍ IZOLAČNÍ DESKY NA POLYURETANOVÉ BÁZI) PŘÍPRAVA NA OSAZENÍ PRVKŮ EZS VČETNĚ DODÁVKY MAGNETŮ, KOORDINACE S PROFESÍ ELEKTRO	KS	1	-	-	1
Z2/06	102.2	ŠÍŘKA/VÝŠKA 2495/1000	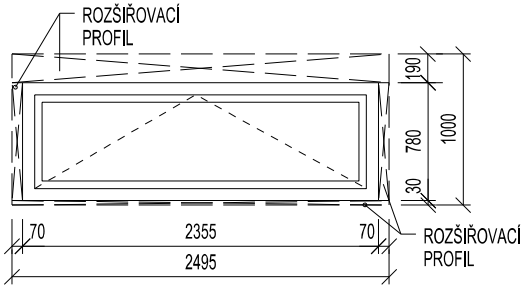	JEDNOKŘÍDLÉ OKNO, OTEVÍRAVÉ, VÝKLOPNÉ RÁM: HLINÍK, VNITŘNÍ A VENKOVNÍ BAREVNÝ ODSTÍN RAL 7022 MAT ZASKLENÍ: ČIRÉ TEPELNĚ IZOLAČNÍ TROJSKLO TEPLÝ DISTANČNÍ PLASTOVÝ RÁMEČEK V ČERNÉ BARVĚ BEZPEČNOSTNÍ TŘÍDA ZASKLENÍ P2A KOVÁNÍ: KŘÍDLO OSAZENO CELOOBVODOVÝM BEZPEČNOSTNÍM KOVÁNÍM, DVOUPOLOHOVÁ PÁKOVÁ KLIKA, V BARVĚ RÁMU, BEZPEČNOSTNÍ TŘÍDA WK2. OSTATNÍ: KOMPLETNÍ DODÁVKA KOTVÍCÍCH PRVKŮ VČETNĚ MONTÁŽE PARAPETY ŘEŠENY SAMOSTATNĚ V OSTATNÍCH VÝROBCÍCH SOUČINITEL PROSTUPU TEPLA Uw = Ud ≤ 1,0 W/m2.K SOUČÁSTÍ DODÁVKY VČETNĚ OSAZENÍ PAROPROPUSTNÝCH A PAROTĚSNÝCH PÁSKŮ SOUČÁSTÍ DODÁVKY BUDOU ROZŠIŘOVACÍ PROFILY (PŘÍPADNĚ KONSTRUKČNÍ IZOLAČNÍ DESKY NA POLYURETANOVÉ BÁZI) PŘÍPRAVA NA OSAZENÍ PRVKŮ EZS VČETNĚ DODÁVKY MAGNETŮ, KOORDINACE S PROFESÍ ELEKTRO	KS	1	-	-	1

STAVBA

BYTOVÝ DŮM HAVLIČKOVÁ 1

NÁZEV VÝKRESU

VÝPIS ZÁMEČNICKÝCH VÝROBKŮ SO 102.2

MĚŘÍTKO 1:50

04

OZN.	SO	ROZMĚR [mm]	SCHÉMA	POPIS	MJ	POČET KUSŮ			
						1.PP	1.NP	STŘECHA	CELKEM
Z2/07	102.2	STAVEBNÍ OTVOR 2425/1000	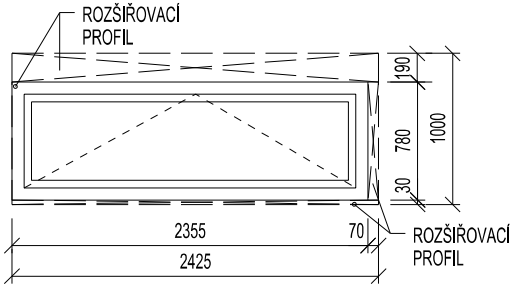	JEDNOKŘÍDLÉ OKNO, OTEVÍRAVÉ, VÝKLOPNÉ RÁM: HLINÍK, VNITŘNÍ A VENKOVNÍ BAREVNÝ ODSTÍN RAL 7022 MAT ZASKLENÍ: ČIRÉ TEPELNĚ IZOLAČNÍ TROJSKLO TEPLÝ DISTANČNÍ PLASTOVÝ RÁMEČEK V ČERNÉ BARVĚ BEZPEČNOSTNÍ TŘÍDA ZASKLENÍ P2A KOVÁNÍ: KŘÍDLO OSAZENO CELOOBVODOVÝM BEZPEČNOSTNÍM KOVÁNÍM, DVOUPOLOHOVÁ PÁKOVÁ KLIKA, V BARVĚ RÁMU, BEZPEČNOSTNÍ TŘÍDA WK2. OSTATNÍ: KOMPLETNÍ DODÁVKA KOTVÍCÍCH PRVKŮ VČETNĚ MONTÁŽE PARAPETY ŘEŠENY SAMOSTATNĚ V OSTATNÍCH VÝROBCÍCH SOUČINITEL PROSTUPU TEPLA Uw = Ud ≤ 1,0 W/m2.K SOUČÁSTÍ DODÁVKY VČETNĚ OSAZENÍ PAROPROPUSTNÝCH A PAROTĚSNÝCH PÁSKŮ SOUČÁSTÍ DODÁVKY BUDOU ROZŠIŘOVACÍ PROFILY (PŘÍPADNĚ KONSTRUKČNÍ IZOLAČNÍ DESKY NA POLYURETANOVÉ BÁZI) PŘÍPRAVA NA OSAZENÍ PRVKŮ EZS VČETNĚ DODÁVKY MAGNETŮ, KOORDINACE S PROFESÍ ELEKTRO	KS	1	-	-	1

STAVBA

BYTOVÝ DŮM HAVLIČKOVÁ 1

NÁZEV VÝKRESU

VÝPIS ZÁMEČNICKÝCH VÝROBKŮ SO 102.2

MĚŘÍTKO 1:50

05

OZN.	SO	ROZMĚR [mm]	SCHÉMA	POPIS	MJ	POČET KUSŮ			
						1.PP	1.NP	STŘECHA	CELKEM
Z2/08	102.2	STAVEBNÍ OTVOR 4487/3480	S01	SLOUPKOPŘÍČKOVÁ FASÁDA, FIXNÍ + JEDNODUCHÉ OKNÁ OTEVÍRAVÉ A VÝKLOPNÉ RÁM: STRUKTURÁLNÍ FASÁDA S TMELENOU SPÁROU, NOSNÁ KONSTRUKCE FASÁDY JE TVOŘENÁ OBDÉLNÍKOVÝMI DUTÝMI PROFILY S VIDITELNOU ŠÍŘKOU 50 MM. NOSNÉ PROFILY JSOU UMÍSTĚNY NA STRANĚ SMĚREM DO INTERIERU. VŠECHNY HRANY PROFILŮ JSOU PRAVOÚHLÉ. VNITŘNÍ A VENKOVNÍ BAREVNÝ ODSTÍN RAL 7022 MAT ZASKLENÍ: ČIRÉ A ČERNÉ TEPELNĚ IZOLAČNÍ TROJSKLO (UMÍSTĚNÍ DLE SCHÉMATU) EXTRIÉROVÉ TEPELNĚ IZOLAČNÍ TVRZENÉ BEZPEČNOSTNÍ SKLO, TMELENÁ SPÁRA ŠIROKÁ 20 MM MEZI HRANAMI TABULEK, SE UZAVŘE PE VÝPLŇOVOU PÁSKOU A TĚSNICÍM MATERIÁLEM NA BÁZI SILIKONU ČERNÉ BARVY BEZPEČNOSTNÍ TŘÍDA ZASKLENÍ P2A ZÁBRADLÍ: DO RÁMU OKNA BUDE KOTVENO PŘES PROFIL "U" PO STRANÁCH SKLENĚNÉ ZÁBRADLÍ Z BEZPEČNOSTNÍHO SKLA, SKLO ČIRÉ, U SPODU OTEVIRÁTELNÉHO OKNA NUTNO DODRŽET PROVĚTRAVENOU MEZERU KOVÁNÍ: KŘÍDLO OSAZENO CELOOBVODOVÝM BEZPEČNOSTNÍM KOVÁNÍM, ČTYŘPOLOHOVÁ KLIKA, BEZPEČNOSTNÍ TŘÍDA WK2 OSTATNÍ: KOMPLETNÍ DODÁVKA KOTVÍCÍCH PRVKŮ VČETNĚ MONTÁŽE SOUČÁSTÍ DODÁVKY BUDOU VYNÁŠECÍ PROFILY PRO MONTÁŽ DIMENZE DLE DODAVATELE PROSKLENÉ FASÁDY SOUČINITEL PROSTUPU TEPLA Uw = Ud ≤ 1,0 W/m2.K SOUČÁSTÍ DODÁVKY VČETNĚ OSAZENÍ PAROPROPUSTNÝCH A PAROTĚSNÝCH PÁSKŮ SOUČÁSTÍ DODÁVKY BUDOU ROZŠIŘOVACÍ PROFILY VODICÍ LIŠTA VENKOVNÍ ŽALUZIE BUDE KOTVENA DO SPÁRY SLOUPKOPŘÍČKOVÉ FASÁDY PŘÍPRAVA NA OSAZENÍ PRVKŮ EZS VČETNĚ DODÁVKY MAGNETŮ, KOORDINACE S PROFESÍ ELEKTRO	KS	1	-	-	1

STAVBA

BYTOVÝ DŮM HAVLIČKOVÁ 1

NÁZEV VÝKRESU

VÝPIS ZÁMEČNICKÝCH VÝROBKŮ SO 102.2

MĚŘÍTKO 1:50

06

OZN.	SO	ROZMĚR [mm]	SCHÉMA	POPIS	MJ	POČET KUSŮ			
						1.PP	1.NP	STŘECHA	CELKEM
Z2/09	102.2	STAVEBNÍ OTVOR 25453/3480	S01	SLOUPKOPŘÍČKOVÁ FASÁDA, FIXNÍ + JEDNODUCHÉ OKNÁ OTEVÍRAVÉ A VÝKLOPNÉ RÁM: STRUKTURÁLNÍ FASÁDA S TMELENOU SPÁROU, NOSNÁ KONSTRUKCE FASÁDY JE TVOŘENÁ OBDÉLNÍKOVÝMI DUTÝMI PROFILY S VIDITELNOU ŠÍŘKOU 50 MM. NOSNÉ PROFILY JSOU UMÍSTĚNY NA STRANĚ SMĚREM DO INTERIERU. VŠECHNY HRANY PROFILŮ JSOU PRAVOÚHLÉ. VNITŘNÍ A VENKOVNÍ BAREVNÝ ODSTÍN RAL 7022 MAT ZASKLENÍ: ČIRÉ, MLÉČNE A ČERNÉ TEPELNĚ IZOLAČNÍ TROJSKLO (UMÍSTĚNÍ DLE SCHÉMATU) EXTRIÉROVÉ TEPELNĚ IZOLAČNÍ TVRZENÉ BEZPEČNOSTNÍ SKLO, TMELENÁ SPÁRA ŠIROKÁ 20 MM MEZI HRANAMI TABULEK, SE UZAVŘE PE VÝPLŇOVOU PÁSKOU A TĚSNÍCÍM MATERIÁLEM NA BÁZI SILIKONU ČERNÉ BARVY BEZPEČNOSTNÍ TŘÍDA ZASKLENÍ P2A ZÁBRADLÍ: DO RÁMU OKNA BUDE KOTVENO PŘES PROFIL "U" PO STRANÁCH SKLENĚNÉ ZÁBRADLÍ Z BEZPEČNOSTNÍHO SKLA, SKLO ČIRÉ, U SPODU OTEVÍRÁTELNÉHO OKNA NUTNO DODRŽET PROVĚTRAVENOU MEZERU KOVÁNÍ: KŘÍDLO OSAZENO CELOOBVODOVÝM BEZPEČNOSTNÍM KOVÁNÍM, ČTYŘPOLOHOVÁ KLIKA, BEZPEČNOSTNÍ TŘÍDA WK2 OSTATNÍ: KOMPLETNÍ DODÁVKA KOTVÍCÍCH PRVKŮ VČETNĚ MONTÁŽE SOUČÁSTÍ DODÁVKY BUDOU VYNÁŠECÍ PROFILY PRO MONTÁŽ DIMENZE DLE DODAVATELE PROSKLENÉ FASÁDY SOUČINITEL PROSTUPU TEPLA Uw = Ud ≤ 1,0 W/m2.K SOUČÁSTÍ DODÁVKY VČETNĚ OSAZENÍ PAROPROPUSTNÝCH A PAROTĚSNÝCH PÁSKŮ SOUČÁSTÍ DODÁVKY BUDOU ROZŠIŘOVACÍ PROFILY VODICÍ LIŠTA VENKOVNÍ ŽALUZIE BUDE KOTVENA DO SPÁRY SLOUPKOPŘÍČKOVÉ FASÁDY PŘÍPRAVA NA OSAZENÍ PRVKŮ EZS VČETNĚ DODÁVKY MAGNETŮ, KOORDINACE S PROFESÍ ELEKTRO	KS	1	-	-	1

STAVBA

BYTOVÝ DŮM HAVLIČKOVÁ 1

NÁZEV VÝKRESU

VÝPIS ZÁMEČNICKÝCH VÝROBKŮ SO 102.2

MĚŘÍTKO 1:50

07

OZN.	SO	ROZMĚR [mm]	SCHÉMA	POPIS	MJ	POČET KUSŮ 1.PP	1.NP	STŘECHA	CELKEM
Z2/10	102.2	STAVEBNÍ OTVOR 1600/2900 KŘÍDLO 900+540/2100 PANIK	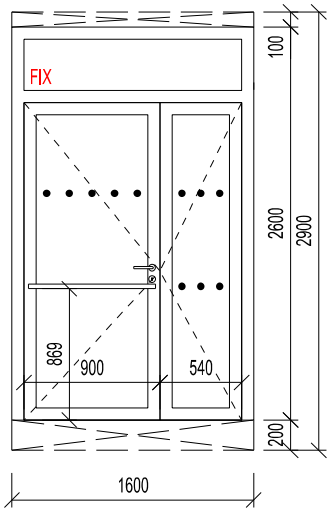	DVEŘE DVOUKŘÍDLÉ HLINÍKOVÉ HLADKÉ PROSKLENÉ S FIXNÍM NADSVĚTLÍKEM DVEŘNÍ KŘÍDLO: HLINÍKOVÝ RÁM V ODSTÍNU RAL 7022 MAT, S ČIRÝM JEDNODUCHÝM BEZPEČNOSTNÍM KALENÝM SKLEM ZÁRUBEŇ: SOUČASTÍ DODÁVKY DVEŘÍ JSOU HLINÍKOVÉ SYSTÉMOVÉ ZÁRUBNĚ S ROZŠIŘOVACÍM PROFILEM (PŘÍPADNĚ KONSTRUKČNÍ IZOLAČNÍ DESKY NA POLYURETANOVÉ BÁZI) KOVÁNÍ: KOVANÍ S DĚLENÝMI KRUHOVÝMI ŠTÍTKY, ROZETA PRO CYLINDRICKÝ ZÁMEK, BEZPEČNOSTNÍ EURO ZÁMEK OBOUSTRANNÝ, KLIKA- KLIKA, MATERIÁL BROUŠENÁ NEREZ, PANIKOVÉ KOVÁNÍ BEZPEČNOSTNÍ TŘÍDA 3 DVEŘNÍ ZARÁŽKA KOVOVÁ (NEREZ MAT) S TLUMÍCÍ GUMOU OSTATNÍ: DODÁVKA VČETNĚ KOTVÍCÍCH A MONTÁŽNÍCH PRVKŮ DVEŘE OBSAHUJÍ MADLO (NEREZ MAT), PRŮMĚR 30 MM, DÉLKA 830 MM, ROZTEČ 800 MM. PROSKLENÁ ČÁST DVEŘÍ MUSÍ BÝT VE VÝŠCE 800 MM AŽ 1000 MM A ZÁROVEŇ VE VÝŠCE 1400 AŽ 1600 MM KONTRASTNĚ OZNAČENO OPROTI POZADÍ, ZEJMÉNA MUSÍ MÍT VÝRAZNÝ PRUH ZNAČEK O PRŮMĚRU 50 MM VZDÁLENÝCH OD SEBE NEJVÍCE 150 MM, JASNĚ VIDITELNÝCH OPROTI POZADÍ.	KS	1	-	-	1
Z2/11	102.2	STAVEBNÍ OTVOR 1500/2900 KŘÍDLO 900+440/2100 EW 30 DP3 - C PANIK	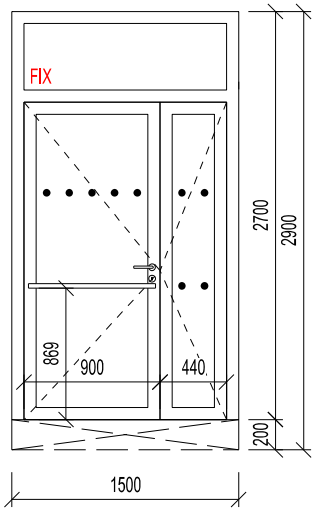	DVEŘE DVOUKŘÍDLÉ HLINÍKOVÉ HLADKÉ PROSKLENÉ SE SAMOZAVÍRAČEM S FIXNÍM NADSVĚTLÍKEM DVEŘNÍ KŘÍDLO: HLINÍKOVÝ RÁM V ODSTÍNU RAL 7022 MAT, S PROTIPOŽÁRNÍM ZASKLENÍM ČIRÝM JEDNODUCHÝM BEZPEČNOSTNÍM KALENÝM SKLEM ZÁRUBEŇ: SOUČASTÍ DODÁVKY DVEŘÍ JSOU HLINÍKOVÉ SYSTÉMOVÉ ZÁRUBNĚ S ROZŠIŘOVACÍM PROFILEM KOVÁNÍ: PROTIPOŽÁRNÍ KOVANÍ S DĚLENÝMI KRUHOVÝMI ŠTÍTKY, ROZETA PRO CYLINDRICKÝ ZÁMEK, BEZPEČNOSTNÍ EURO ZÁMEK OBOUSTRANNÝ, KLIKA- KLIKA, MATERIÁL BROUŠENÁ NEREZ, PANIKOVÉ KOVÁNÍ BEZPEČNOSTNÍ TŘÍDA 3 DVEŘNÍ ZARÁŽKA KOVOVÁ (NEREZ MAT) S TLUMÍCÍ GUMOU OSTATNÍ: DODÁVKA VČETNĚ KOTVÍCÍCH A MONTÁŽNÍCH PRVKŮ DVEŘE OBSAHUJÍ MADLO (NEREZ MAT), PRŮMĚR 30 MM, DÉLKA 830 MM, ROZTEČ 800 MM. PROSKLENÁ ČÁST DVEŘÍ MUSÍ BÝT VE VÝŠCE 800 MM AŽ 1000 MM A ZÁROVEŇ VE VÝŠCE 1400 AŽ 1600 MM KONTRASTNĚ OZNAČENO OPROTI POZADÍ, ZEJMÉNA MUSÍ MÍT VÝRAZNÝ PRUH ZNAČEK O PRŮMĚRU 50 MM VZDÁLENÝCH OD SEBE NEJVÍCE 150 MM, JASNĚ VIDITELNÝCH OPROTI POZADÍ.	KS	-	1	-	1

STAVBA

BYTOVÝ DŮM HAVLIČKOVÁ 1

NÁZEV VÝKRESU

VÝPIS ZÁMEČNICKÝCH VÝROBKŮ SO 102.2

MĚŘÍTKO 1:50

08

OZN.	SO	ROZMĚR [mm]	SCHÉMA	POPIS	MJ	POČET KUSŮ 1.PP	1.NP	STŘECHA	CELKEM
Z2/12	102.2	STAVEBNÍ OTVOR 1500/2830 KŘÍDLO 900+540/2100 EW 30 DP3 - C PANIK	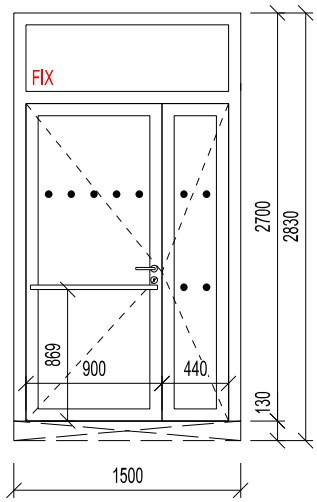	DVEŘE DVOUKŘÍDLÉ HLINÍKOVÉ HLADKÉ PROSKLENÉ SE SAMOZAVÍRAČEM S FIXNÍM NADSVĚTLÍKEM DVEŘNÍ KŘÍDLO: HLINÍKOVÝ RÁM V ODSTÍNU RAL 7022 MAT, S PROTIPOŽÁRNÍM ZASKLENÍM ČIRÝM JEDNODUCHÝM BEZPEČNOSTNÍM KALENÝM SKLEM ZÁRUBEŇ: SOUČASTÍ DODÁVKY DVEŘÍ JSOU HLINÍKOVÉ SYSTÉMOVÉ ZÁRUBNĚ S ROZŠIŘOVACÍM PROFILEM KOVÁNÍ: PROTIPOŽÁRNÍ KOVANÍ S DĚLENÝMI KRUHOVÝMI ŠTÍTKY, ROZETA PRO CYLINDRICKÝ ZÁMEK, BEZPEČNOSTNÍ EURO ZÁMEK OBOUSTRANNÝ, KLIKA- KLIKA, MATERIÁL BROUŠENÁ NEREZ, PANIKOVÉ KOVÉNÍ BEZPEČNOSTNÍ TŘÍDA 3 DVEŘNÍ ZARÁŽKA KOVOVÁ (NEREZ MAT) S TLUMÍCÍ GUMOU OSTATNÍ: DODÁVKA VČETNĚ KOTVÍCÍCH A MONTÁŽNÍCH PRVKŮ DVEŘE OBSAHUJÍ MADLO (NEREZ MAT), PRŮMĚR 30 MM, DÉLKA 830 MM, ROZTEČ 800 MM. PROSKLENÁ ČÁST DVEŘÍ MUSÍ BÝT VE VÝŠCE 800 MM AŽ 1000 MM A ZÁROVEŇ VE VÝŠCE 1400 AŽ 1600 MM KONTRASTNĚ OZNAČENO OPROTI POZADÍ, ZEJMÉNA MUSÍ MÍT VÝRAZNÝ PRUH ZNAČEK O PRŮMĚRU 50 MM VZDÁLENÝCH OD SEBE NEJVÍCE 150 MM, JASNĚ VIDITELNÝCH OPROTI POZADÍ.	KS	-	1	-	1
Z2/13P	102.2	STAVEBNÍ OTVOR 870/2135 PRAVÉ EW 30 DP3 - C		OCELOVÁ ZÁRUBEŇ PRO DODATEČNOU MONTÁŽ, PRO BEZFALCOVÉ DVEŘE, S TĚSNĚNÍM PRO TLOUŠŤKU ZDIVA 115 MM MATERIÁL: VYROBENÁ Z ŽÁROVĚ POZINKOVANÉHO PLECHU SÍLY 1,5 MM. ZÁRUBEŇ JE Z VÝROBY UPRAVENÁ ZÁKLADNÍ ANTIKOROZNÍ BARVOU. POVRCH: LAK, BARVA RAL 9016 MAT OSTATNÍ: ZÁRUBEŇ JE UPRAVENÁ NA DEKLAROVANOU POŽÁRNÍ ODOLNOST! DODÁVKA VČETNĚ MONTÁŽE	KS	-	1	-	1
Z2/13L	102.2	STAVEBNÍ OTVOR 870/2135 LEVÉ EW 30 DP3 - C			KS	-	1	-	1
Z2/14	102.2	STAVEBNÍ OTVOR 1270/2135		OCELOVÁ ZÁRUBEŇ PRO DODATEČNOU MONTÁŽ, PRO BEZFALCOVÉ DVEŘE, S TĚSNĚNÍM PRO TLOUŠŤKU ZDIVA 115 MM MATERIÁL: VYROBENÁ Z ŽÁROVĚ POZINKOVANÉHO PLECHU SÍLY 1,5 MM. ZÁRUBEŇ JE Z VÝROBY UPRAVENÁ ZÁKLADNÍ ANTIKOROZNÍ BARVOU. POVRCH: LAK, BARVA RAL 9016 MAT OSTATNÍ: DODÁVKA VČETNĚ MONTÁŽE	KS	1	-	-	1

STAVBA

BYTOVÝ DŮM HAVLIČKOVÁ 1

NÁZEV VÝKRESU

VÝPIS ZÁMEČNICKÝCH VÝROBKŮ SO 102.2

MĚŘÍTKO 1:50

09

OZN.	SO	ROZMĚR [mm]	SCHÉMA	POPIS	MJ	POČET KUSŮ 1.PP	1.NP	STŘECHA	CELKEM
Z2/15P	102.2	STAVEBNÍ OTVOR 970/2135 PRAVÉ		OCELOVÁ ZÁRUBEŇ PRO DODATEČNOU MONTÁŽ, PRO BEZFALCOVÉ DVEŘE, S TĚSNĚNÍM PRO TLOUŠŤKU ZDIVA 115 MM MATERIÁL: VYROBENÁ Z ŽÁROVĚ POZINKOVANÉHO PLECHU SÍLY 1,5 MM. ZÁRUBEŇ JE Z VÝROBY UPRAVENÁ ZÁKLADNÍ ANTIKOROZNÍ BARVOU. POVRCH: LAK, BARVA RAL 9016 MAT OSTATNÍ: DODÁVKA VČETNĚ MONTÁŽE	KS	-	-	-	-
Z2/15L	102.2	STAVEBNÍ OTVOR 970/2135 LEVÉ			KS	1	-	-	1
Z2/16	102.2	STAVEBNÍ OTVOR 1370/2135		OCELOVÁ ZÁRUBEŇ PRO DODATEČNOU MONTÁŽ, PRO BEZFALCOVÉ DVEŘE, S TĚSNĚNÍM PRO TLOUŠŤKU ZDIVA 115 MM MATERIÁL: VYROBENÁ Z ŽÁROVĚ POZINKOVANÉHO PLECHU SÍLY 1,5 MM. ZÁRUBEŇ JE Z VÝROBY UPRAVENÁ ZÁKLADNÍ ANTIKOROZNÍ BARVOU. POVRCH: LAK, BARVA RAL 9016 MAT OSTATNÍ: DODÁVKA VČETNĚ MONTÁŽE	KS	-	1	-	1
Z2/17P	102.2	STAVEBNÍ OTVOR 870/2135 PRAVÉ		OCELOVÁ ZÁRUBEŇ PRO DODATEČNOU MONTÁŽ, PRO BEZFALCOVÉ DVEŘE, S TĚSNĚNÍM PRO TLOUŠŤKU ZDIVA 115 MM MATERIÁL: VYROBENÁ Z ŽÁROVĚ POZINKOVANÉHO PLECHU SÍLY 1,5 MM. ZÁRUBEŇ JE Z VÝROBY UPRAVENÁ ZÁKLADNÍ ANTIKOROZNÍ BARVOU. POVRCH: LAK, BARVA RAL 9016 MAT OSTATNÍ: DODÁVKA VČETNĚ MONTÁŽE	KS	-	5	-	5
Z2/17L	102.2	STAVEBNÍ OTVOR 870/2135 LEVÉ			KS	-	2	-	2

STAVBA

BYTOVÝ DŮM HAVLÍČKOVA 1

NÁZEV VÝKRESU

VÝPIS ZÁMEČNICKÝCH VÝROBKŮ SO 102.2

10

OZN.	SO	ROZMĚR [mm]	SCHÉMA	POPIS	MJ	POČET KUSŮ ZÁKLADY	1.PP	1.NP	STŘECHA	CELKEM
Z2/18	102.2	3080x2300x1850			KS	-	-	-	1	1

ŘEZ

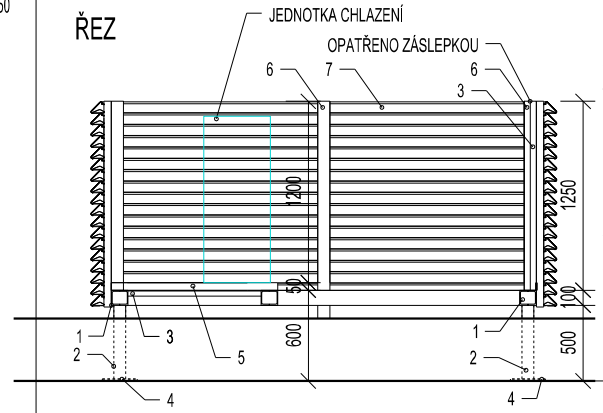

OPLÁŠTĚNÍ VZT JEDNOTEK LÍNIOVÝMI SYSTÉMOVÝMI AL ŽALUZIEMI, TVARU "C" BARVA RAL 7022 MAT

VZT JEDNOTKY KRYTY AL LINIOVÝMI ŽALUZIEMI, TVARU "C" 100X17,4 mm BARVA RAL 7022 MAT. UCHYCENY PŘES SYSTÉMOVÉ AL DISTANČNÍKY TROJÚHELNÍKOVÉHO TVARU PŘES VYNÁŠECÍ AL PROFIL T80x4 (1,33 KG/M), KTERÝ BUDE KOTVEN DO JACKELOVÝCH SLOUPKŮ 80/80/4. SOUČÁSTÍ PŘÍSTUPOVÉ SKRYTÉ DVEŘE V PROVEDENÍ Z AL LINIOVÝCH ŽALUZÍÍ, KOVÁNÍ KLIKA-KLIKA, PŘÍPRAVA PRO OSAZENÍ VYSACÍHO ZÁMKU.

HLAVNÍ VYNÁŠECÍ KONSTRUKCE PROVEDENA Z OBVODOVÉHO RÁMU TVOŘENÉHO 2X PROFILEM UPE 100. S VYNÁŠECÍMI SLOUPKY TR 80X4 NA PATNÍCH PLEŠÍCH KOTVENÝCH DO ŽELEZOBETONU. NAPOJENÍ NA HYDROIZOLACI VYTAŽENÍM MANŽETY. KONSTRUKCE ŽÁROVĚ POZINKOVÁNA.

JEDNOTKA CHLAZENÍ OSAZENA NA PRORORO̊STU 50/30, KTERÝ JE VLOŽEN DO LEMU Z L PROFILU 40/5 MM. KONSTRUKCE ŽÁROVĚ POZINKOVÁNA.

VEŠKERÉ SPOJE JSOU SVAŘOVANÉ, PŘEBROUŠENÉ A NÁSLEDNĚ PŘETMELENÉ. U DUTÝCH PROFILŮ JE NUTNÉ OPATŘIT ZÁSLEPKAMI V BARVĚ OCELOVÝCH PRVKŮ.
VÝROBEK VČETNĚ KOTEVNÍHO A SPOJOVACÍHO MATERIÁLU.

CELKOVÁ PLOCHA ŽALUZÍÍ : 14,5 M2

PŮDORYS

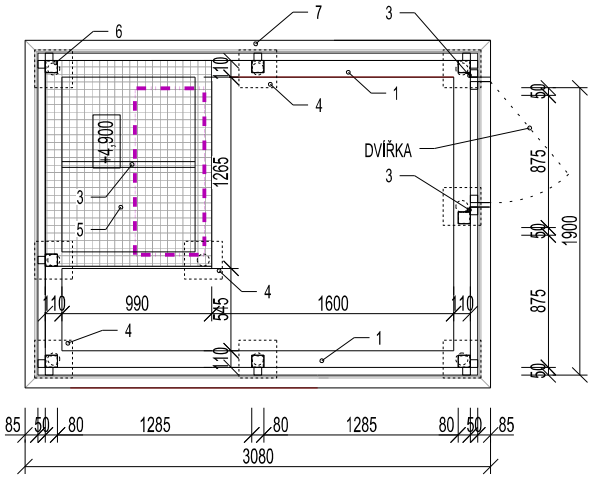

OZN.	ROZMĚRY	DÉLKA [m]	POČET [ks]	HMOTNOST [kg]
1	2X UPE 100	2*(2,81+2,03)+2,25	-	117,2
2	TR 80x4 MM	0,50	9	32,7
3	L 40/5 MM	1,25+1,25+0,9	-	10,1
4	P15 250/250 MM	-	9	66,2
5	PORORO̊ŠT 30/50 MM	1,5 [m˙]	1	30,8
6	JACKEL 80x80x4 MM	1,25	8	92,2
			CELKEM	349,2

7	SYSTÉM. LÍNIOVÉ ŽALUZIE, VČ. POMOCNÝCH PRVKŮ KOTVENÍ	14,53 [m2]

STAVBA

BYTOVÝ DŮM HAVLÍČKOVA 1

NÁZEV VÝKRESU

VÝPIS ZÁMEČNICKÝCH VÝROBKŮ SO 102.2

11

OZN.	SO	ROZMĚR [mm]	SCHÉMA	POPIS	MJ	POČET KUSŮ				
						ZÁKLADY	1.PP	1.NP	STŘECHA	CELKEM
Z2/19	102.2	ŠÍŘKA / VÝŠKA 2495 / 2260 DVEŘE VÝŠKA 2200 MM		BRÁNA PRO KOTEC SE PSY JEDNOKŘÍDLÁ S BOČNÍ FIXNÍ ČÁSTÍ, S VODOROVNOU LAMELOVOU VÝPLNÍ VEVAŘENOU DO KŘÍDLA DVEŘÍ A FIXNÍ ČÁSTI KŘÍDLO DVEŘÍ ZAVĚŠENO NA PANTECH OBVODOVÉHO RÁMU Z KOTEVNÍCH PROFILŮ KOTVENÝCH DO ZDIVA KOTEVNÍ PROFILY PRO KŘÍDLA BRAN: KOTEVNÍ PROFILY SVAŘOVANÉ S KOLMÝMI NAVAŘENÝMI DESKAMI PRO KOTVENÍ I Z DRUHÉ STRANY ROHU. SVAŘENEC BUDE KOTVEN DO ZDIVA POMOCÍ HMOŽDIN K TOMU URČENÝCH, MAXIMÁLNÍ VZDÁLENOST KOTEV 600 MM. KŘÍDLO BRÁNY: RÁM SVAŘENÝ Z OCELOVÝCH PROFILŮ S VODOROVNOU VEVAŘENOU LAMELOVOU VÝPLNÍ DO RÁMU BRÁNY. PROFILY VE SKLONU SKLONU 45°, V ROZTEČÍCH 45 MM. KŘÍDLO ZAVĚŠENO NA 3 PANTECH. FIXNÍ ČÁST: RÁM PŘIVAŘENÝ NEBO ŠROUBOVANÝ KE KOTEVNÍM PROFILŮM A VE SPODNÍ ČÁSTI K DORAZU. DO RÁMU VEVAŘENY LAMELY PODOBNĚ JAKO U KŘÍDLA. KOVÁNÍ (K): SOUČÁSTÍ LEVÉHO KŘÍDLA ROZETOVÉ KOVÁNÍ, TYP KOULE-KOULE, ZÁMEK - CYLINDRICKÁ VLOŽKA OSTATNÍ: VEŠKERÉ SPOJE JSOU SVAŘOVANÉ, PŘEBROUŠENÉ A NÁSLEDNĚ PŘETMELENÉ. PRVKY ŽÁROVĚ POZINKOVANÉ A OPATŘENY NÁSTŘIKEM V RAL 7022. KOMPLETNÍ DODÁVKA VČETNĚ KOTVÍCÍCH, SPOJOVACÍCH PRVKŮ A MONTÁŽE	KS	-	1	-	-	1

PŮDORYS

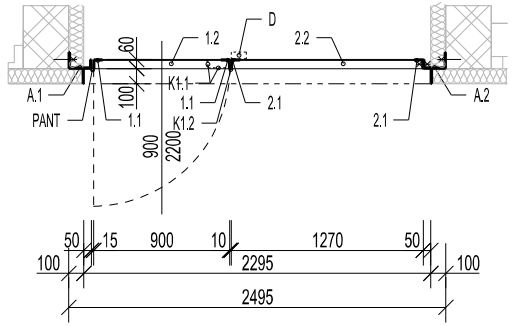

POHLED

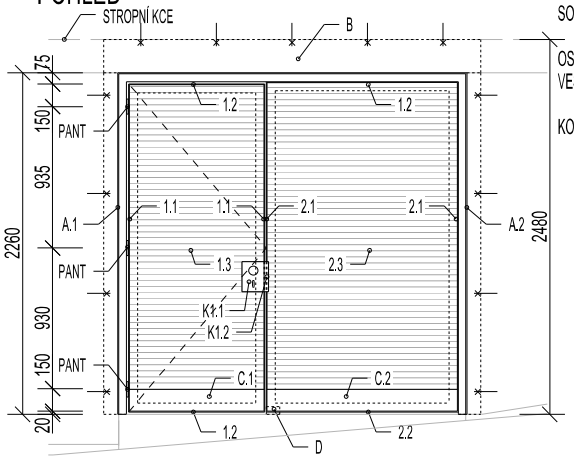

VÝPLŇ - SVISLÝ ŘEZ KŘÍDLEM :

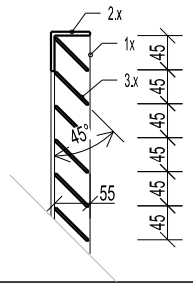

		ROZMĚRY	DÉLKA [m]	POČET [ks]	HMOTNOST [kg]
KOTEVNÍ PROFILY	A.1	P8x400 (rozv.šířka)	2,26	1	56,8
	A.2	P8x400 (rozv.šířka)	2,26	1	56,8
	B	P8x520 (rozv.šířka)	2,50	1	81,7
DORAZ	D	L 60x60x5	0,10	1	0,5
DVEŘE v.2200mm	1.1	L 60x60x5	2,17	2	19,9
	1.2	L 60x60x5	0,90	2	8,3
	1.3	P5x60	0,89	44	92,4
	C.1	P3x150	0,89	1	4,2
	K1.1	P3x200	0,15	2	1,5
	K1.2	P3x200	0,03	1	0,2
FIXNÍ ČÁST v.2240mm	2.1	L 60x60x5	2,20	2	20,2
	2.2	L 60x60x5	1,27	2	11,6
	2.3	P5x60	1,26	44	103,6
	C.2	P3x150	1,26	1	4,5
					462,2

STAVBA

BYTOVÝ DŮM HAVLÍČKOVA 1

NÁZEV VÝKRESU

VÝPIS ZÁMEČNICKÝCH VÝROBKŮ SO 102.2

12

OZN.	SO	ROZMĚR [mm]	SCHÉMA	POPIS	MJ	POČET KUSŮ				
						ZÁKLADY	1.PP	1.NP	STŘECHA	CELKEM
Z2/20	102.2	U200 + L60x60x8	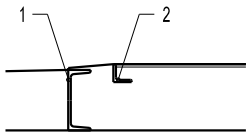	PŘEJEZDOVÉ ÚHELNÍKY U GARÁŽOVÝCH VRAT ÚHELNÍKY BUDOU MECHANICKY KOTVENY K PODKLADU. VIDITELNÉ ČÁSTI BUDOU PROVEDENY V ANTIKOROZNÍM OTĚRUVZDORNÉM NÁTĚRU V ODSTÍNU RAL 7022 MAT.	KS	-	1	-	-	1

OZN.	ROZMĚRY	DÉLKA [m]	HMOTNOST [kg]
1	PROFIL "U" 200	2,765+2,76	139,8
2	PROFIL L 60X60X8	2,765+2,76	38,7
			178,5

OZN.	SO	ROZMĚR [mm]	SCHÉMA	POPIS	MJ	ZÁKLADY	1.PP	1.NP	STŘECHA	CELKEM
Z2/21	102.2	600x500	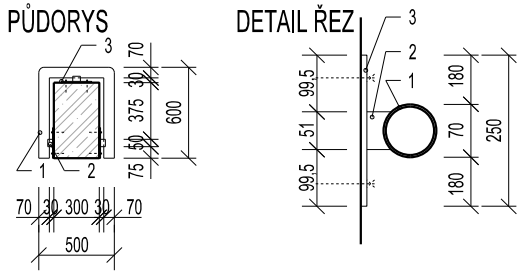	OCHRANNÁ KONSTRUKCE PARKOVÁNÍ KOLEM SLOUPU SVAŘOVANÁ KONSTRUKCE ŽÁROVĚZINKOVANÁ OPATŘENÁ NASTŘIKEM V ODSTÍNU RAL 7022 MAT.	KS	-	2	-	-	2

OZN.	ROZMĚRY	DÉLKA [m]	POČET [ks]	HMOTNOST [kg]
1	TRUBKA TR. 70x3,2	1,7	1	9,0
2	TRUBKA TR. 51x3,2	0,05	3	0,6
3	P8x250	0,25	3	11,8
				21,4

OZN.	SO	ROZMĚR [mm]	SCHÉMA	POPIS	MJ	ZÁKLADY	1.PP	1.NP	STŘECHA	CELKEM
Z2/22	102.2	600x500	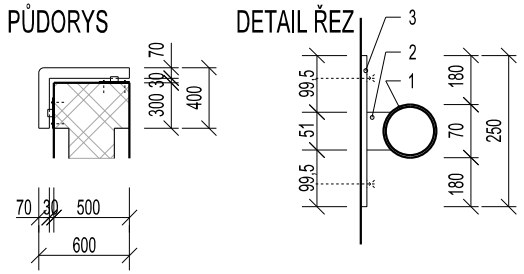	OCHRANNÁ KONSTRUKCE PARKOVÁNÍ KOLEM SLOUPU SVAŘOVANÁ KONSTRUKCE ŽÁROVĚZINKOVANÁ OPATŘENÁ NASTŘIKEM V ODSTÍNU RAL 7022 MAT.	KS	-	2	-	-	2

OZN.	ROZMĚRY	DÉLKA [m]	POČET [ks]	HMOTNOST [kg]
1	TRUBKA TR. 70x3,2	1,0	1	5,3
2	TRUBKA TR. 51x3,2	0,05	2	0,4
3	P8x250	0,25	2	7,9
				13,6

STAVBA

BYTOVÝ DŮM HAVLÍČKOVA 1

NÁZEV VÝKRESU

VÝPIS ZÁMEČNICKÝCH VÝROBKŮ SO 102.2

OZN.	SO	ROZMĚR [mm]	SCHÉMA	POPIS	MJ	POČET KUSŮ				
						ZÁKLADY	1.PP	1.NP	STŘECHA	CELKEM
Z2/23	102.2	3950	DETAIL ŘEZ 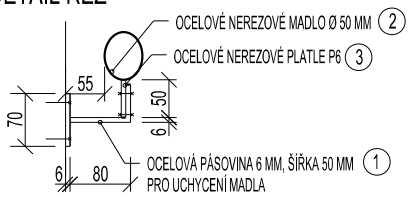	NEREZOVÉ MADLO PRO UCHYCENÍ NA STĚNU MADLO Z NEREZOVÉ TRUBKY: 51x3 MM, DRŽÁK MADLA OCELOVÝ ŽÁROVĚ ZINKOVANÝ PRVEK S FINÁLNÍM NÁSTŘIKEM V ODSTÍNU RAL 7022 MAT NEREZOVÉ MADLO BUDE OPATŘENO PLATLEMY P6 ŠÍŘE 50, PROMĚNNÉ DÉLKY 50-80 MM PRO MECHANICKÉ UCHYCENÍ K OCELOVÉMU DRŽÁKU, KTERÝ BUDE MECHANICKY KOTVEN DO ZDIVA, PŘÍPADNĚ ŽELEZOBETONU VEŠKERÉ SPOJE BUDOU SVAŘOVANÉ A BUDOU PŘEBROUŠENY, TRUBKA BUDE NA ZAČÁTKU A NA KONCI OPATŘENA ZÁSLEPKAMI DODÁVKA VČETNĚ MONTÁŽE, KOTEVNÍHO A SPOJOVACÍHO MATERIÁLU ROZMĚRY / DÉLKA [m] / POČET [ks] / HMOTNOST [kg] 1 PÁSOVINA P6, Š. 50 MM 0,20 4 1,9 2 NEREZOVÁ TRUBKA Ø 50 3,95 1 7,9 3 PLATLE P6 0,08 4 0,8 10,6	KS	-	1	-	-	1
Z2/24	102.2	1990	DETAIL ŘEZ 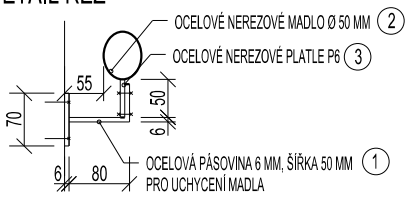	NEREZOVÉ MADLO PRO UCHYCENÍ NA STĚNU MADLO Z NEREZOVÉ TRUBKY: 51x3 MM, DRŽÁK MADLA OCELOVÝ ŽÁROVĚ ZINKOVANÝ PRVEK S FINÁLNÍM NÁSTŘIKEM V ODSTÍNU RAL 7022 MAT NEREZOVÉ MADLO BUDE OPATŘENO PLATLEMY P6 ŠÍŘE 50, PROMĚNNÉ DÉLKY 50-80 MM PRO MECHANICKÉ UCHYCENÍ K OCELOVÉMU DRŽÁKU, KTERÝ BUDE MECHANICKY KOTVEN DO ZDIVA, PŘÍPADNĚ ŽELEZOBETONU VEŠKERÉ SPOJE BUDOU SVAŘOVANÉ A BUDOU PŘEBROUŠENY, TRUBKA BUDE NA ZAČÁTKU A NA KONCI OPATŘENA ZÁSLEPKAMI DODÁVKA VČETNĚ MONTÁŽE, KOTEVNÍHO A SPOJOVACÍHO MATERIÁLU ROZMĚRY / DÉLKA [m] / POČET [ks] / HMOTNOST [kg] 1 PÁSOVINA P6, Š. 50 MM 0,20 3 1,4 2 NEREZOVÁ TRUBKA Ø 50 1,99 1 4,0 3 PLATLE P6 0,08 3 0,6 6,0	KS	-	1	-	-	1

STAVBA

BYTOVÝ DŮM HAVLÍČKOVA 1

NÁZEV VÝKRESU

VÝPIS ZÁMEČNICKÝCH VÝROBKŮ SO 102.2

14

OZN.	SO	ROZMĚR [mm]	SCHÉMA	POPIS	MJ	POČET KUSŮ				
						ZÁKLADY	1.PP	1.NP	STŘECHA	CELKEM
Z2/25	102.2			DRŽÁK JÍZDNÍCH KOL PRO UCHYCENÍ NA STĚNU PRO 6 KUSŮ JÍZDNÍCH KOL KOLA UCHYCENA VERTIKÁLNĚ NA ZEĎ, DÉLKA 1 KS DRŽÁKU 10 CM. ŠÍŘKA 110 CM A VÝŠKA 160 CM UMÍSTĚNÍ - 2 KS (12 KOL) V MÍSTNOSTI 0.30 SKLAD A 1 KS (PRO 6 KOL) V MÍSTNOSTI 0.31 SKLAD DODÁVKA VČETNĚ MONTÁŽE, KOTEVNÍHO A SPOJOVACÍHO MATERIÁLU	KS	-	3	-	-	3

STAVBA	BYTOVÝ DŮM HAVLIČKOVÁ 1		S01
NÁZEV VÝKRESU	VÝPIS ZÁMEČNICKÝCH VÝROBKŮ SO 102.2	MĚŘÍTKO 1:50	

SCHÉMA:

Z2/04

ŘEZ:

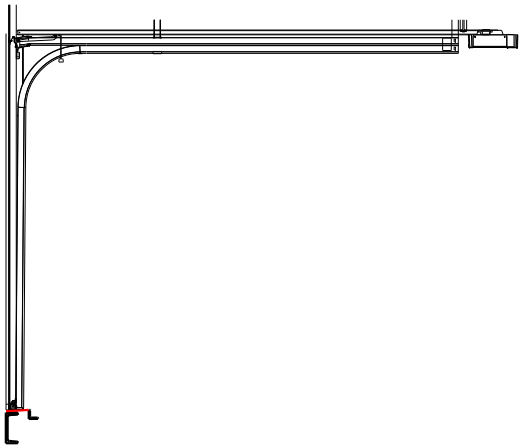

POHLED:

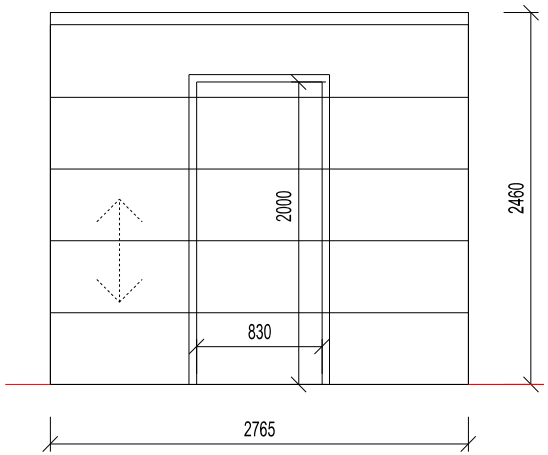

Z2/08

ŘEZ :

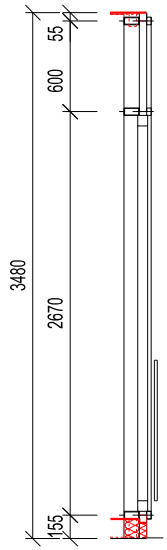

POHLED:

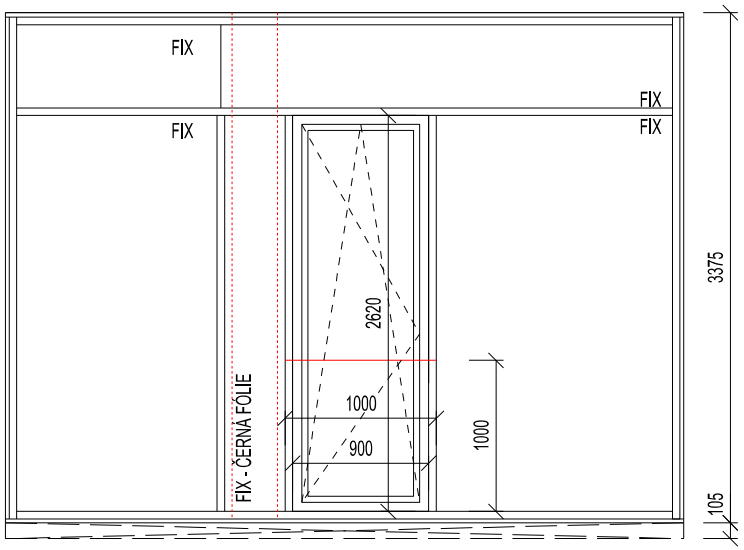

PŮDORYS:

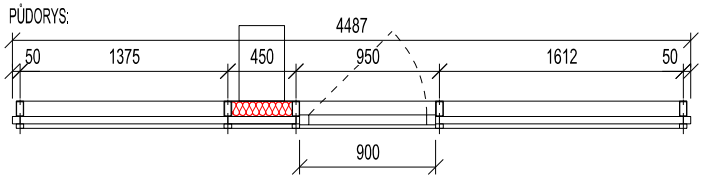

STAVBA	BYTOVÝ DŮM HAVLIČKOVÁ 1		S02
NÁZEV VÝKRESU	VÝPIS ZÁMEČNICKÝCH VÝROBKŮ SO 102.2	MĚŘÍTKO 1:50	
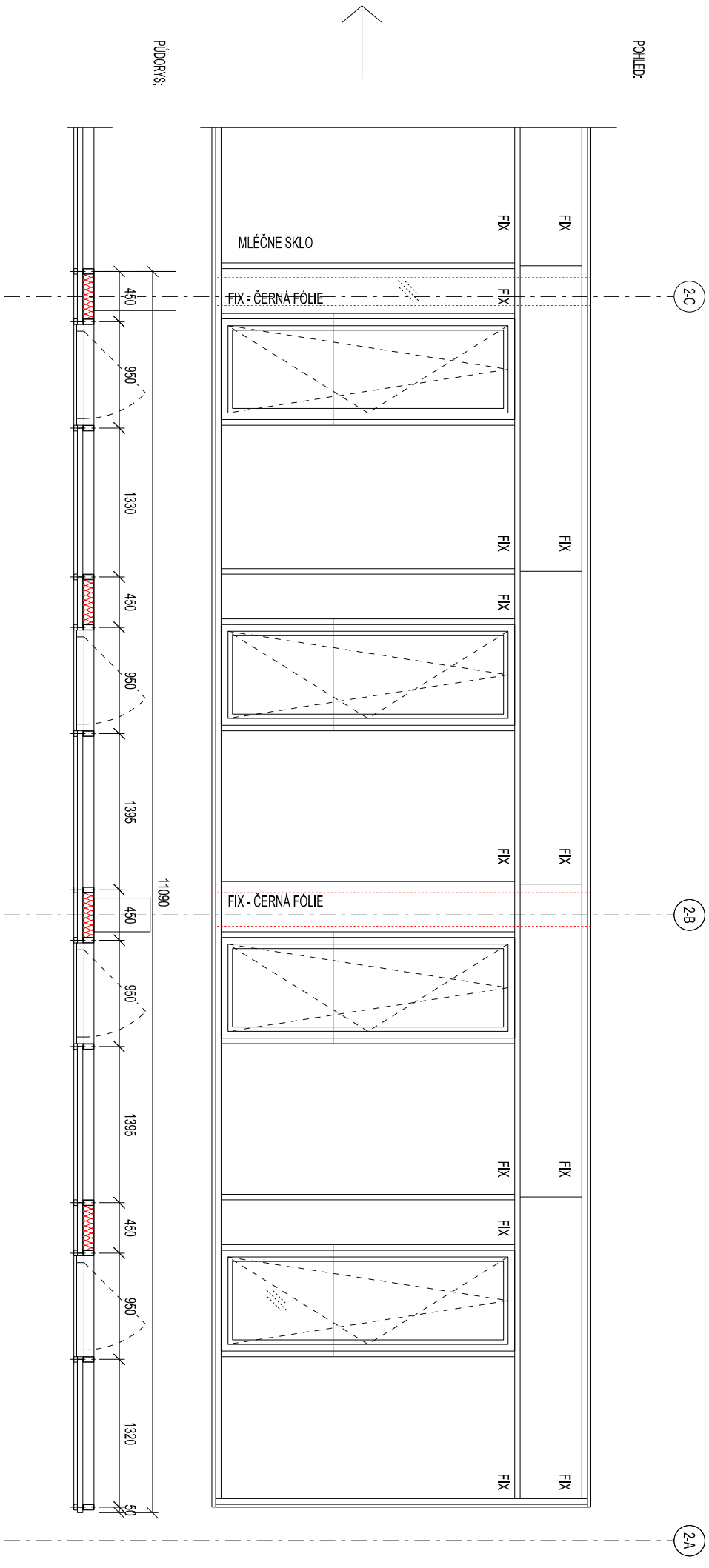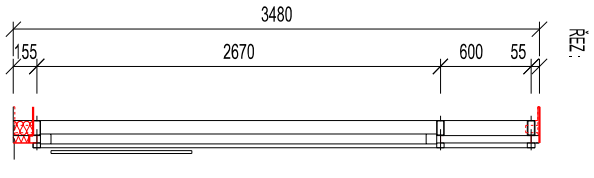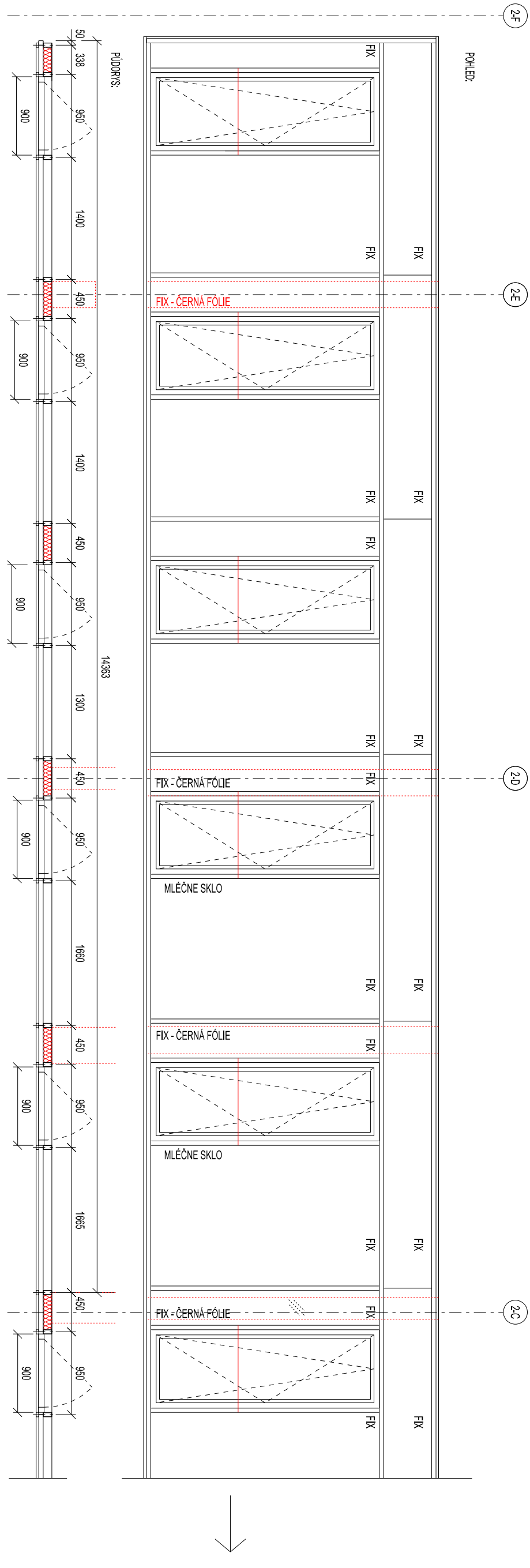
Z2/09