±0,000 = 203,10 m n.m. Bpv

Copyright ©knesl kynčl architekti s.r.o.
Všechna práva jsou vyhrazena, zejména právo na kopírování, distribuci a překlad. Žádná část nesmí být jakoukoliv formou (tiskem, jako fotokopie, elektronickými či jinými metodami) reprodukována a rozšiřována bez písemného souhlasu autora – knesl kynčl architekti s.r.o., s výjimkou licence k využití díla udělené zadavateli díla při zachování ostatních autorských práv.

GENERÁLNÍ PROJEKTANT: knesl kynčl architekti s.r.o. Šumavská 416/15, 602 00 Brno tel./fax : +420 541 592 134	Autoři architektonického návrhu: knesl kynčl architekti s.r.o.	Zodpovědný projektant: ING. ARCH. J. KYNČL	knesl kynčl architekti s.r.o. Šumavská 416/15, 602 00 Brno tel./fax: +420 541 592 134 www.knesl-kyncl.com
	Hlavní inženýr projektu: ING. ARCH. J. KYNČL		
PROJEKTANT STAVEBNÍ ČÁSTI, KOORDINACE: knesl kynčl architekti s.r.o. Šumavská 416/15, 602 00 Brno tel./fax : +420 541 592 134	Zodpovědný projektant části: ING. ARCH. J. KYNČL	Vypracoval: R. ZDRAŽIL, ING. M. REVAJ	knesl kynčl architekti s.r.o. Šumavská 416/15, 602 00 Brno tel./fax: +420 541 592 134 www.knesl-kyncl.com

Investor: Město Kroměříž, Velké nám. 115/1, 767 01 Kroměříž

Název akce: BYTOVÝ DŮM HAVLÍČKOVA 1

p.č. 628/6; 3105/1; 3388/1; 3389/1; 3390/1; 3391; 4480; 5042; 5164; 5273 v k.ú. Kroměříž

Část: D.1.1 ARCHITEKTONICKO-STAVEBNÍ ŘEŠENÍ

Stupeň: PP

Datum: 09/2020

Číslo zakázky: 00598_40b

Měřítko: -

Název výkresu:

VÝTAHY A PLOŠINY - TECHNICKÉ SPECIFIKACE

Číslo výkresu: D.1.1.20

VERTIKÁLNÍ ZVEDACÍ PLOŠINA PRO ZTP

1. Technická data

umístění:	vnitřní
pohon:	elektrohydraulický
rychlost zdvihu:	0,06m/s
vnější rozměry desky:	1 450 x 950 mm
prohlubeň pro zapuštění: mm	1 500 x 1000 x 300
počet stanic:	dvě
napájecí napětí:	3x400V
příkon:	0,75kW
na plošině:	ohrazení a jednokřídlá branka
horní stanice:	jednokřídlá branka
výplně:	ocelová pásovina P6
zdvih:	max. 1700 mm
ovládání:	tlačítky
certifikát:	TÜV
nosnost:	400 kg
barva:	RAL 7022

Popis zařízení:

Vertikální zvedací nůžková plošina s nosností 400 kg, která je standardně dodávána s ovládáním ve stanicích i na plošině (nahoru, dolů, stop a kontrolka provozu. Systém pohonu je elektrohydraulický, plošina je osazena bezpečnostním ventilem zabudovaným v hydraulickém systému, sloužícím k zabránění pádu desky při poruše těsnosti hydraulického systému. Prostor pod plošinou je chráněn bezpečnostní zástěnou (harmonika). Součástí plošiny je ohrazení a jednokřídlá branka, která musí korespondovat s navrženým zábradlím kolem plošiny u vyrovnávacího schodiště.

Poznámka:

Plošina bude certifikovaná a splňující podmínky vyhlášky č. 398/2009.

2. Schéma

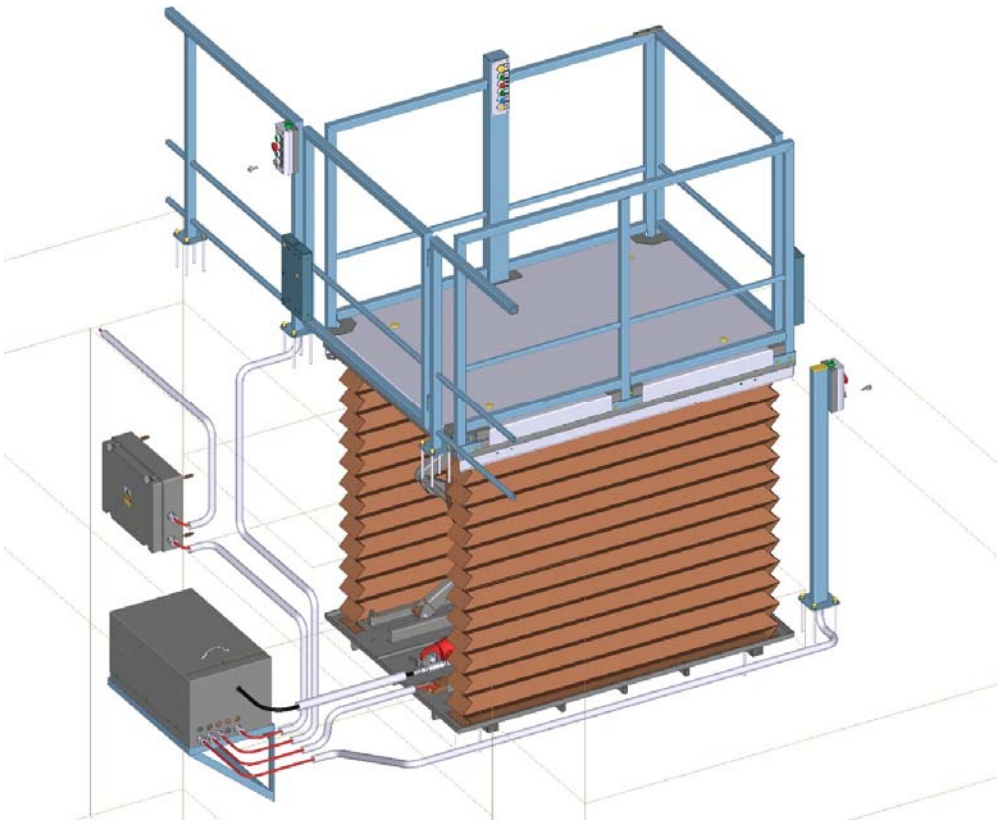

Výtahy

TECHNICKÁ SPECIFIKACE

	policie	Bytový dům
Základní nabídka		
Typ výtahu	Osobní výtah	Osobní výtah
Umístění výtahového stroje	Horní část šachty	Horní část šachty
Nosnost (kg/osob)	630 / 8	630 / 8
Rychlost (m/s)	1	1
Zdvih (m)	3	15.5
Počet stanic	2	6
Přední vstupy	1	6
Zadní vstupy	1	1
Typ řízení	Jednosměrné sběrné dolů, řídící systém s 1 výtahem	Jednosměrné sběrné dolů, řídící systém s 1 výtahem
Předpisy	ČSN EN 81-20 ČSN EN 81- 21 v platném znění, Bezpečnostní předpisy pro konstrukci a montáž výtahů Část 21: Nové výtahy pro dopravu osob a osob a nákladů v existujících budovách ČSN EN 81-28 Bezpečnostní předpisy pro konstrukci a montáž výtahů - Výtahy pro dopravu osob a nákladů - Část 28: Dálková nouzová signalizace u výtahů určených pro dopravu osob a osob a nákladů ČSN EN 81-58 Bezpečnostní předpisy pro konstrukci a montáž výtahů. Část 58, Přezkoušení a zkoušky požární odolnosti šachetních dveří ČSN EN 81-70 Bezpečnostní předpisy pro konstrukci a montáž výtahů - Část 70: Zvláštní úprava výtahů určených pro dopravu osob a osob a nákladů - Přístupnost výtahů včetně osob s omezenou schopností pohybu a orientace ČSN EN 81-73 Bezpečnostní předpisy pro konstrukci a montáž výtahů - Zvláštní použití výtahů pro dopravu osob a osob a nákladů - Část 73, Funkce výtahů při požáru	ČSN EN 81-20 ČSN EN 81- 21 v platném znění, Bezpečnostní předpisy pro konstrukci a montáž výtahů Část 21: Nové výtahy pro dopravu osob a osob a nákladů v existujících budovách ČSN EN 81-28 Bezpečnostní předpisy pro konstrukci a montáž výtahů - Výtahy pro dopravu osob a nákladů - Část 28: Dálková nouzová signalizace u výtahů určených pro dopravu osob a osob a nákladů ČSN EN 81-58 Bezpečnostní předpisy pro konstrukci a montáž výtahů. Část 58, Přezkoušení a zkoušky požární odolnosti šachetních dveří ČSN EN 81-70 Bezpečnostní předpisy pro konstrukci a montáž výtahů - Část 70: Zvláštní úprava výtahů určených pro dopravu osob a osob a nákladů - Přístupnost výtahů včetně osob s omezenou schopností pohybu a orientace ČSN EN 81-73 Bezpečnostní předpisy pro konstrukci a montáž výtahů - Zvláštní použití výtahů pro dopravu osob a osob a nákladů - Část 73, Funkce výtahů při požáru
Konstrukce šachty		
Rozměry šachty (mm)	1600 x 2010	1600 x 2010
Hloubka prohlubně (mm)	1100	1400
Výška horního přejezdu (mm)	2700	3000
Materiál šachty	Betonová šachta	Betonová šachta

Mechanické komponenty a stroj

Pohon	Bezpřevodový	Bezpřevodový
Výkon motoru (kW)	4	4
Jmenovitý proud s osvětlením šachty (A)	11	11
Záběrový proud včetně osvětlení šachty (A)	15	15
Typ osvětlení šachty	LED osvětlení šachty	LED osvětlení šachty
Hlavní pojistky (A)	10	10
Přívod proudu k výtahu (V / Hz)	3 x 400 / 50	3 x 400 / 50
Vodítka a příslušenství	Ukotveno hmoždinkami do betonu Typ vodících čelistí rámu kabiny SLG20	Ukotveno hmoždinkami do betonu Typ vodících čelistí rámu kabiny SLG20
Nosné prostředky	Nosná ocelová lana kabiny a vyvažovacího závaží v odpovídající kvalitě a ve shodě s příslušnými bezpečnostními normami.	Nosná ocelová lana kabiny a vyvažovacího závaží v odpovídající kvalitě a ve shodě s příslušnými bezpečnostními normami.
Zařízení pro nízkou prohlubeň	Standardní prohlubeň	Standardní prohlubeň
Zařízení pro nízký horní přejezd	Zařízení pro nízký horní přejezd	Zařízení pro nízký horní přejezd
Uspořádání bezpečného prostoru	bezpečnostní zařízení pro snížený horní přejezd, podle ČSN EN 81-21	bezpečnostní zařízení pro snížený horní přejezd, podle ČSN EN 81-21
Korýtka elektroinstalace šachty	plastová korýtka	plastová korýtka

Kabina a dveře

Rozměry kabiny (ŠxHxV) (mm)	1100 x 1400 x 2100	1100 x 1400 x 2100
Rozměr dveří (ŠxV) (mm)	900 x 2000	900 x 2000
Výška dveřního otvoru (Přední / Zadní vstup) (mm)	2180 / 2180	2180 / 2180
Upevnění dveří	Dveře ukotveny pomocí hmoždinek	Dveře ukotveny pomocí hmoždinek
Typ prahu kabinových dveří	práh s ocelovým profilem + hliníkový povrch a přechodová lišta	práh s ocelovým profilem + hliníkový povrch a přechodová lišta
Typ prahu šachetních dveří	práh s přechodovou lištou (šířka 76 mm), v šachtě (tloušťka podlahy 0..120mm) práh s přechodovou lištou (šířka 76 mm), v šachtě (tloušťka podlahy 0..120mm)	práh s přechodovou lištou (šířka 76 mm), v šachtě (tloušťka podlahy 0..120mm) práh s přechodovou lištou (šířka 76 mm), v šachtě (tloušťka podlahy 0..120mm)
Servisní panel MAP pro údržbu a nouzové vyproštění	MAP umístěn ve 2. podlaží Servisní panel MAP je zabudován v rámu šachetních dveří Servisní panel MAP je proveden z broušené nerezové oceli	MAP umístěn v 6. podlaží Servisní panel MAP je zabudován v rámu šachetních dveří Servisní panel MAP je proveden z broušené nerezové oceli

MATERIÁLY A PROVEDENÍ

policie, BD

Interiér

Designové provedení	Vizuální vzhled kabiny je v materiálu broušené oceli	

Stěny

Orientace stěnových panelů	Vertikální panely	
Stěny kabiny	broušená nerezové ocel	
Čelní stěna	broušená nerezová ocel	

Strop

Typ a materiál	Přímé osvětlení, LED trubice broušená nerezová ocel	

Podlaha

Materiál a barva	guma, černá barva	

Příslušenství

Zrcadlo	Umístění: na pravé boční stěně (strana B), částečná šířka	
Madlo	Umístění: na pravé boční stěně (strana B) broušená nerezová ocel	

Lokální dekorace

Povolená dodatečná hmotnost	40 kg – sklopné sedátko	
	Sklopné sedátko, Provedení nerez	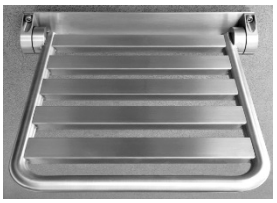

Dveře

Typ dveří	dvoupanelové stranové, pravé

Kabinové dveře

Materiál dveří	Lehký panel z broušené nerezové oceli
Materiál prahu	ocelový profil + hliníkový povrch

Šachetní dveře

Rám dveří	Dveře s rámem
Materiál dveří	broušená nerezová ocel
Materiál prahu	ocelový profil + hliníkový povrch

POLICIE

Číslo nástupiště	Značení	Provedení dveří	Požární odolnost
2	0	broušená nerezová ocel	S požární odolností EW60 podle ČSN EN 81-58
1 Zadní vstup	-1	broušená nerezová ocel	S požární odolností EW60 podle ČSN EN 81-58

BD

Číslo nástupiště	Značení	Provedení dveří	Požární odolnost
6 Zadní vstup	5	broušená nerezová ocel	S požární odolností EW60 podle ČSN EN 81-58
6	5	broušená nerezová ocel	S požární odolností EW60 podle ČSN EN 81-58
5	4	broušená nerezová ocel	S požární odolností EW60 podle ČSN EN 81-58
4	3	broušená nerezová ocel	S požární odolností EW60 podle ČSN EN 81-58
3	2	broušená nerezová ocel	S požární odolností EW60 podle ČSN EN 81-58
2	1	broušená nerezová ocel	S požární odolností EW60 podle ČSN EN 81-58
1	0	broušená nerezová ocel	S požární odolností EW60 podle ČSN EN 81-58

Uživatelské rozhraní

Ovládací prvky kabiny

Počet ovládacích panelů v kabině (COP)	Počet COP: 1
Typ a provedení panelu	Krycí deska z broušené nerezové oceli Tlačítka: hranatá Podsvětlení tlačítek: bílá barva Reliéfní značení

Ovládací prvky v nástupišti

Kombinace přivolávačů	Umístěn na dveřním rámu Krycí deska z broušené nerezové oceli Podsvětlení tlačítek: bílá barva

Signalizační prvky v nástupišti

Kombinace indikátorů	Ukazatel polohy kabiny ve všech nástupištích Broušená nerezová ocel LCD displej segmentovaný Umístěn na dveřním rámu

Bezbariérovost a bezpečnost

Zabezpečení vstupu do kabiny	Světelná clona zajišťuje maximální bezpečnost při vstupu do kabiny výtahu. Pomocí senzorových paprsků detekuje prostor dveří a zabrání jejich uzavření v případě, že se ve vstupu stále nalézá osoba nebo předmět.
Zvonek ALARM	zvonek alarmu na střeše kabiny
Hlásič pater	hlásič pater, hlasový modul umístěn v ovládacím panelu kabiny
Indikace polohy kabiny v kabině	Segmentované LCD
Nouzový vypínač STOP	nouzový STOP v šachtě se dvěma bezpečnostními spínači
Akustická podpora pro handicapované	zvuková signalizace v kabině při průjezdu stanicemi, určeno pro osoby se sníženou schopností pohybu a orientace, nepřetržitý provoz
Indukční smyčka	indukční smyčka, anténa předinstalována
Nouzový interkom	nouzový intercom mezi kabinou a rozváděčem výtahu
Automatické zamykání šachetních dveří	zámek automatických dveří, mechanický zámek se zařízením nouzového otevření

Doplňky preventivní ochrany

Třída požární odolnosti dveří	S požární odolností EW60 podle ČSN EN 81-58
Zobrazení hlášení v nástupišti	Symbol "Zákaz vstupu" na přivolávači
Automatické vyrovnávání polohy kabiny	automatické dorovnávání polohy kabiny ve stanici
Nouzové osvětlení kabiny	nouzové osvětlení kabiny, separátní osvětlení
Detekce požáru	detekce požáru, manuální spínač, dveře zavřené
Osvětlení šachty	osvětlení šachty výtahu, vypínač a jištění v rozváděči, vypínač v prohlubni.
Obousměrný komunikátor	obousměrné komunikační zařízení v kabině výtahu obousměrné komunikační zařízení v kabině výtahu připravené na GSM digitální síť, GSM včetně záložního zdroje

Eco-efektivita

Provoz osvětlení kabiny	ovládání osvětlení v kabině, automatické
Rezistorové brždění / Rekuperační pohon	brzdná metoda, rezistorové brždění, bez rekuperace

VÝTAH POLICIE - VÝKRESY

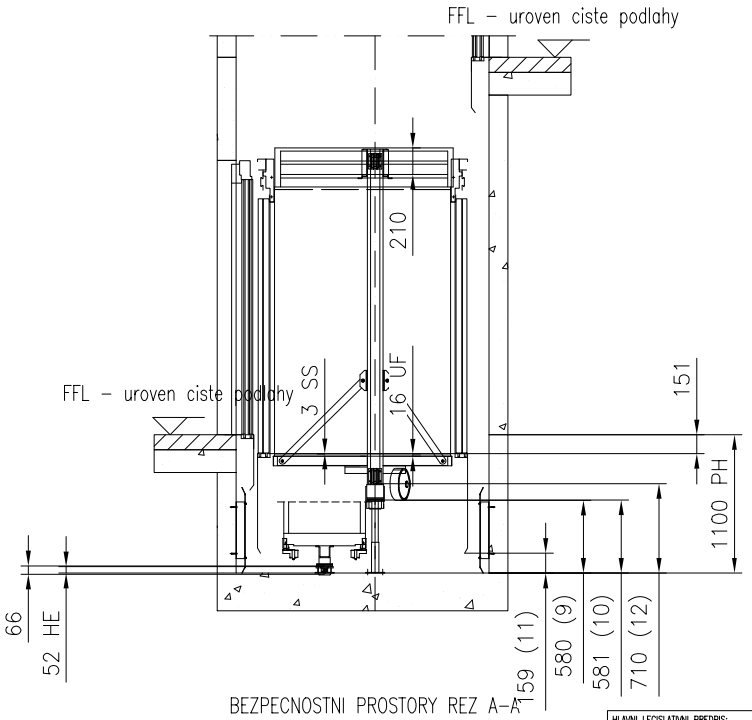

BEZPECNOSTNI PROSTORY REZ A–A
SKLOPNY NARAZNIK V DOBE NORMALNI JIZDY
Meritko 1:60

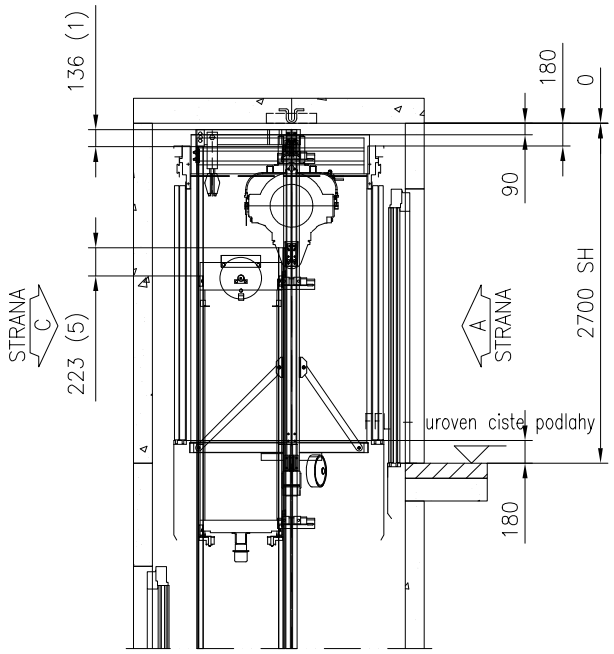

PREJEZD KABINY	: 85 mm
STLACENI NARAZNIKU KABINY	: 66 mm
CELKEM	: 151 mm
NADSKOCENI KABINY	: 35 mm
PREJEZD VYVAZOVACIHO ZAVAZI	: 79 mm
STLACENI NARAZNIKU VYVAZOVACIHO ZAVAZI	: 66 mm
CELKEM	: 180 mm

HLAVNI LEGISLATIVNI PREDPIS:	OSTATNI LEGISLATIVNI PREDPISY:
EN81–20 Odchylky:	EN81–21_2018,EN81–70_2018,EN81–73_2016 Odchylky:
Postup pro ES posouzeni shody	

VELIKOST HORNIHO PREJEZDU & PROHLUBNE

re : PODLE NORMY

		ODSTAVEC EN81–20	SKUTECNY	MINIMUM EN81–21
Horni prejezd	1.	5.2.5.6.2	136	100
	2.	5.2.5.7.2 (c1)	553	300
	3.	5.2.5.7.2 (a)	1149	500
	4.	5.2.5.7.2 (b)	1089	100
	5.	5.2.5.6.2	223	100
	6.	5.2.5.7.1		Bezpecnostni prostor 0.5x0.7x1.0m
	7.			
		ODSTAVEC EN81–20	SKUTECNY	MINIMUM EN81–20
Sachetni prohlubeni	8.	5.2.5.8.1		Bezpecnostni prostor 0.7x1.0x0.5m
	9.	5.2.5.8.2 (a)	580	500
	10.	5.2.5.8.2 (a)	581	500
	11.	5.2.5.8.2 (a1)	159	100
	12.	5.2.5.8.2 (a2)	710	100

Nazev projektu	BD Havlíčkova ul. Kroměříž
Adresa umisteni vytahu	
Nazev vykresu	VYKRES PRO POSOUZENI SHODY
Cislo vytahu	T-0004041203

Cislo zakazky	Cislo vykresu	Zmena	Strana
T-0004041203	T-0000255238-010-A-1-1	–	1 (3)

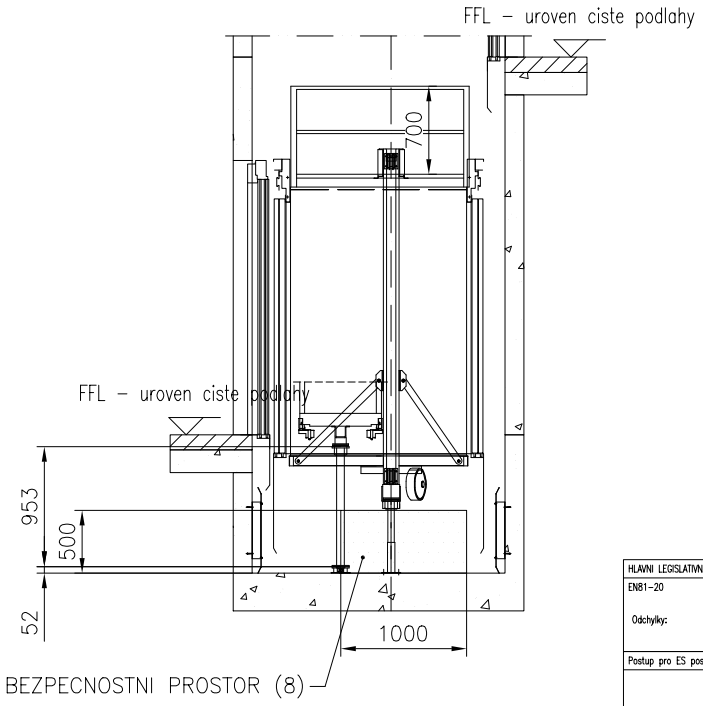

BEZPECNOSTNI PROSTORY REZ A–A
SKLOPNY NARAZNIK V DOBE UDRZBY
Meritko 1:60

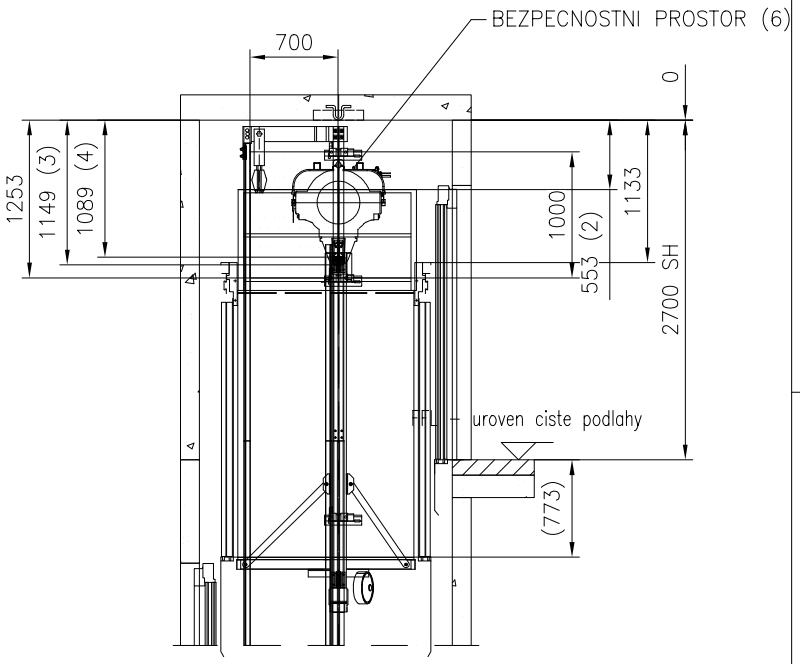

PREJEZD KABINY	: 85 mm
STLACENI NARAZNIKU KABINY	: 66 mm
CELKEM	: 151 mm
NADSKOCENI KABINY	: 35 mm
PREJEZD VYVAZOVACIHO ZAVAZI	: 79 mm
STLACENI NARAZNIKU VYVAZOVACIHO ZAVAZI	: 66 mm
CELKEM	: 180 mm

HLAVNI LEGISLATIVNI PREDPIS:	OSTATNI LEGISLATIVNI PREDPISY:
EN81-20	EN81-21_2018,EN81-70_2018,EN81-73_2016
Odchylky:	Odchylky:
Postup pro ES posouzeni shody	

VELIKOST HORNIHO PREJEZDU & PROHLUBNE

re : PODLE NORMY

	ODSTAVEC EN81-20		SKUTECNY	MINIMUM EN81-21
Horni prejezd	1.	5.2.5.6.2	136	100
	2.	5.2.5.7.2 (c1)	553	300
	3.	5.2.5.7.2 (a)	1149	500
	4.	5.2.5.7.2 (b)	1089	100
	5.	5.2.5.6.2	223	100
	6.	5.2.5.7.1		Bezpecnostni prostor 0.5x0.7x1.0m
	7.			
	ODSTAVEC EN81-20		SKUTECNY	MINIMUM EN81-20
Sachetni prohlubeni	8.	5.2.5.8.1		Bezpecnostni prostor 0.7x1.0x0.5m
	9.	5.2.5.8.2 (a)	580	500
	10.	5.2.5.8.2 (a)	581	500
	11.	5.2.5.8.2 (a1)	159	100
	12.	5.2.5.8.2 (a2)	710	100

Nazev projektu	BD Havlíčkova ul. Kroměříž
Adresa umisteni vytahu	
Nazev vykresu	VYKRES PRO POSOUZENI SHODY
Cislo vytahu	T-0004041203

Cislo zakazky	Cislo vykresu	Zmena	Strana
T-0004041203	T-0000255238-010-A-1-2	–	2 (3)

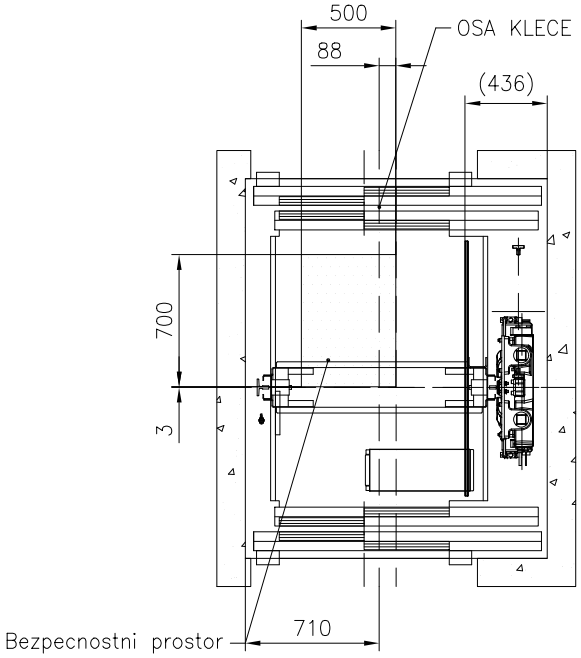

BEZPECNOSTNI PROSTOR NA STRESE KABINY
Meritko 1:40

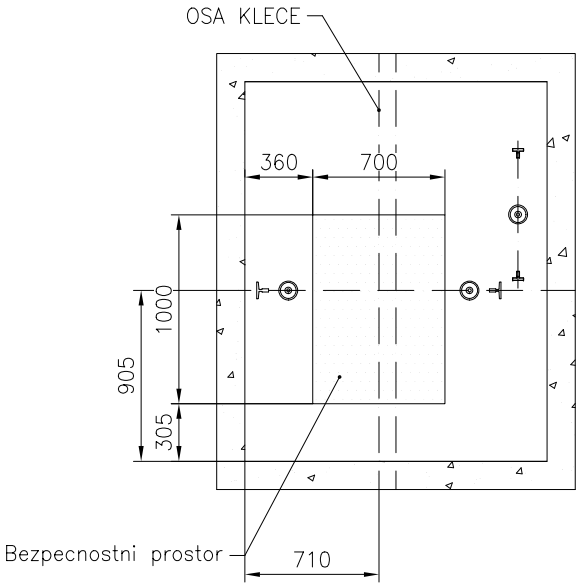

BEZPECNOSTNI PROSTOR V PROHLUBNI
Meritko 1:40

Nazev projektu	BD Havlíčkova ul. Kroměříž
Adresa umisteni vytahu	
Nazev vykresu	VYKRES PRO POSOUZENI SHODY
Cislo vytahu	T-0004041203

Cislo zakazky	Cislo vykresu	Zmena	Strana
T-0004041203	T-0000255238-010-A-1-3	–	3 (3)

POKUD JE OSTENI VEDLE DVERI MENSI NEZ 5 mm, NENI NUTNO HO PRIPRAVOVAT.
DVERNI OTVOR MUZE BYT O TUTO HODNOTU VETSI A JEHO DOKRYTI BUDE PROVEDENO
AZ PO MONTAZI DVERI PRI ZACISTOVANI DVERNIHO OTVORU – ZAJISTI STAVBA.

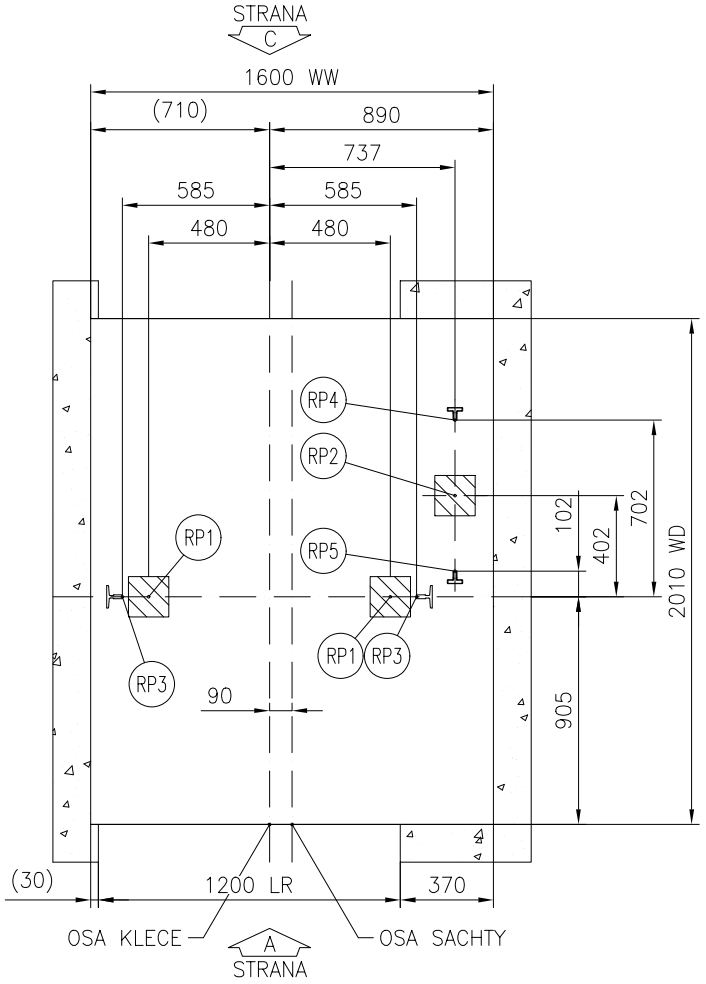

SILY NA DNO PROHLUBNE
Meritko 1:30

MAXIMALNI REAKCE NA DNO PROHLUBNE

CISLA VYTAHU: 10020

Zatizeni	Hodnota (kN)	Hodnota (kN)	Hodnota (kN)	Hodnota (kN)
RP1	29.5	–	–	–
RP2	46.5	–	–	–
RP3	22.6	–	–	–
RP4	22.4	–	–	–
RP5	4.1	–	–	–
RP6	–	–	–	–

Pozn.:

Reakce RP1...RP6 nepusobi na dno prohlubne soucasne.

Nazev projektu
BD Havlíčkova ul. Kroměříž

Adresa umisteni vytahu

Nazev vykresu
VYKRES PRO STAVBU

Cislo vytahu
T-0004041203

Cislo zakazky	Cislo vykresu	Zmena	Strana
T-0004041203	T-0000255238-010-B-1-1	–	1 (6)

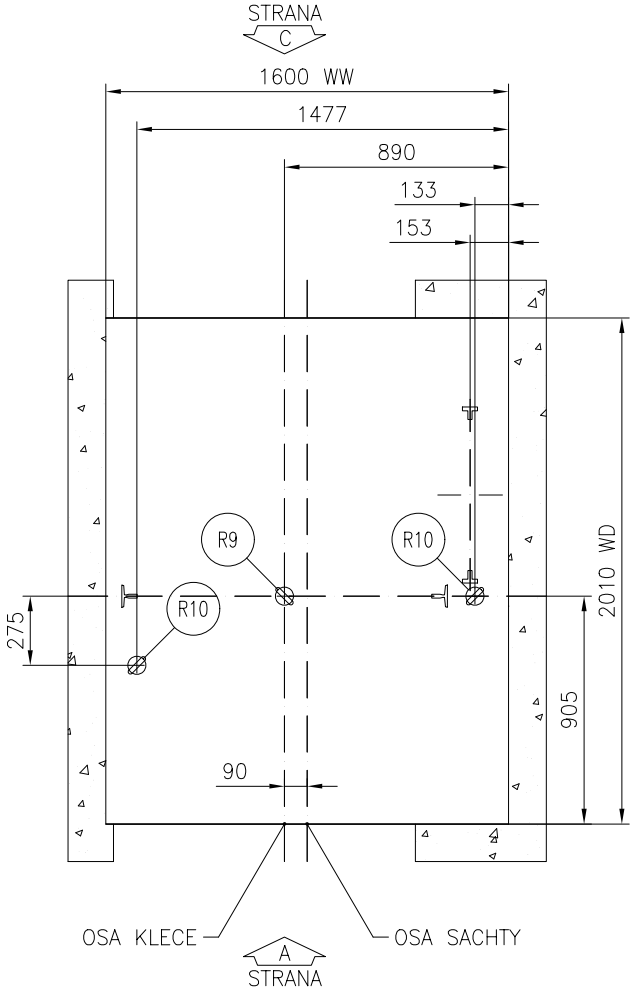

ROZMISTENI MONTAZNICH OK/HAKU
Meritko 1:30

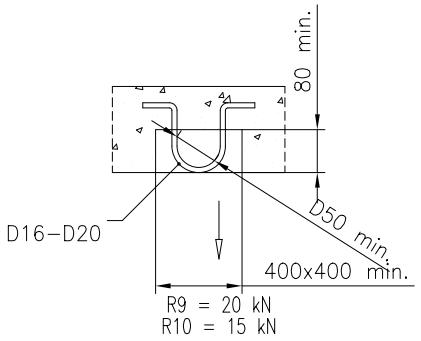

Montazni oka/haky (zajistuje stavba)
R9 – NOSNOST 20 kN
R10 – NOSNOST 15 kN

NENI URCEN PRO VYROBU
POUZE JAKO ROZMEROVA CHARAKTERISTIKA
ZA UNOSNOST MONTAZNICH OK/HAKU
ZODPOVIDA STAVBA

MONTAZNI OKA/HAKY S VYZNACENOU MAX.NOSNOSTI
SPOLU S PISEMNYM OSVEDCENIM O JEJICH UNOSNOSTI
A VE SHODE S MISTNIMI PREDPISY
ZAJISTI STAVBA

MUZE NASTAT SITUACE, KDY BUDOU VSECHNA
OKA ZATIZENA SOUCASNE.

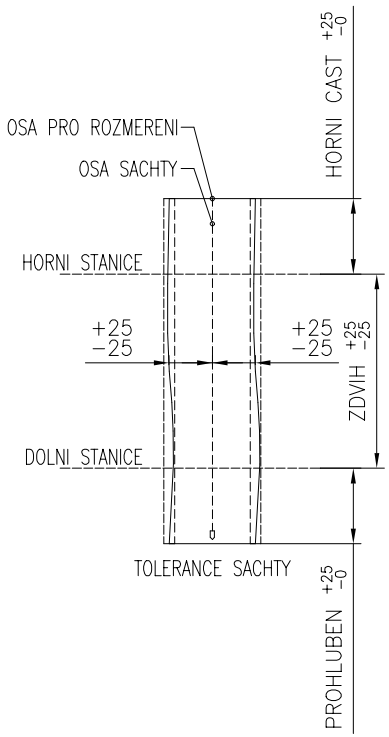

Nazev projektu BD Havlíčkova ul. Kroměříž			
Adresa umisteni vytahu			
Nazev vykresu VYKRES PRO STAVBU			
Cislo vytahu T-0004041203			
Cislo zakazky T-0004041203	Cislo vykresu T-0000255238-010-B-1-2	Zmena –	Strana 2 (6)

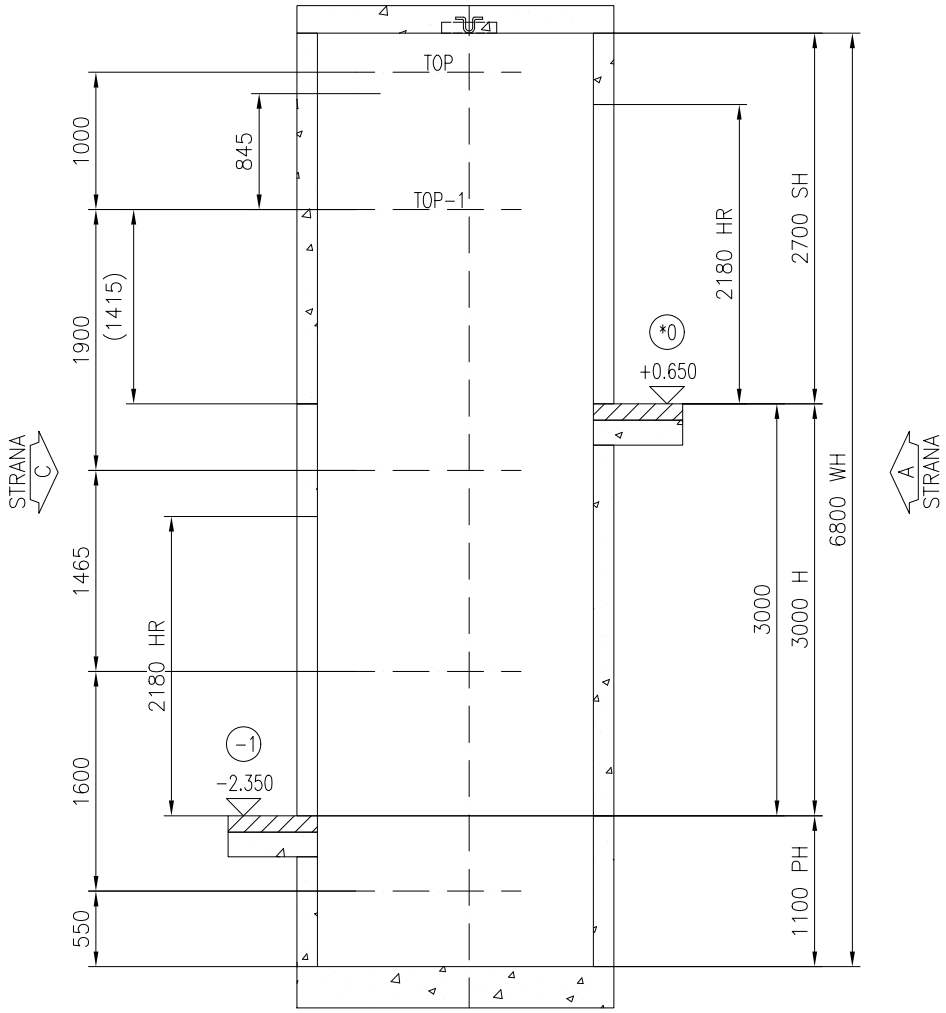

REZ A-A
* = HLAVNI STANICE
EXPANDER BOLTS WALL
Meritko 1:55

MAXIMALNI SILY V MISTECH KOTVENI VODITEK		
CISLA VYTAHU:		T-0004041203
	Zatizeni	Hodnota (kN)
S top, P top, T top	P top	1.28
	S top	4.05
	T top	2.2
S top-1, P top-1, T top-1	P top-1	2.81
	S top-1	5.18
	T top-1	3.66
S rest, P rest, T rest	P rest	1.55
	S rest	1.3
	T rest	1.77

* = HLAVNI STANICE

Nazev projektu	BD Havlíčkova ul. Kroměříž
Adresa umisteni vytahu	
Nazev vykresu	VYKRES PRO STAVBU
Cislo vytahu	T-0004041203

Cislo zakazky	Cislo vykresu	Zmena	Strana
T-0004041203	T-0000255238-010-B-2-1	-	3 (6)

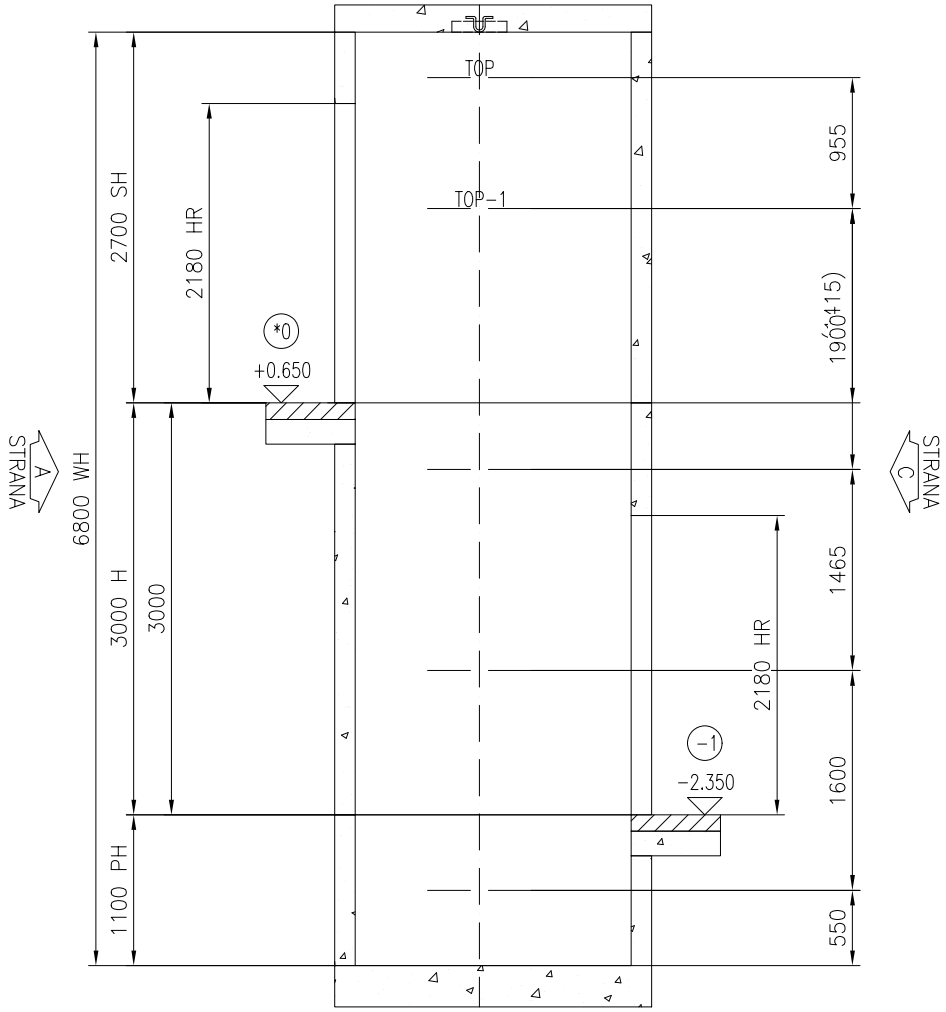

REZ B-B
* = HLAVNI STANICE
EXPANDER BOLTS WALL
Meritko 1:55

MAXIMALNI SILY V MISTECH KOTVENI VODITEK		
CISLA VYTAHU:		T-0004041203
	Zatizeni	Hodnota (kN)
S top, P top, T top	P top	1.28
	S top	4.05
	T top	2.2
S top-1, P top-1, T top-1	P top-1	2.81
	S top-1	5.18
	T top-1	3.66
S rest, P rest, T rest	P rest	1.55
	S rest	1.3
	T rest	1.77

* = HLAVNI STANICE

	Nazev projektu BD Havlíčkova ul. Kroměříž		
	Adresa umisteni vytahu		
	Nazev vykresu VYKRES PRO STAVBU		
	Cislo vytahu T-0004041203		
Cislo zakazky T-0004041203	Cislo vykresu T-0000255238-010-B-2-2	Zmena -	Strana 4(6)

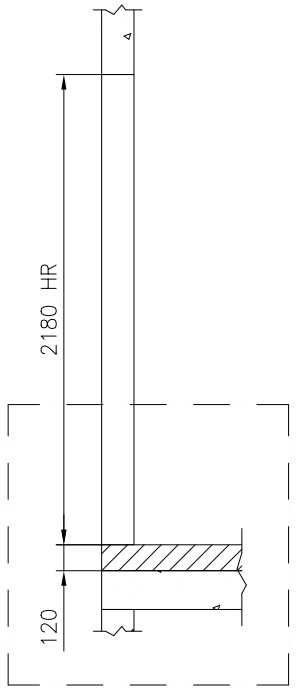

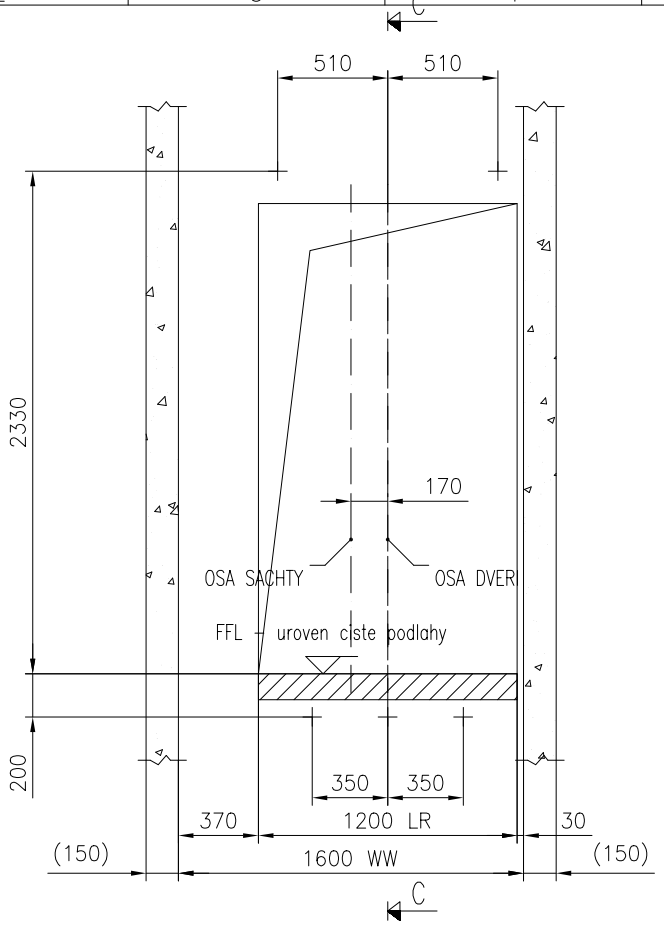

STAVEBNI OTVORY
POHLED ZE SACHTY
Podlazi: 2; Strana A

Meritko 1:35

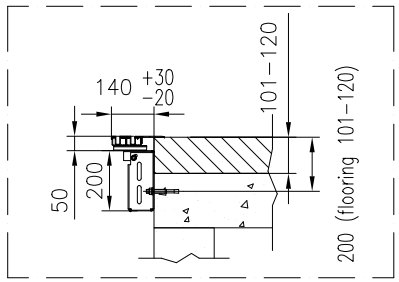

Nazev projektu	BD Havlíčkova ul. Kroměříž
Adresa umisteni vytahu	
Nazev vykresu	VYKRES PRO STAVBU
Cislo vytahu	T-0004041203

Cislo zakazky	Cislo vykresu	Zmena	Strana
T-0004041203	T-0000255238-010-B-3-1	-	5 (6)

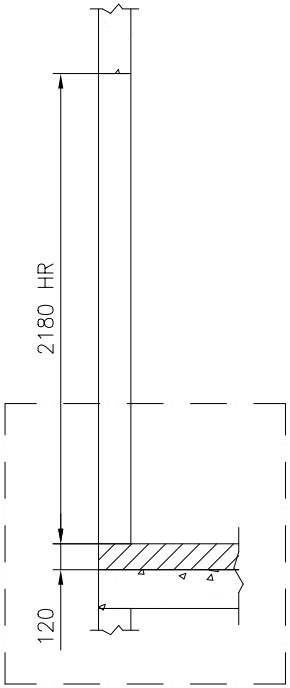

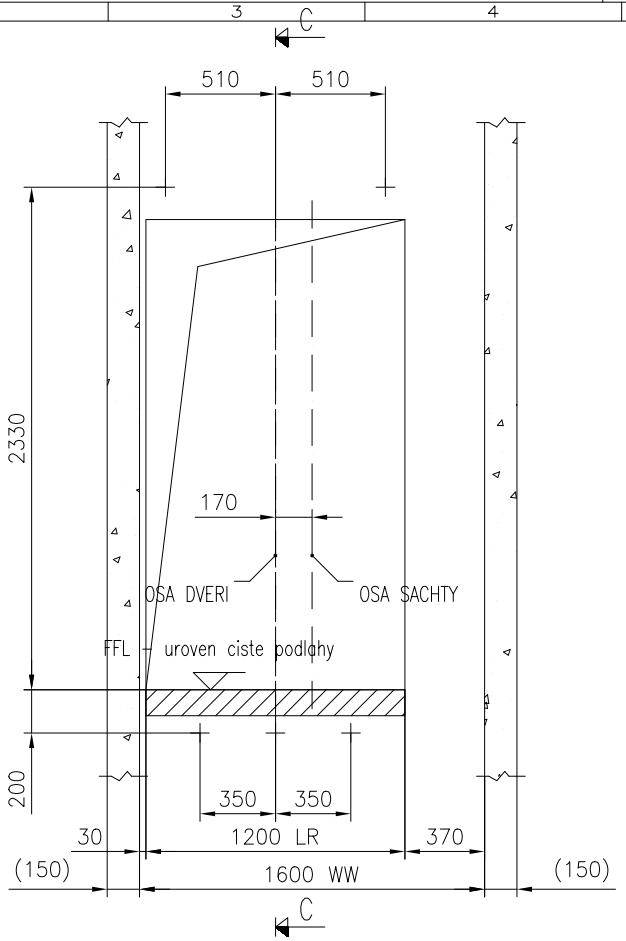

STAVEBNI OTVORY
POHLED ZE SACHTY
Podlazi: 1, Strana C

Meritko 1:35

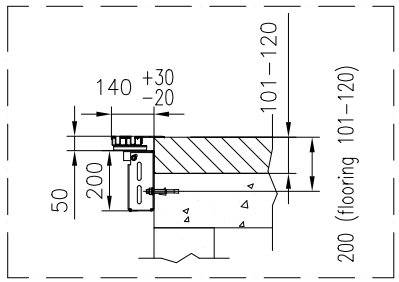

Nazev projektu	BD Havlíčkova ul. Kroměříž
Adresa umisteni vytahu	
Nazev vykresu	VYKRES PRO STAVBU
Cislo vytahu	T-0004041203

Cislo zakazky	Cislo vykresu	Zmena	Strana
T-0004041203	T-0000255238-010-B-3-2	–	6 (6)

TECHNICKA SPECIFIKACE VYTAHU	10020
Bezpecnostni predpis	: EN81-20+EN81-21_2018+EN81-70_2018+EN81-73_2016
	:
Jmenovita nosnost	: 630 kg
Pocet osob	: 8
Jmenovita rychlost	: 1.00 m/s
Zrychleni/zpomaleni	: 0.5 m/s2
Zdvih	: 3000 mm
Pocet stanic/nastupist	: 2 / 2
Pocet vstupu do klece	: 2
	:
Sirka dveri	: 900 mm
Vyska dveri	: 2000 mm
	:
Vnitrni vyska klece	: 2100 mm
Vnitrni sirka klece	: 1100 mm
Vnitrni hloubka klece	: 1400 mm
Vnitrni podlahova plocha klece	: 1.54 m2
Ram kabiny	: ICSUS
Pocet sad konzoli (standard + extra)	: 5 + 0
Klecove voditka	: T89/B
Zachycovace na kabine	: CSGB01
Narazniky pod kleci	: PU100x80D
Ram vyvazovaciho zavazi	: FCWT2
Zachycovace na vyvazovacim zavazi	: None
Voditka vyvazovaciho zavazi	: HT60-15
Narazniky pod vyvazovacim zavazim	: PU100x80D
Pohon	: KDL16S
Ridici system	: KCE / DC
Stroj	: NMX07
Prumer trakcniho kotouce	: 340 mm
Uhel podriznuti drazky	: 100°
Lanovani	: 2:1
Nosna lana (pocet x D)	: 4xD8
Omezovac rychlosti	: OL35
Lanko omezovace rychlosti	: d6

HMOTNOSTI	
Hmotnost klece [K] vc. lokalni vybavy	: 489 kg
Lokalni vybava	: 40 kg
Kabinove dvere (F)	: 133 kg
Extra weights	: –
Ram kabiny (T)	: 157 kg
Dovazeni klece	: –
KQT (vc. dveri)	: 1276 kg
KQT (min./max.)	: 1088 / 1430 kg
Ram vyvazovaciho zavazi	: 61 kg
Vypln vyvazovaciho zavazi	: 838 kg
Vyvazovaci zavazi celkem	: 899 kg
POMER VYVAZENI KABINY:	: 40%
VYVAZENI KABINY:	: 252±12.5 kg

Vykresy schvaleny s/bez komentare:

Datum: Podpis/razitko:

Verze	Datum	Popis	Nakreslil	Schvalil
cs.-.1	2012-10-11	First issue	Martin Sedlácek	

Nazev projektu
BD Havlíčkova ul. Kroměříž

Adresa umisteni vytahu

Nazev vykresu
TECHNICKE INFORMACE

Cislo vytahu
T-0004041203

Cislo zakazky	Cislo vykresu	Zmena	Strana
T-0004041203	T-0000255238-010-G-1-1	–	1 (3)

POZADAVKY NA ELEKTROINSTALACI		
Hlavni napajeni	:	3x400VAC −15%/+10%
Frekvence	:	50 Hz ±1 Hz
Jisteni v budove	:	3x16 A
Jisteni samostatneho osvetleni	:	–
Jmenovity proud, In	:	11 A
Max. zaberovy proud, Ia	:	15 A
Hlavni pojistky v rozvadeci	:	3x10 A
Pojistky osvetleni sachty a klece	:	10 A + 6 A
Max. zkratovy proud, hlavni privod	:	6 kA
Max. zkratovy proud, osvetleni	:	6 kA
Tepelne ztraty ve strojovne	:	0.704 kW
Vystupni vykon motoru pri plnem zatizeni, P	:	4 kW
Otacky motoru pri plne rychlosti	:	112.3 rpm
Max. pocet startu/hod, s/h	:	180/ED40%

ELEKTRICKE SCHEMA

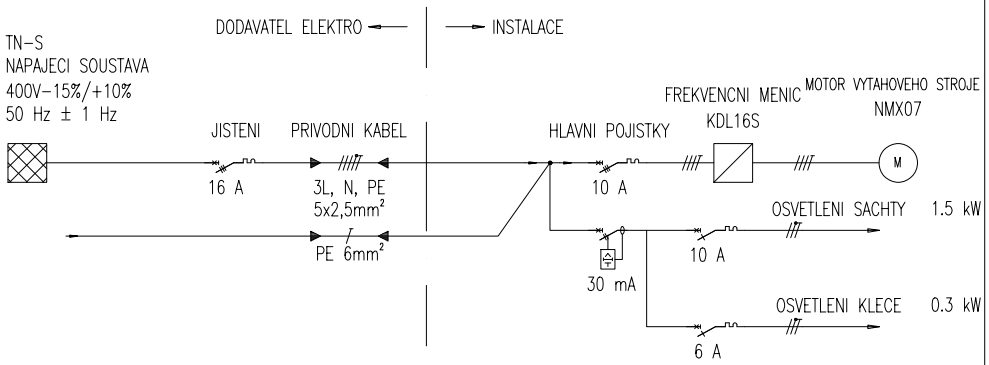

– PRIPRAVU A VYCHOZI REVIZI KABELAZE HL. NAPAJENI – ZAJISTUJE DODAVATEL ELEKTROINSTALACE

Průřez a maximální délka kabelu hlavního přívodu jsou dány na základě předpokládaných podmínek řešení projektu.
Dané hodnoty závisí na:
- použití daného přívodního kabelu přes proudové ochranné zařízení a jmenovitém provozním proudu
- IEC 60364 s instalační metodou A2
- je dovolen pokles napětí maximálně 3% v přívodním kabelu při max. záběrovém proudu během zrychlení

Může být požadován přívodní kabel s větším průřezem, pokud se skutečné podmínky instalace liší od předpokládaných podmínek daných projektem.
Dané hodnoty selektivity mezi jištěním hlavního přívodu a hlavním jističem výtahu nemusí být zajištěny za každých podmínek.
Aby byla zajištěna správná selektivita mezi jištěním hlavního přívodu v budově a jištěním ve výtahovém rozváděči, může být požadováno větší jištění hlavního přívodu. V takovém případě může být požadován větší průřez kabelu hlavního přívodu.
Na hlavních svorkách výtahu se musí ověřit dostatečně nízká impedance smyčky v místě poruchy, aby byla zajištěna účinnost prostředků ochrany s automatickým odpojením napájení v případě poruchy uzemění.
Dodavatel řešení hlavního přívodu výtahu je zodpovědný za jeho správný, bezpečný návrh a za jeho instalaci až po hlavní svorky výtahu.

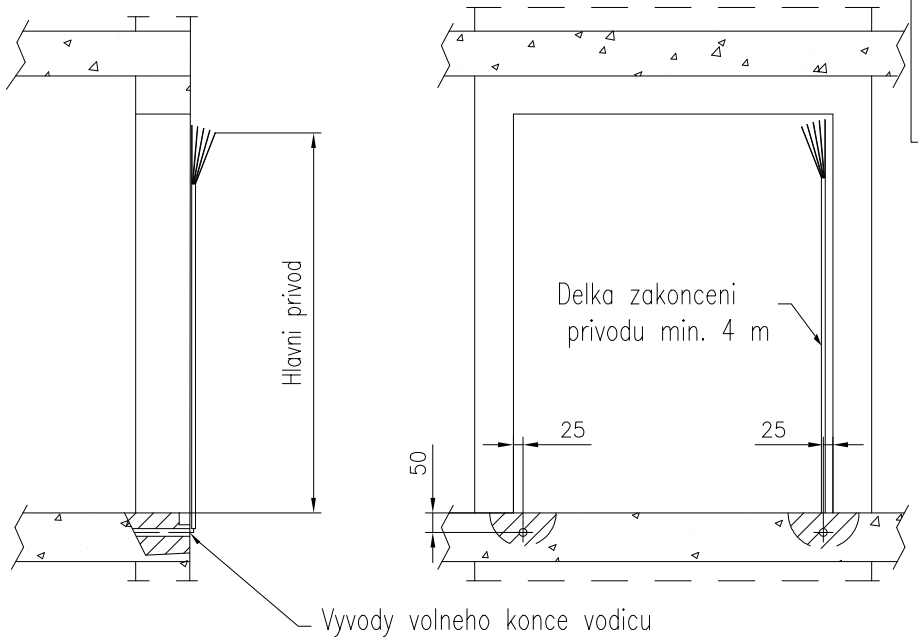

POHLED Z NASTUPISTE – STRANA A

	Nazev projektu BD Havlíčkova ul. Kroměříž		
	Adresa umisteni vytahu		
	Nazev vykresu TECHNICKE INFORMACE		
	Cislo vytahu T-0004041203		
Cislo zakazky T-0004041203	Cislo vykresu T-0000255238-010-G-1-2	Zmena –	Strana 2 (3)

ZAKAZNIK (pripadne dodavatel) ZAJISTI VE SHODE S UZAVRENOU SoD:

1. Vnitrni povrch sten sachty, hlavne na strane vstupu, hladky, vybileny. Sachta cista. – Zajisti stavba.
2. Ve vsech nastupistich otvor pro sachetni dvere. Otvory museji lezet ve svislici.
   Dverni otvory do sachty zabezpeceny proti pripadnemu padu do sachty.
   Po montazi sachetnich dveri stavba zacisti mezeru mezi ramem dveri a dvernim otvorem s ohledem na pozarni odolnost dveri. – Zajisti stavba.
3. Ve strope sachty montazni oka s vyznacenou max. nosnosti. – Zajisti stavba.
4. Vetraci otvor osazeny kryci mrizkou v horni casti sachty o prurezu min. 1% z pudorysne plochy sachty. – Stavba.
   Vetraci otvor musi vzdy ustit mimo budovu
5. Privod proudu pro pohon vytahu, viz list G–1–2. – Zajisti stavba.
6. Skladovaci prostor 30 m2 blizko sachty a pristupove cesty k sachte bez prekazek. – Zajisti stavba.
7. Konecny nater (opravu nateru) vytahovych casti podle pokynu montera vytahu. – Zajisti stavba.
8. Protiprasne provedeni (nater) prohlubne. – Zajisti stavba.
9. Teplota v sachte nesmi byt vyssi nez +40°C a nizsi nez +5°C. – Zajisti stavba.
10. V sachte nesmi byt zarizeni nebo el. vedeni, ktera nesouvisi s provozem vytahu.
11. Silove ucinky od vytahu musi byt zachyceny a utlumeny konstrukci sachty nebo budovy. – Zajisti stavba.
12. Pozadavky na sachtu: kvalita betonu min. C25/30 a tl. sten sachty minimalne 150 mm. – Zajisti stavba.
13. Hasici pristroj rucni snehovy doporucujeme umistit do blizkosti vytahoveho rozvadece. – Zajisti stavba.
14. Osvetleni sachty, zasuvka v prohlubni 230V/16A a zebrik pro pristup do prohlubne. – Zajistuje dodavatel. (Jestlize osvetleni sachty dodavatel nezajistuje, potom osvetleni provest dle EN 81–20, cl. 5.2.1.4)
15. Vsechny rozmery jsou udany v milimetrech, pokud neni uvedeno jinak.
16. Neodmerujte z tohoto vykresu.
17. Veskere zmeny musi byt oznameny nasi prislusne pobocce dodavatele.
18. Pro dimenzi privodniho kabelu kontaktujte specialistu dodavatele.

MATERIAL SACHTY:
BETON

METODA KOTVENI SACHETNICH DVERI:
METODA KOTVENI VODITEK:

POZOR – POKUD SACHTA Z CIHLY NEBO Z OCELOVE KONSTRUKCE NUTNO KONZULTOVAT ZPUSOB KOTVENI DVERI A VODITEK!

MAX. NADMORSKA VYSKA: 3 000 m NAD UROVNI HLADINY MORE
MAX. RELATIVNI VLHKOST: 95% (PRI +40°C)

HLUK V HORNI CASTI SACHTY OD STROJE VYTAHU: impulsne max. 62dB (A)
HLUK V NASTUPISTI PRI PRUJEZDU KABINY: 52dB (A)
HLUK V NASTUPISTI PRI PRIJEZDU KABINY A OTEVRENI DVERI: max. 57dB (A)
HLUK V KABINE BEHEM NORMALNI JIZDY: max. 55dB (A)
DALSI INFO OHLEDNE PROJEKTOVANI SACHET S OHLEDEM NA HLUK VYTAHU – VIZ. CSN 27 4210, cl. 4.1 v platnem zneni

Drevene zabrany proti padu do sachty pri montazi

1. Rozmery drevenych zabran a jejich provedeni musi splnovat CSN EN 13374 – zajisti stavba.
2. Drevene zabrany musí mit tyto parametry:
   – do velikosti otvoru Lmax = 2000 mm maji zabrany rozmer 30 x 150 x (L+ min 600) mm – presah minimalne 300 mm na kazde strane otvoru
   – do velikosti otvoru Lmax = 3000 mm maji zabrany rozmer 40 x 200 x (L+ min 600) mm – presah minimalne 300 mm na kazde strane otvoru
   Zabrany jsou vyrobeny ze dreva tridy minimalne C14 (podle evropske normy EN338) – zajisti stavba.
3. Kotveni zabran musi byt provedeno tak, aby preneslo veskera zatizeni a musi odpovidat CSN 738101 – zajisti stavba.
4. Volna mezera mezi zabranami nesmi byt vetsi nez 470 mm – zajisti stavba / viz. obrazek nize.
5. POZOR – reseni je vhodne jen pro ucely pouziti pro ochranu dvernich otvorů do vytah. sachet na novych stavbach.
6. Toto reseni NELZE pouzit pro pripady, kdy se jedna o existujici objekt a vymenuje se puvodni vytah za novy. V takovych pripadech se musi zajistit celoplosne zakryti dvernich otvoru – zajisti bud objednatel nebo dodavatel v zavislosti na podminkach SoD.

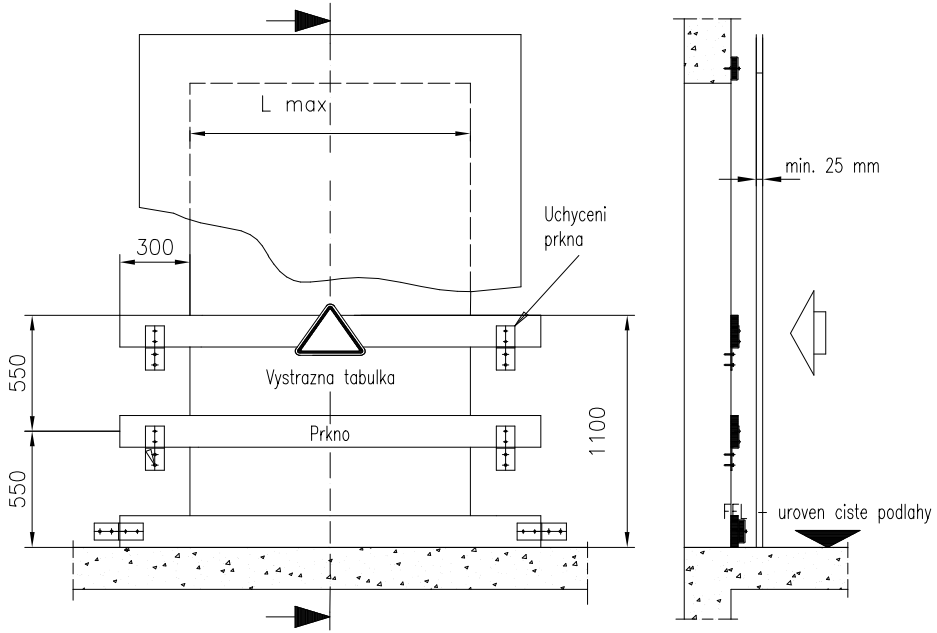

Nazev projektu BD Havlíčkova ul. Kroměříž			
Adresa umisteni vytahu			
Nazev vykresu TECHNICKE INFORMACE			
Cislo vytahu T-0004041203			
Cislo zakazky T-0004041203	Cislo vykresu T-0000255238-010-G-1-3	Zmena –	Strana 3 (3)

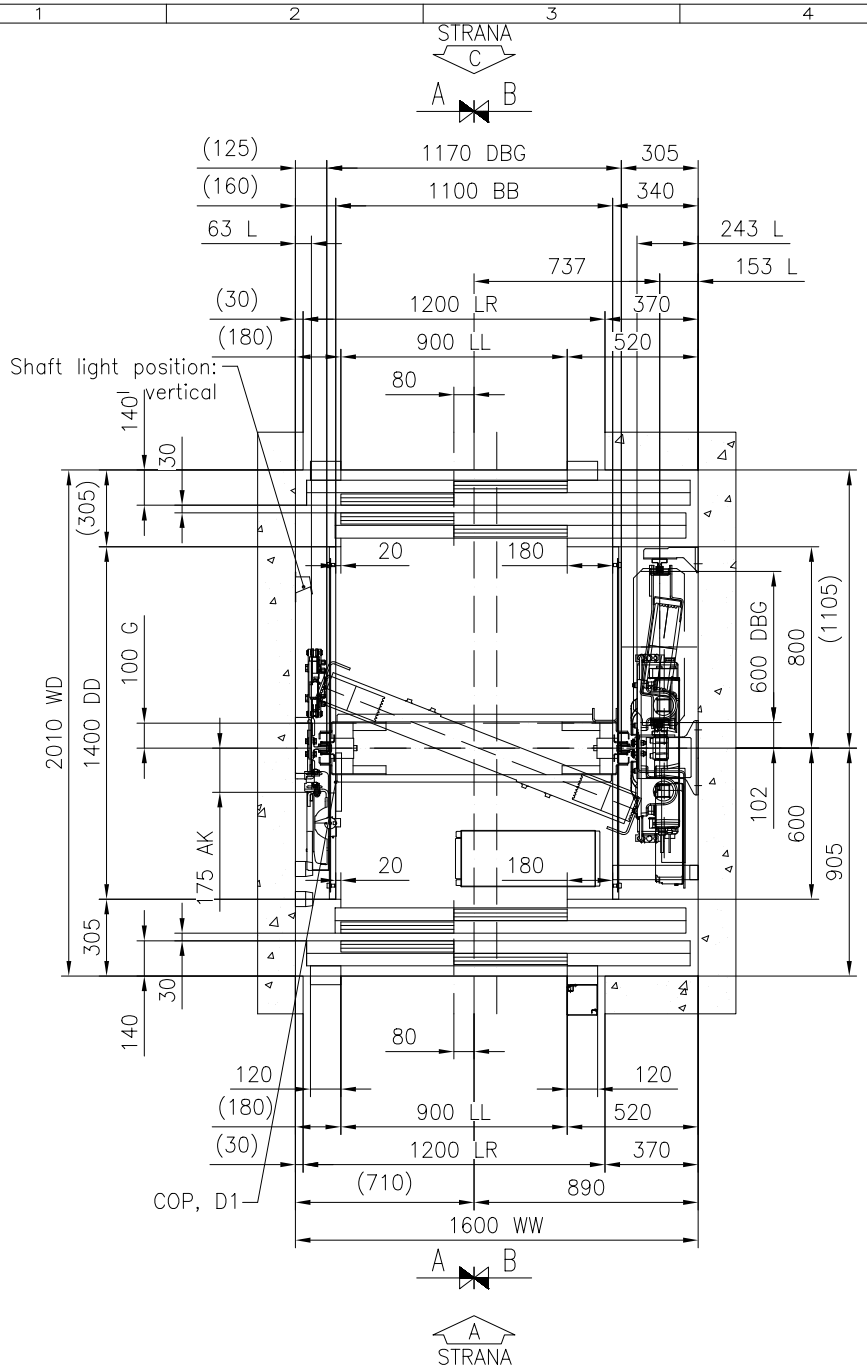

PUDORYS KLECE A SACHTY

Meritko 1:30

	Nazev projektu BD Havlíčkova ul. Kroměříž		
	Adresa umisteni vytahu		
	Nazev vykresu VYKRES PRO MONTAZ VYTAHU		
	Cislo vytahu T-0004041203		
Cislo zakazky T-0004041203	Cislo vykresu T-0000255238-010-I-1-1	Zmena –	Strana 1 (9)

POZNAMKA PRO INSTALACI 252±12.5 kg/40%
POMER VYVAZENI KABINY:

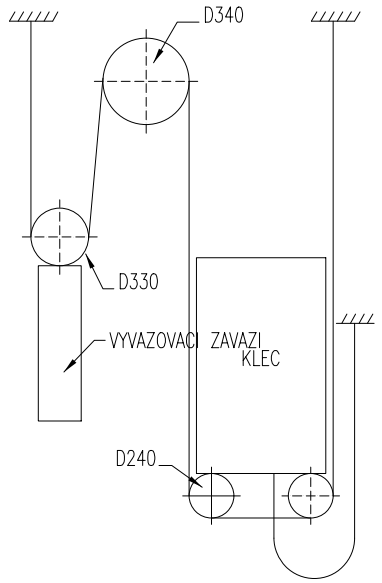

LANOVANI CSW : 2:1

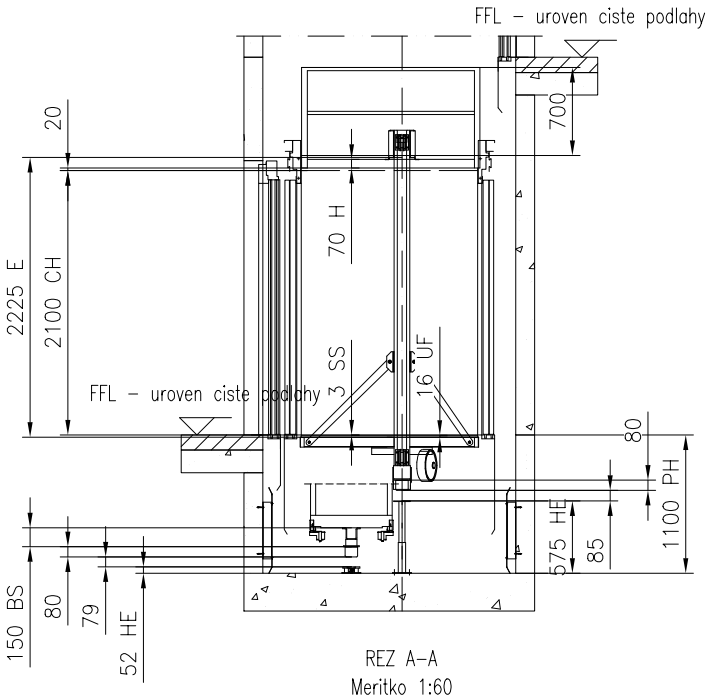

REZ A–A
Meritko 1:60

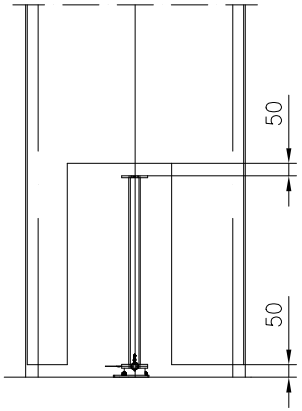

Kryt vyvazovaciho zavazi

Nazev projektu	BD Havlíčkova ul. Kroměříž
Adresa umisteni vytahu	
Nazev vykresu	VYKRES PRO MONTAZ VYTAHU
Cislo vytahu	T-0004041203

Cislo zakazky	Cislo vykresu	Zmena	Strana
T-0004041203	T-0000255238-010-I-1-2	–	2 (9)

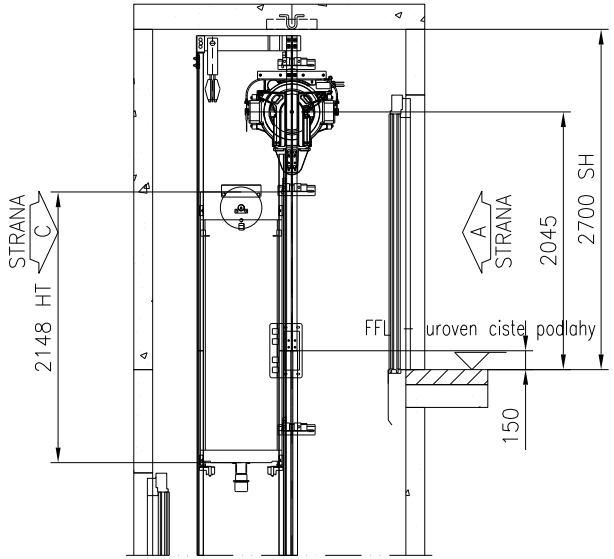

REZ A–A

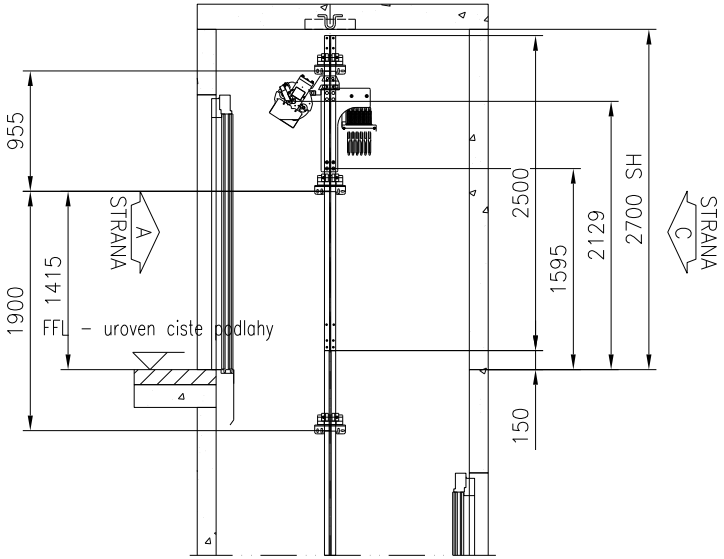

REZ B–B

	Nazev projektu BD Havlíčkova ul. Kroměříž		
	Adresa umisteni vytahu		
	Nazev vykresu VYKRES PRO MONTAZ VYTAHU		
	Cislo vytahu T-0004041203		
Cislo zakazky T-0004041203	Cislo vykresu T-0000255238-010-I-1-3	Zmena –	Strana 3 (9)

VÝTAH BYTOVKA - VÝKRESY

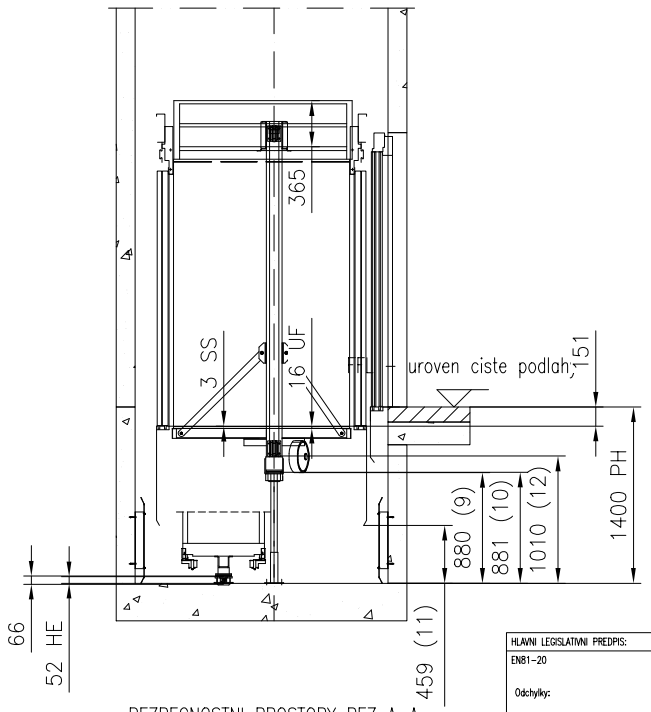

BEZPECNOSTNI PROSTORY REZ A–A
SKLOPNY NARAZNIK V DOBE NORMALNI JIZDY
Meritko 1:60

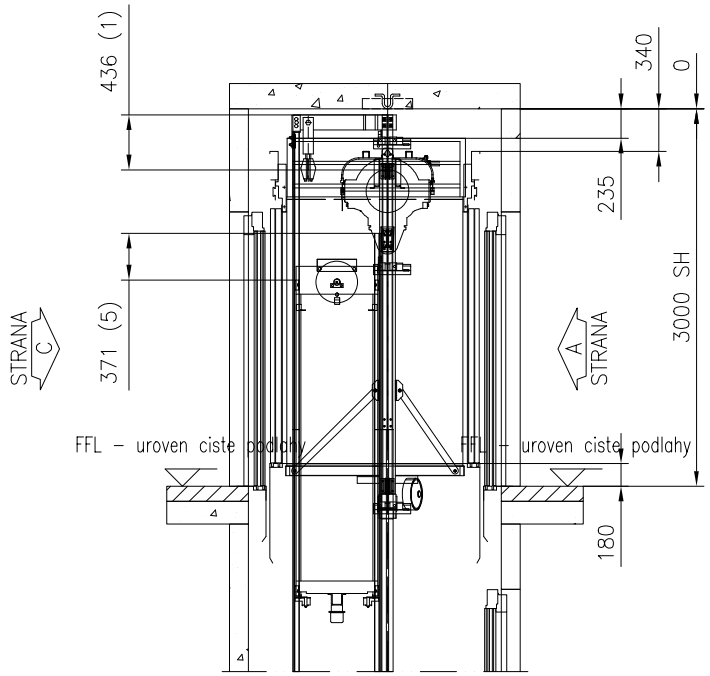

PREJEZD KABINY	: 85 mm
STLACENI NARAZNIKU KABINY	: 66 mm
CELKEM	: 151 mm
NADSKOCENI KABINY	: 35 mm
PREJEZD VYVAZOVACIHO ZAVAZI	: 79 mm
STLACENI NARAZNIKU VYVAZOVACIHO ZAVAZI	: 66 mm
CELKEM	: 180 mm

HLAVNI LEGISLATIVNI PREDPIS:	OSTATNI LEGISLATIVNI PREDPISY:
EN81–20 Odchylky:	EN81–21_2018,EN81–70_2018,EN81–73_2016 Odchylky:
Postup pro ES posouzeni shody	

VELIKOST HORNIHO PREJEZDU & PROHLUBNE

re : PODLE NORMY

		ODSTAVEC EN81–20	SKUTECNY	MINIMUM EN81–21
Horni prejezd	1.	5.2.5.6.2	436	100
	2.	5.2.5.7.2 (c1)	853	300
	3.	5.2.5.7.2 (a)	1449	500
	4.	5.2.5.7.2 (b)	1389	100
	5.	5.2.5.6.2	371	100
	6.	5.2.5.7.1		Bezpecnostni prostor 0.5x0.7x1.0m
	7.			
		ODSTAVEC EN81–20	SKUTECNY	MINIMUM EN81–20
Sachetni prohluben	8.	5.2.5.8.1		Bezpecnostni prostor 0.7x1.0x0.5m
	9.	5.2.5.8.2 (a)	880	500
	10.	5.2.5.8.2 (a)	881	500
	11.	5.2.5.8.2 (a1)	459	100
	12.	5.2.5.8.2 (a2)	1010	100

Nazev projektu	BD Havlíčkova ul. Kroměříž
Adresa umisteni vytahu	
Nazev vykresu	VYKRES PRO POSOUZENI SHODY
Cislo vytahu	T–0004041203

Cislo zakazky	Cislo vykresu	Zmena	Strana
T–0004041203	T–0000255238–010–A–1–1	–	1 (3)

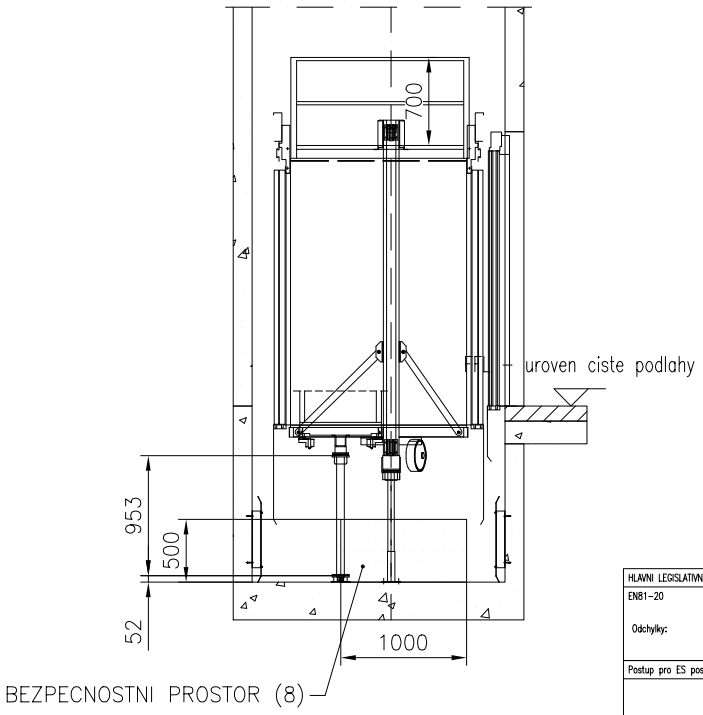

BEZPECNOSTNI PROSTORY REZ A–A
SKLOPNY NARAZNIK V DOBE UDRZBY
Meritko 1:60

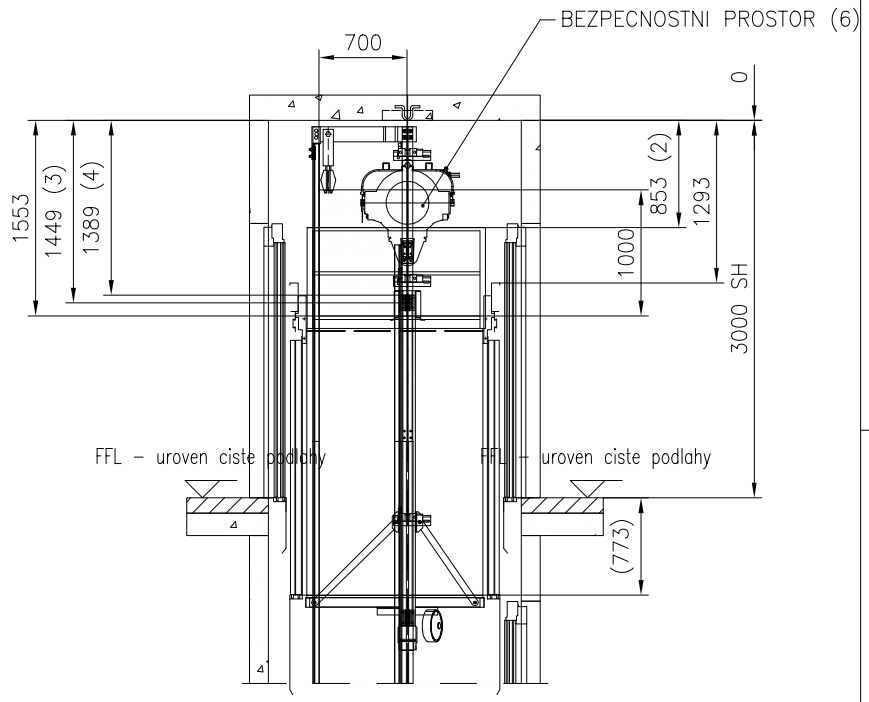

PREJEZD KABINY	: 85 mm
STLACENI NARAZNIKU KABINY	: 66 mm
CELKEM	: 151 mm
NADSKOCENI KABINY	: 35 mm
PREJEZD VYVAZOVACIHO ZAVAZI	: 79 mm
STLACENI NARAZNIKU VYVAZOVACIHO ZAVAZI	: 66 mm
CELKEM	: 180 mm

HLAVNI LEGISLATIVNI PREDPIS:	OSTATNI LEGISLATIVNI PREDPISY:
EN81-20	EN81-21_2018,EN81-70_2018,EN81-73_2016
Odchylky:	Odchylky:

Postup pro ES posouzeni shody

VELIKOST HORNIHO PREJEZDU & PROHLUBNE

re : PODLE NORMY

		ODSTAVEC EN81-20	SKUTECNY	MINIMUM EN81-21
Horni prejezd	1.	5.2.5.6.2	436	100
	2.	5.2.5.7.2 (c1)	853	300
	3.	5.2.5.7.2 (a)	1449	500
	4.	5.2.5.7.2 (b)	1389	100
	5.	5.2.5.6.2	371	100
	6.	5.2.5.7.1		Bezpecnostni prostor 0.5x0.7x1.0m
	7.			
		ODSTAVEC EN81-20	SKUTECNY	MINIMUM EN81-20
Sachetni prohlubeni	8.	5.2.5.8.1		Bezpecnostni prostor 0.7x1.0x0.5m
	9.	5.2.5.8.2 (a)	880	500
	10.	5.2.5.8.2 (a)	881	500
	11.	5.2.5.8.2 (a1)	459	100
	12.	5.2.5.8.2 (a2)	1010	100

Nazev projektu
BD Havlíčkova ul. Kroměříž

Adresa umisteni vytahu

Nazev vykresu
VYKRES PRO POSOUZENI SHODY

Cislo vytahu
T-0004041203

Cislo zakazky	Cislo vykresu	Zmena	Strana
T-0004041203	T-0000255238-010-A-1-2	–	2 (3)

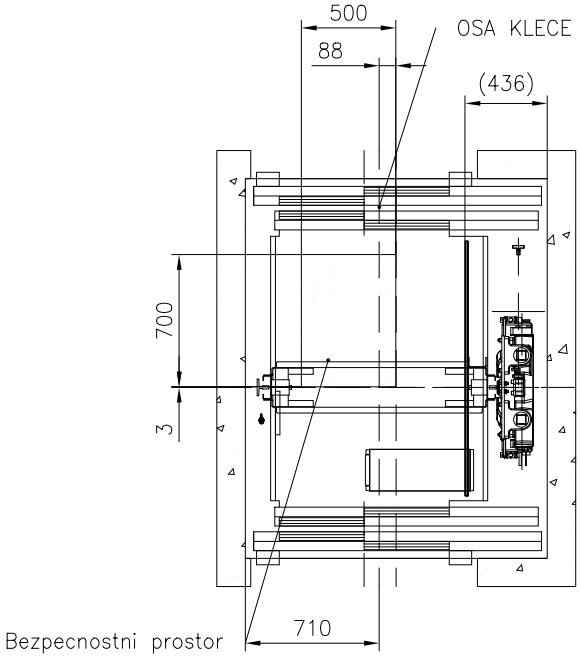

BEZPECNOSTNI PROSTOR NA STRESE KABINY
Meritko 1:40

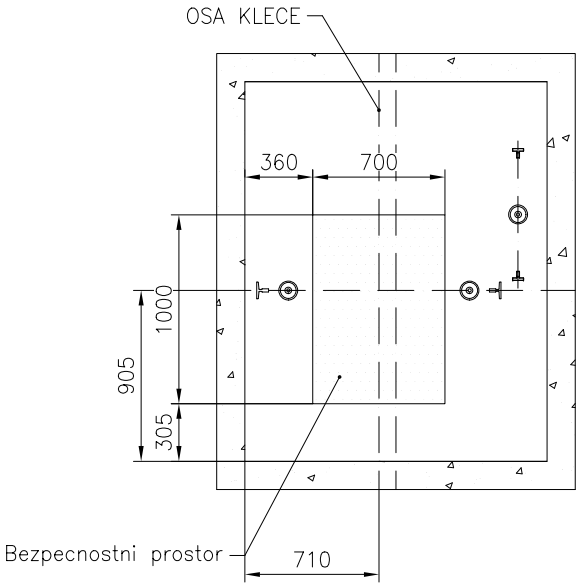

BEZPECNOSTNI PROSTOR V PROHLUBNI
Meritko 1:40

Nazev projektu	BD Havlíčkova ul. Kroměříž
Adresa umisteni vytahu	
Nazev vykresu	VYKRES PRO POSOUZENI SHODY
Cislo vytahu	T-0004041203

Cislo zakazky	Cislo vykresu	Zmena	Strana
T-0004041203	T-0000255238-010-A-1-3	–	3 (3)

POKUD JE OSTENI VEDLE DVERI MENSI NEZ 5 mm, NENI NUTNO HO PRIPRAVOVAT.
DVERNI OTVOR MUZE BYT O TUTO HODNOTU VETSI A JEHO DOKRYTI BUDE PROVEDENO
AZ PO MONTAZI DVERI PRI ZACISTOVANI DVERNIHO OTVORU – ZAJISTI STAVBA.

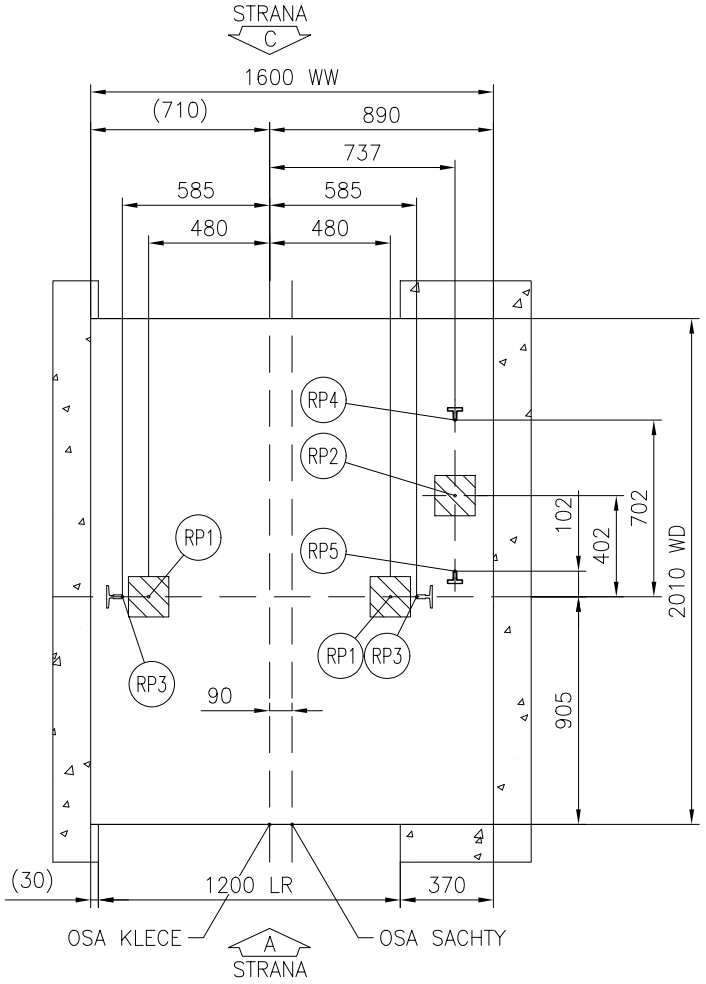

SILY NA DNO PROHLUBNE
Meritko 1:30

MAXIMALNI REAKCE NA DNO PROHLUBNE

CISLA VYTAHU: 10150

Zatizeni	Hodnota (kN)	Hodnota (kN)	Hodnota (kN)	Hodnota (kN)
RP1	29.5	–	–	–
RP2	46.5	–	–	–
RP3	22.6	–	–	–
RP4	22.4	–	–	–
RP5	4.1	–	–	–
RP6	–	–	–	–

Pozn.:

Reakce RP1...RP6 nepusobi na dno prohlubne soucasne.

Nazev projektu
BD Havlíčkova ul. Kroměříž

Adresa umisteni vytahu

Nazev vykresu
VYKRES PRO STAVBU

Cislo vytahu
T-0004041203

Cislo zakazky	Cislo vykresu	Zmena	Strana
T-0004041203	T-0000255238-010-B-1-1	–	1 (9)

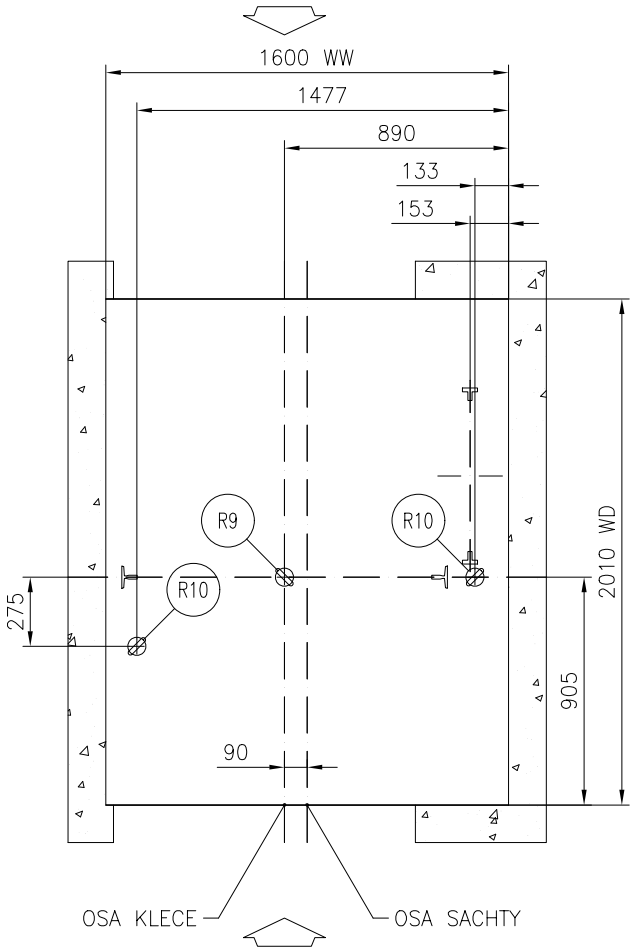

ROZMISTENI MONTAZNICH OK/HAKU
Meritko 1:30

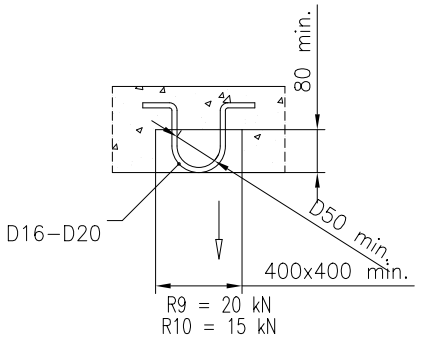

Montazni oka/haky (zajistuje stavba)
R9 – NOSNOST 20 kN
R10 – NOSNOST 15 kN

NENI URCEN PRO VYROBU
POUZE JAKO ROZMEROVA CHARAKTERISTIKA
ZA UNOSNOST MONTAZNICH OK/HAKU
ZODPOVIDA STAVBA

MONTAZNI OKA/HAKY S VYZNACENOU MAX.NOSNOSTI
SPOLU S PISEMNYM OSVEDCENIM O JEJICH UNOSNOSTI
A VE SHODE S MISTNIMI PREDPISY
ZAJISTI STAVBA

MUZE NASTAT SITUACE, KDY BUDOU VSECHNA
OKA ZATIZENA SOUCASNE.

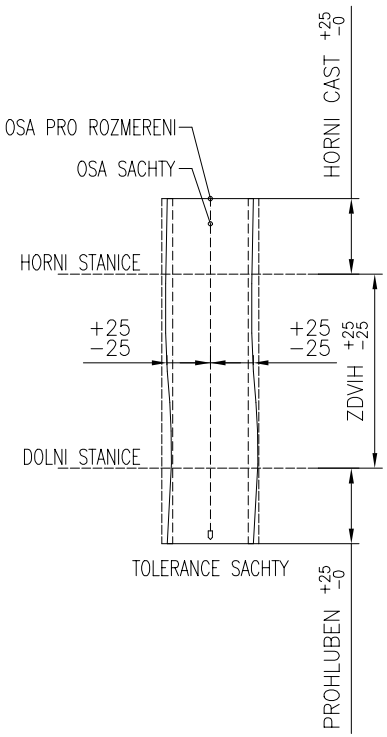

Nazev projektu BD Havlíčkova ul. Kroměříž			
Adresa umisteni vytahu			
Nazev vykresu VYKRES PRO STAVBU			
Cislo vytahu T-0004041203			
Cislo zakazky T-0004041203	Cislo vykresu T-0000255238-010-B-1-2	Zmena –	Strana 2 (9)

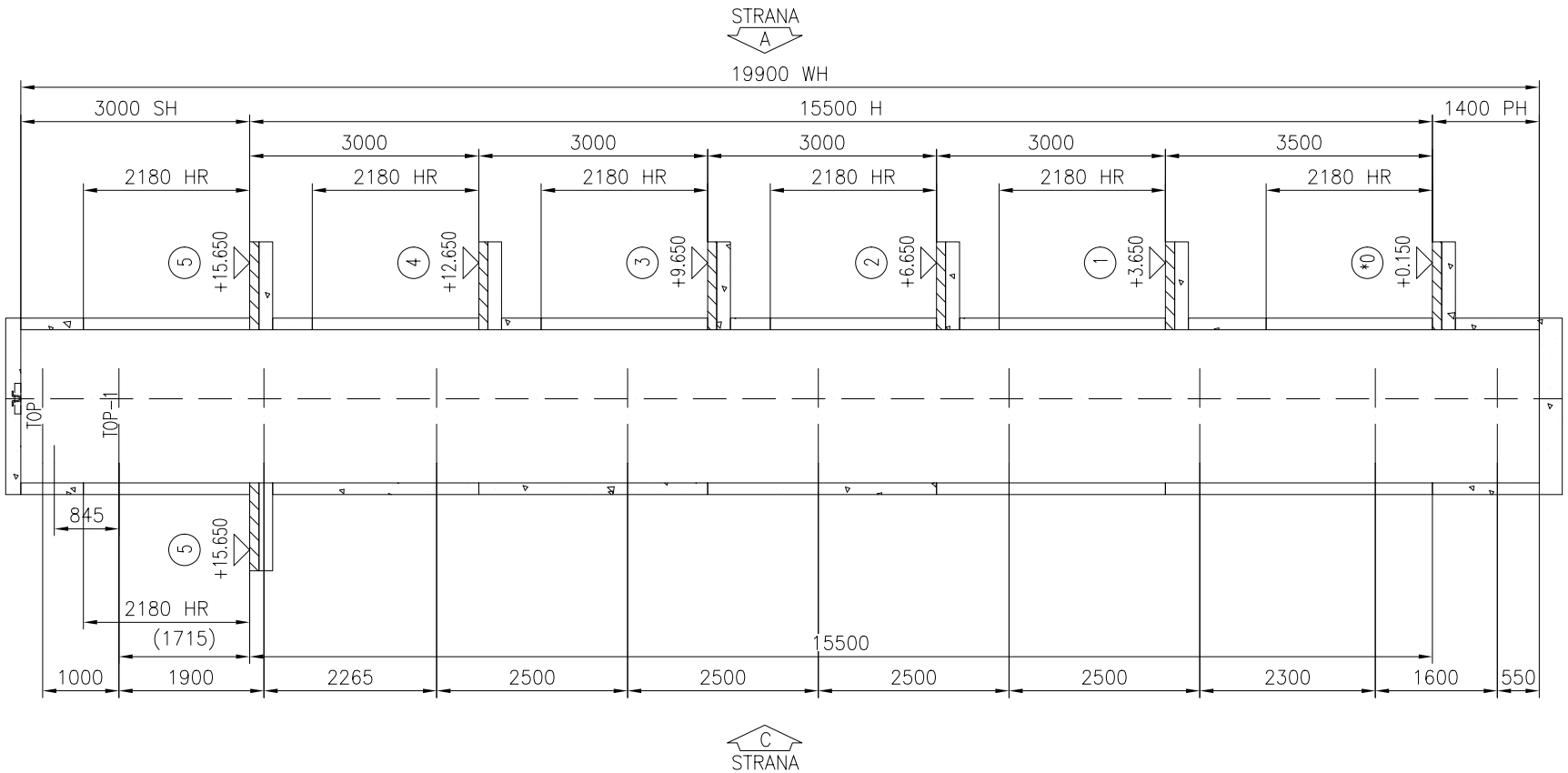

REZ A–A
* = HLAVNI STANICE
EXPANDER BOLTS WALL
Meritko 1:90

MAXIMALNI SILY V MISTECH KOTVENI VODITEK		
CISLA VYTAHU:		T-0004041203
	Zatizeni	Hodnota (kN)
S top, P top, T top	P top	1.28
	S top	4.05
	T top	2.2
S top-1, P top-1, T top-1	P top-1	2.81
	S top-1	5.18
	T top-1	3.66
S rest, P rest, T rest	P rest	1.55
	S rest	1.3
	T rest	1.77

* = HLAVNI STANICE

Nazev projektu	BD Havlíčkova ul. Kroměříž
Adresa umisteni vytahu	
Nazev vykresu	VYKRES PRO STAVBU
Cislo vytahu	T-0004041203

Cislo zakazky	Cislo vykresu	Zmena	Strana
T-0004041203	T-0000255238-010-B-2-1	–	3 (9)

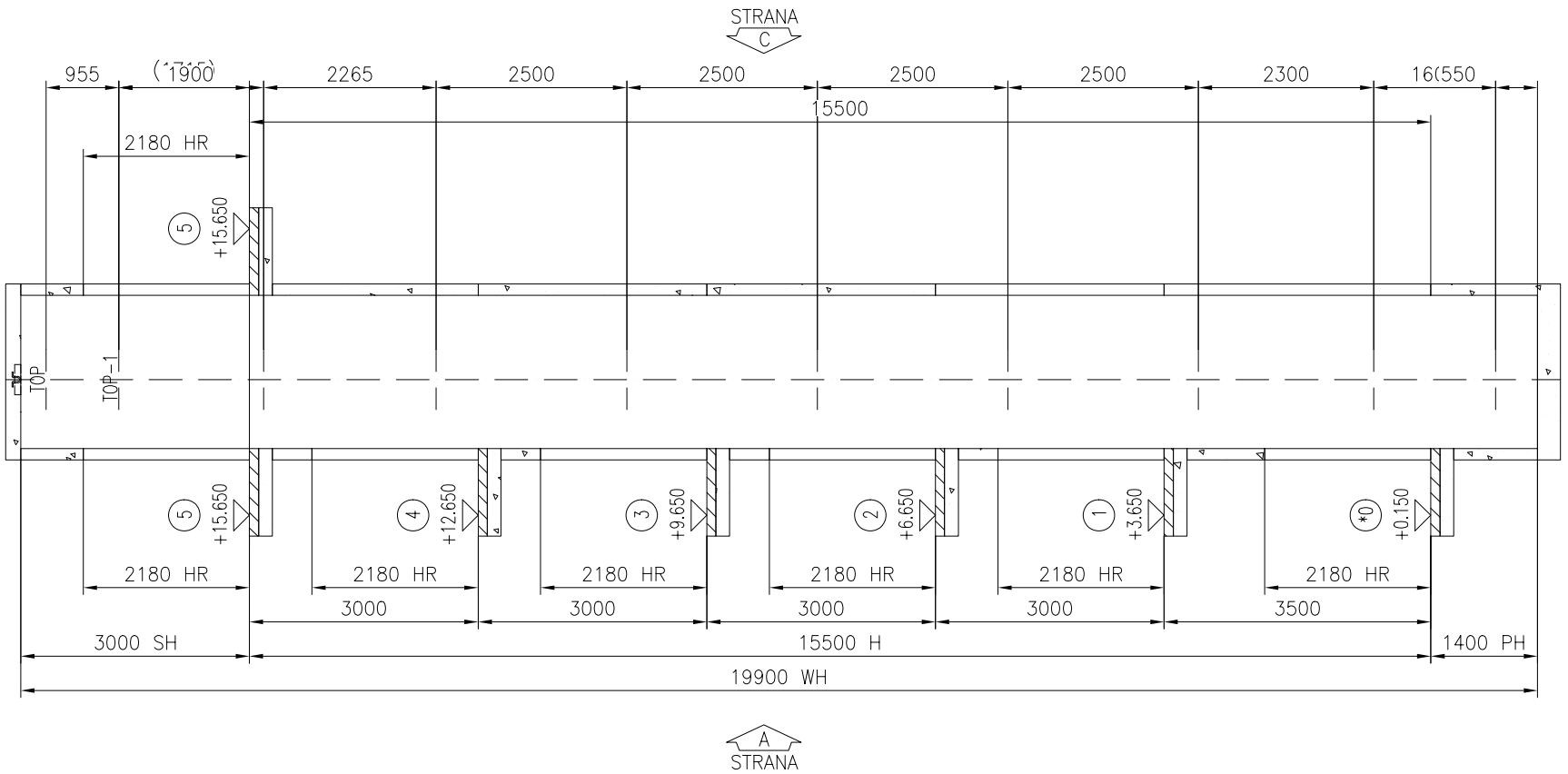

REZ B-B
* = HLAVNI STANICE
EXPANDER BOLTS WALL
Meritko 1:90

MAXIMALNI SILY V MISTECH KOTVENI VODITEK		
CISLA VYTAHU:		T-0004041203
	Zatizeni	Hodnota (kN)
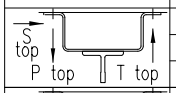	P top	1.28
	S top	4.05
	T top	2.2
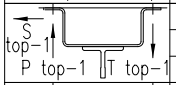	P top-1	2.81
	S top-1	5.18
	T top-1	3.66
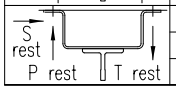	P rest	1.55
	S rest	1.3
	T rest	1.77

* = HLAVNI STANICE

Nazev projektu	BD Havlíčkova ul. Kroměříž
Adresa umisteni vytahu	
Nazev vykresu	VYKRES PRO STAVBU
Cislo vytahu	T-0004041203

Cislo zakazky	Cislo vykresu	Zmena	Strana
T-0004041203	T-0000255238-010-B-2-2	-	4(9)

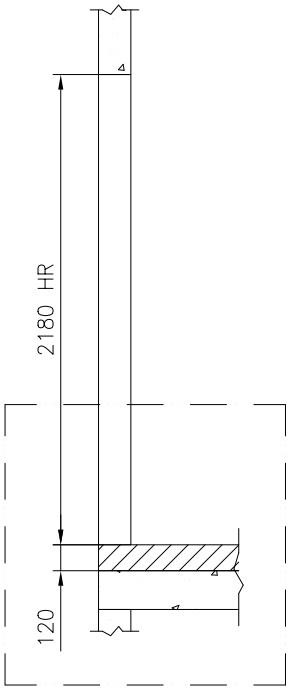

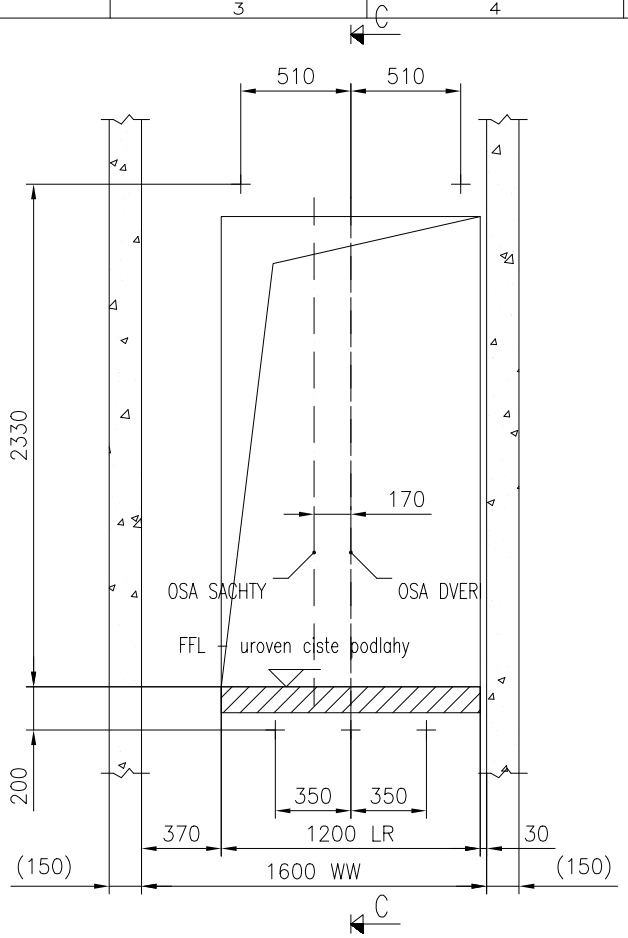

STAVEBNI OTVORY
POHLED ZE SACHTY
Podlazi: 1; Strana A

Meritko 1:35

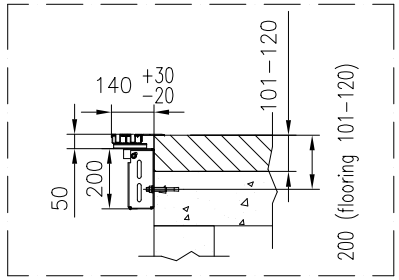

Nazev projektu	BD Havlíčkova ul. Kroměříž
Adresa umisteni vytahu	
Nazev vykresu	VYKRES PRO STAVBU
Cislo vytahu	T-0004041203

Cislo zakazky	Cislo vykresu	Zmena	Strana
T-0004041203	T-0000255238-010-B-3-1	–	5 (9)

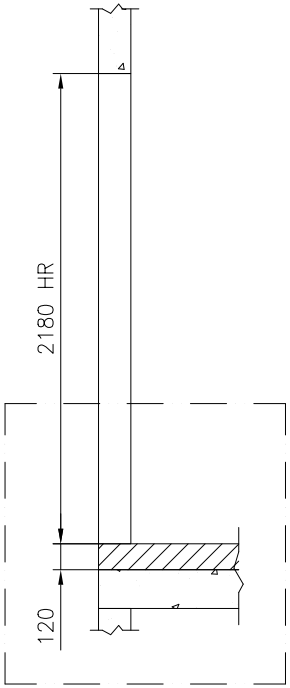

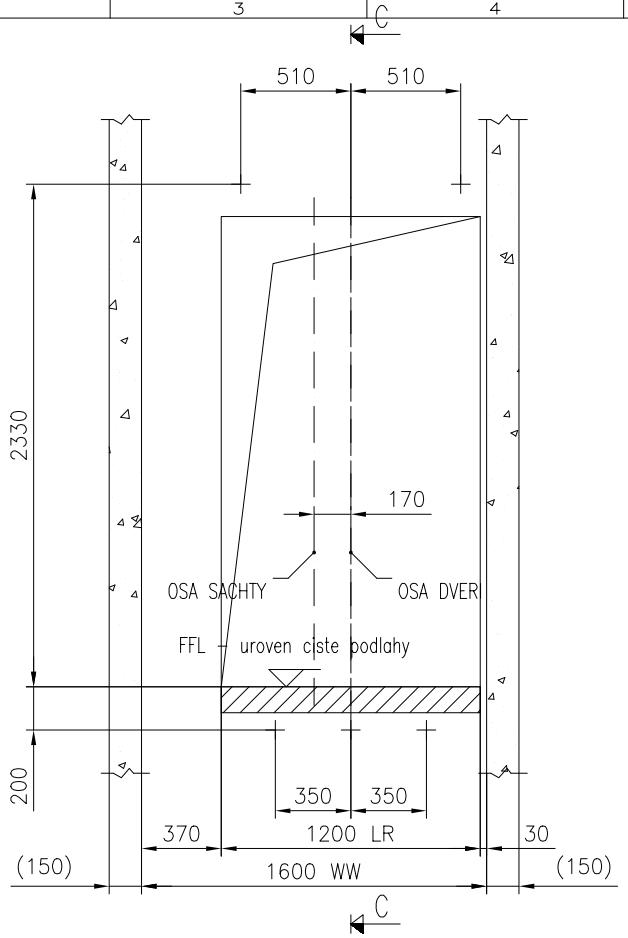

STAVEBNI OTVORY
POHLED ZE SACHTY
Podlazi: 2; Strana A

Meritko 1:35

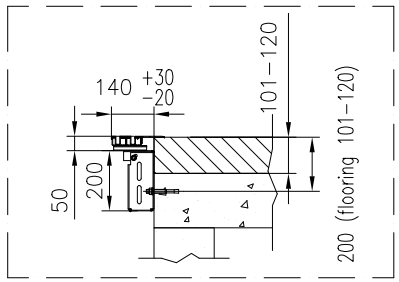

	Nazev projektu BD Havlíčkova ul. Kroměříž		
	Adresa umisteni vytahu		
	Nazev vykresu VYKRES PRO STAVBU		
	Cislo vytahu T-0004041203		
Cislo zakazky T-0004041203	Cislo vykresu T-0000255238-010-B-3-2	Zmena –	Strana 6 (9)

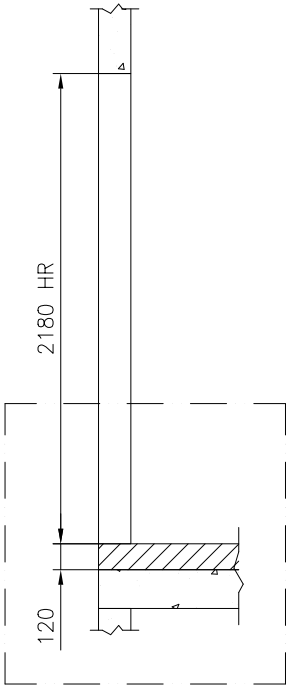

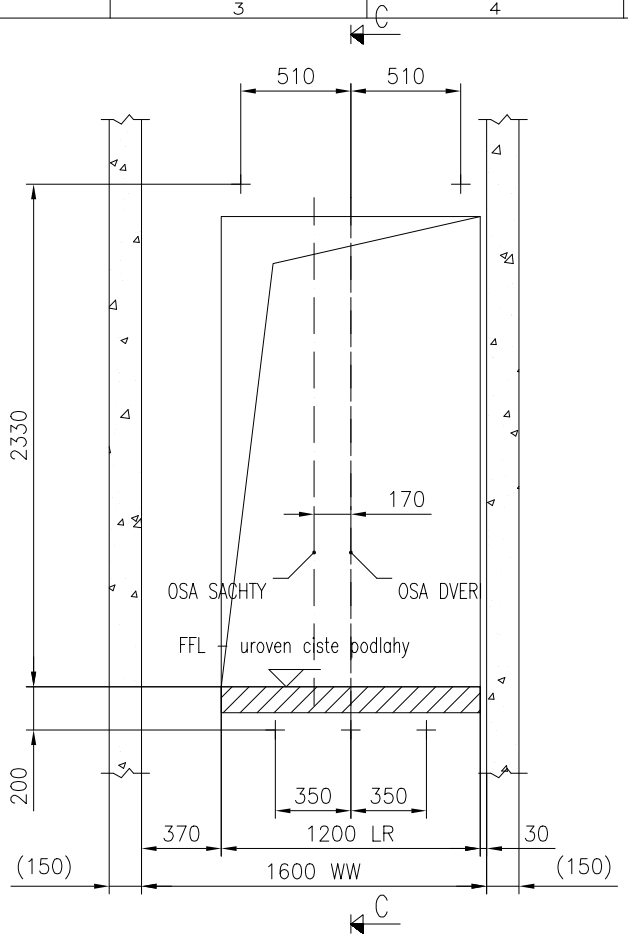

STAVEBNI OTVORY
POHLED ZE SACHTY
Podlazi: 3–5; Strana A

Meritko 1:35

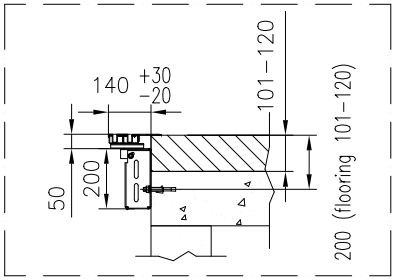

Nazev projektu	BD Havlíčkova ul. Kroměříž
Adresa umisteni vytahu	
Nazev vykresu	VYKRES PRO STAVBU
Cislo vytahu	T-0004041203

Cislo zakazky	Cislo vykresu	Zmena	Strana
T-0004041203	T-0000255238-010-B-3-3	–	7 (9)

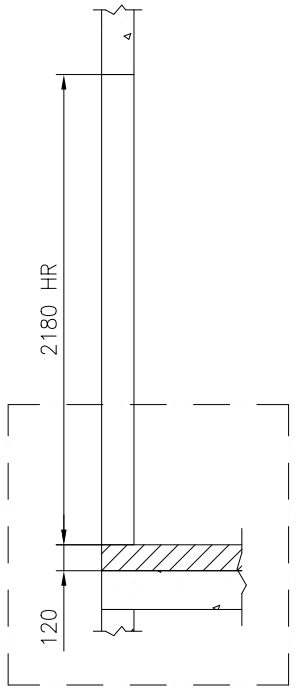

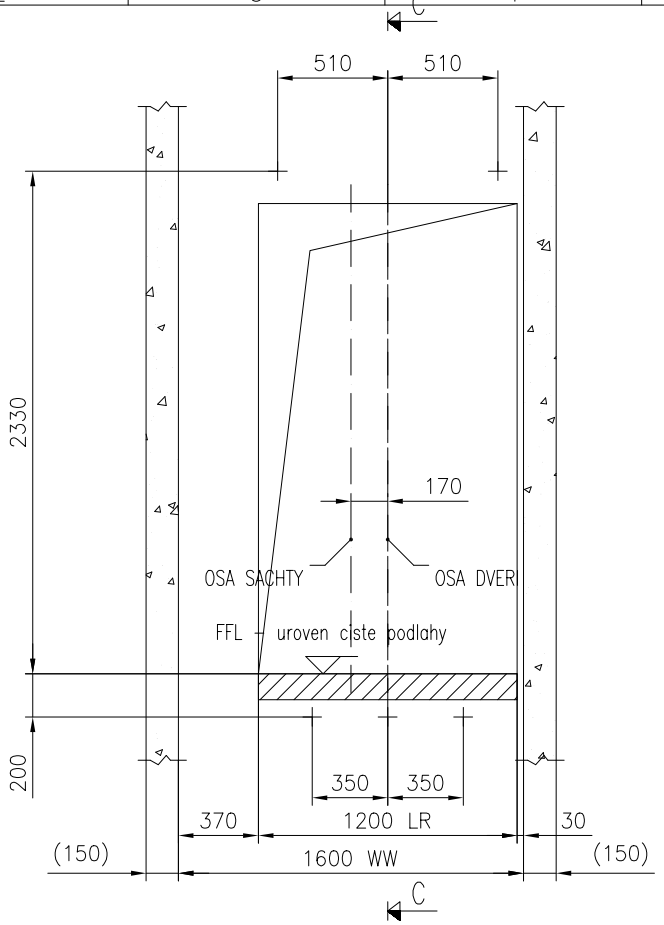

STAVEBNI OTVORY
POHLED ZE SACHTY
Podlazi: 6; Strana A

Meritko 1:35

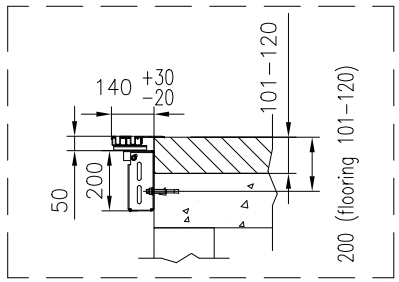

Nazev projektu	BD Havlíčkova ul. Kroměříž
Adresa umisteni vytahu	
Nazev vykresu	VYKRES PRO STAVBU
Cislo vytahu	T-0004041203

Cislo zakazky	Cislo vykresu	Zmena	Strana
T-0004041203	T-0000255238-010-B-3-4	-	8 (9)

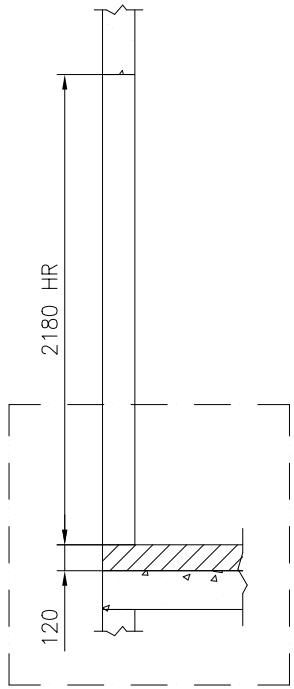

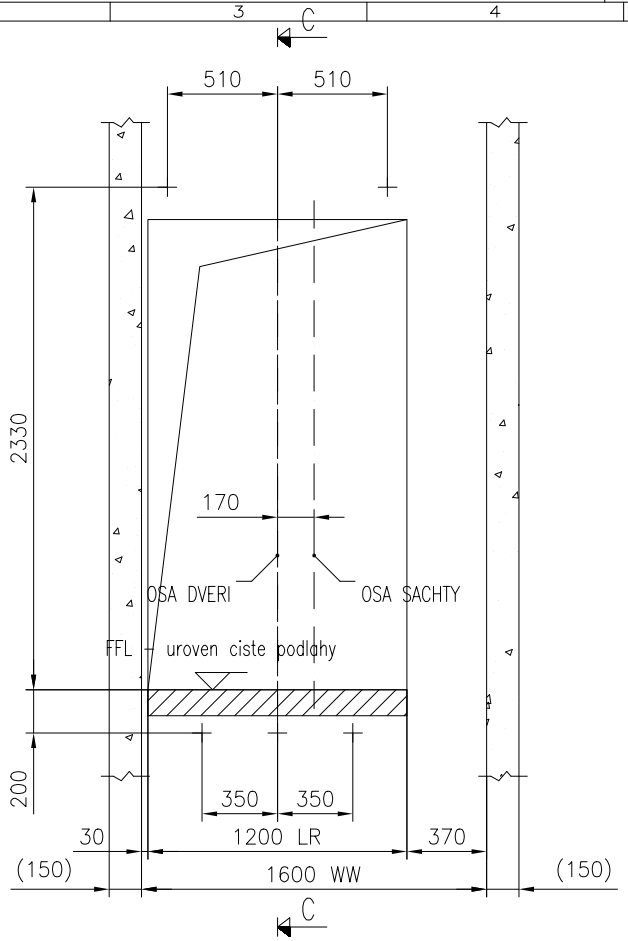

STAVEBNI OTVORY
POHLED ZE SACHTY
Podlazi: 6, Strana C

Meritko 1:35

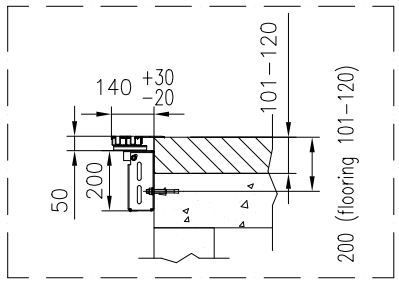

Nazev projektu	BD Havlíčkova ul. Kroměříž
Adresa umisteni vytahu	
Nazev vykresu	VYKRES PRO STAVBU
Cislo vytahu	T-0004041203

Cislo zakazky	Cislo vykresu	Zmena	Strana
T-0004041203	T-0000255238-010-B-3-5	–	9 (9)

TECHNICKA SPECIFIKACE VYTAHU	10150
Bezpecnostni predpis	: EN81-20+EN81-21_2018+EN81-70_2018+EN81-73_2016
Jmenovita nosnost	: 630 kg
Pocet osob	: 8
Jmenovita rychlost	: 1.00 m/s
Zrychleni/zpomaleni	: 0.5 m/s2
Zdvih	: 15500 mm
Pocet stanic/nastupist	: 6 / 7
Pocet vstupu do klece	: 2
	:
Sirka dveri	: 900 mm
Vyska dveri	: 2000 mm
	:
Vnitrni vyska klece	: 2100 mm
Vnitrni sirka klece	: 1100 mm
Vnitrni hloubka klece	: 1400 mm
Vnitrni podlahova plocha klece	: 1.54 m2
Ram kabiny	: ICSUS
Pocet sad konzoli (standard + extra)	: 10 + 0
Klecove voditka	: T89/B
Zachycovace na kabine	: CSGB01
Narazniky pod kleci	: PU100x80D
Ram vyvazovaciho zavazi	: FCWT2
Zachycovace na vyvazovacim zavazi	: None
Voditka vyvazovaciho zavazi	: HT60-15
Narazniky pod vyvazovacim zavazim	: PU100x80D
Pohon	: KDL16S
Ridici system	: KCE / DC
Stroj	: NMX07
Prumer trakcniho kotouce	: 340 mm
Uhel podriznuti drazky	: 100°
Lanovani	: 2:1
Nosna lana (pocet x D)	: 4xD8
Omezovac rychlosti	: OL35
Lanko omezovace rychlosti	: d6

HMOTNOSTI	
Hmotnost klece [K] vc. lokalni vybavy	: 489 kg
Lokalni vybava	: 40 kg
Kabinove dvere (F)	: 133 kg
Extra weights	: –
Ram kabiny (T)	: 157 kg
Dovazeni klece	: –
KQT (vc. dveri)	: 1276 kg
KQT (min./max.)	: 1186 / 1430 kg
Ram vyvazovaciho zavazi	: 63 kg
Vypln vyvazovaciho zavazi	: 853 kg
Vyvazovaci zavazi celkem	: 916 kg
POMER VYVAZENI KABINY:	: 42.5%
VYVAZENI KABINY:	: 268±12.5 kg

Vykresy schvaleny s/bez komentare:

Datum: Podpis/razitko:

Verze	Datum	Popis	Nakreslil	Schvalil
cs.-.1	2012-10-11	First issue	Martin Sedlácek	

Nazev projektu
BD Havlíčkova ul. Kroměříž

Adresa umisteni vytahu

Nazev vykresu
TECHNICKE INFORMACE

Cislo vytahu
T-0004041203

Cislo zakazky	Cislo vykresu	Zmena	Strana
T-0004041203	T-0000255238-010-G-1-1	-	1 (3)

POZADAVKY NA ELEKTROINSTALACI		
Hlavni napajeni	:	3x400VAC −15%/+10%
Frekvence	:	50 Hz ±1 Hz
Jisteni v budove	:	3x16 A
Jisteni samostatneho osvetleni	:	–
Jmenovity proud, In	:	11 A
Max. zaberovy proud, Ia	:	15 A
Hlavni pojistky v rozvadeci	:	3x10 A
Pojistky osvetleni sachty a klece	:	10 A + 6 A
Max. zkratovy proud, hlavni privod	:	6 kA
Max. zkratovy proud, osvetleni	:	6 kA
Tepelne ztraty ve strojovne	:	0.704 kW
Vystupni vykon motoru pri plnem zatizeni, P	:	4 kW
Otacky motoru pri plne rychlosti	:	112.3 rpm
Max. pocet startu/hod, s/h	:	180/ED40%

ELEKTRICKE SCHEMA

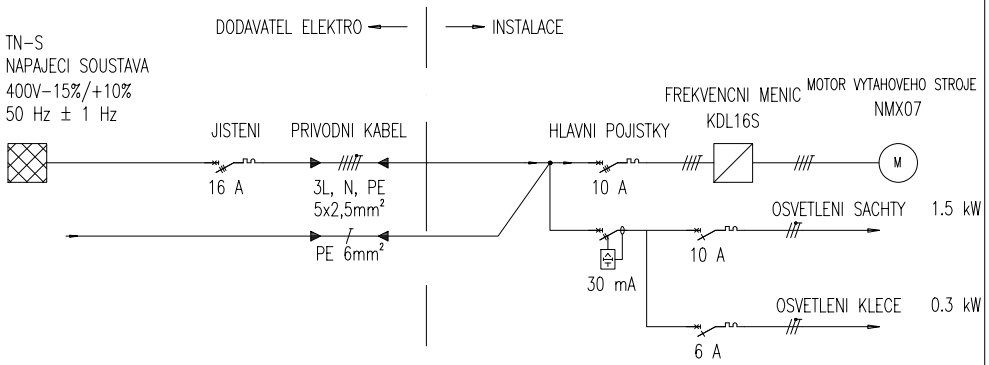

– PRIPRAVU A VYCHOZI REVIZI KABELAZE HL. NAPAJENI – ZAJISTUJE DODAVATEL ELEKTROINSTALACE

Průřez a maximální délka kabelu hlavního přívodu jsou dány na základě předpokládaných podmínek řešení projektu.
Dané hodnoty závisí na:
- použití daného přívodního kabelu přes proudové ochranné zařízení a jmenovitém provozním proudu
- IEC 60364 s instalační metodou A2
- je dovolen pokles napětí maximálně 3% v přívodním kabelu při max. záběrovém proudu během zrychlení

Může být požadován přívodní kabel s větším průřezem, pokud se skutečné podmínky instalace liší od předpokládaných podmínek daných projektem.
Dané hodnoty selektivity mezi jištěním hlavního přívodu a hlavním jističem výtahu nemusí být zajištěny za každých podmínek.
Aby byla zajištěna správná selektivita mezi jištěním hlavního přívodu v budově a jištěním ve výtahovém rozváděči, může být požadováno větší jištění hlavního přívodu. V takovém případě může být požadován větší průřez kabelu hlavního přívodu.
Na hlavních svorkách výtahu se musí ověřit dostatečně nízká impedance smyčky v místě poruchy, aby byla zajištěna účinnost prostředků ochrany s automatickým odpojením napájení v případě poruchy uzemění.
Dodavatel řešení hlavního přívodu výtahu je zodpovědný za jeho správný, bezpečný návrh a za jeho instalaci až po hlavní svorky výtahu.

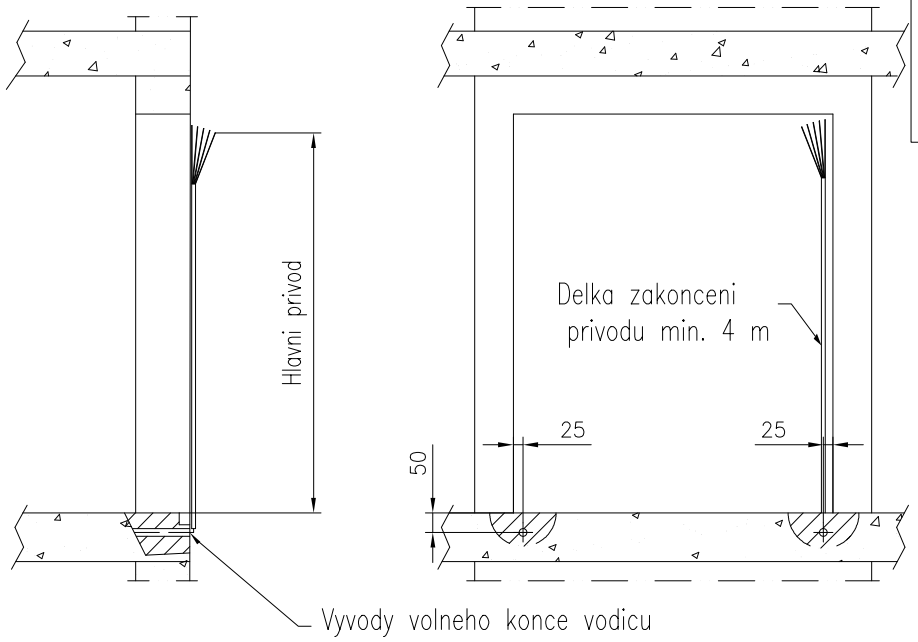

POHLED Z NASTUPISTE – STRANA A

	Nazev projektu BD Havlíčkova ul. Kroměříž		
	Adresa umisteni vytahu		
	Nazev vykresu TECHNICKE INFORMACE		
	Cislo vytahu T-0004041203		
Cislo zakazky T-0004041203	Cislo vykresu T-0000255238-010-G-1-2	Zmena –	Strana 2 (3)

ZAKAZNIK (PŘÍPADNĚ DODAVATEL) ZAJISTI VE SHODE S UZAVRENOU SoD:

1. Vnitrni povrch sten sachty, hlavne na strane vstupu, hladky, vybileny. Sachta cista. – Zajisti stavba.
2. Ve vsech nastupistich otvor pro sachetni dvere. Otvory museji lezet ve svislici.
   Dverni otvory do sachty zabezpeceny proti pripadnemu padu do sachty.
   Po montazi sachetnich dveri stavba zacisti mezeru mezi ramem dveri a dvernim otvorem s ohledem na pozarni odolnost dveri. – Zajisti stavba.
3. Ve strope sachty montazni oka s vyznacenou max. nosnosti. – Zajisti stavba.
4. Vetraci otvor osazeny kryci mrizkou v horni casti sachty o prurezu min. 1% z pudorysne plochy sachty. – Stavba.
   Vetraci otvor musi vzdy ustit mimo budovu
5. Privod proudu pro pohon vytahu, viz list G–1–2. – Zajisti stavba.
6. Skladovaci prostor 30 m2 blizko sachty a pristupove cesty k sachte bez prekazek. – Zajisti stavba.
7. Konecny nater (opravu nateru) vytahovych casti podle pokynu montera vytahu. – Zajisti stavba.
8. Protiprasne provedeni (nater) prohlubne. – Zajisti stavba.
9. Teplota v sachte nesmi byt vyssi nez +40°C a nizsi nez +5°C. – Zajisti stavba.
10. V sachte nesmi byt zarizeni nebo el. vedeni, ktera nesouvisi s provozem vytahu.
11. Silove ucinky od vytahu musi byt zachyceny a utlumeny konstrukci sachty nebo budovy. – Zajisti stavba.
12. Pozadavky na sachtu: kvalita betonu min. C25/30 a tl. sten sachty minimalne 150 mm. – Zajisti stavba.
13. Hasici pristroj rucni snehovy doporucujeme umistit do blizkosti vytahoveho rozvadece. – Zajisti stavba.
14. Osvetleni sachty, zasuvka v prohlubni 230V/16A a zebrik pro pristup do prohlubne. – Zajistuje dodavatel. (Jestlize osvetleni sachty dodavatel nezajistuje, potom osvetleni provest dle EN 81–20, cl. 5.2.1.4)
15. Vsechny rozmery jsou udany v milimetrech, pokud neni uvedeno jinak.
16. Neodmerujte z tohoto vykresu.
17. Veskere zmeny musi byt oznameny prislusne pobocce dodavatele.
18. Pro dimenzi privodniho kabelu kontaktujte specialistu dodavatele.

MATERIAL SACHTY:
BETON

METODA KOTVENI SACHETNICH DVERI:
METODA KOTVENI VODITEK:

POZOR – POKUD SACHTA Z CIHLY NEBO Z OCELOVE KONSTRUKCE NUTNO KONZULTOVAT ZPUSOB KOTVENI DVERI A VODITEK!

MAX. NADMORSKA VYSKA: 3 000 m NAD UROVNI HLADINY MORE
MAX. RELATIVNI VLHKOST: 95% (PRI +40°C)

HLUK V HORNI CASTI SACHTY OD STROJE VYTAHU: impulsne max. 62dB (A)
HLUK V NASTUPISTI PRI PRUJEZDU KABINY: 52dB (A)
HLUK V NASTUPISTI PRI PRIJEZDU KABINY A OTEVRENI DVERI: max. 57dB (A)
HLUK V KABINE BEHEM NORMALNI JIZDY: max. 55dB (A)
DALSI INFO OHLEDNE PROJEKTOVANI SACHET S OHLEDEM NA HLUK VYTAHU – VIZ. CSN 27 4210, cl. 4.1 v platnem zneni

Drevene zabrany proti padu do sachty pri montazi

1. Rozmery drevenych zabran a jejich provedeni musi splnovat CSN EN 13374 – zajisti stavba.
2. Drevene zabrany musí mit tyto parametry:
   – do velikosti otvoru Lmax = 2000 mm maji zabrany rozmer 30 x 150 x (L+ min 600) mm – presah minimalne 300 mm na kazde strane otvoru
   – do velikosti otvoru Lmax = 3000 mm maji zabrany rozmer 40 x 200 x (L+ min 600) mm – presah minimalne 300 mm na kazde strane otvoru
   Zabrany jsou vyrobeny ze dreva tridy minimalne C14 (podle evropske normy EN338) – zajisti stavba.
3. Kotveni zabran musi byt provedeno tak, aby preneslo veskera zatizeni a musi odpovidat CSN 738101 – zajisti stavba.
4. Volna mezera mezi zabranami nesmi byt vetsi nez 470 mm – zajisti stavba / viz. obrazek nize.
5. POZOR – reseni je vhodne jen pro ucely pouziti pro ochranu dvernich otvorů do vytah. sachet na novych stavbach.
6. Toto reseni NELZE pouzit pro pripady, kdy se jedna o existujici objekt a vymenuje se puvodni vytah za novy. V takovych pripadech se musi zajistit celoplosne zakryti dvernich otvoru – zajisti bud objednatel nebo dodavatel v zavislosti na podminkach SoD.

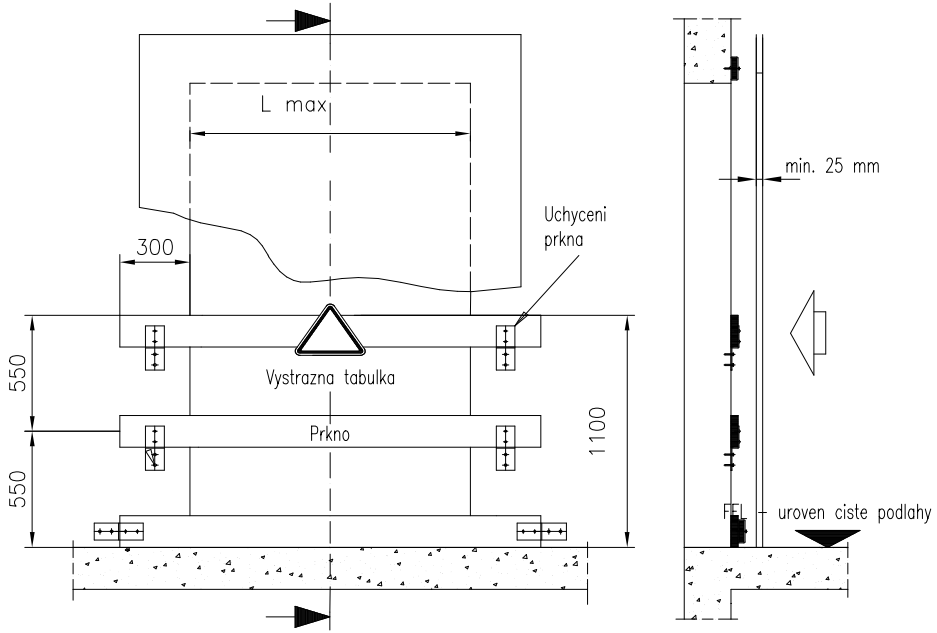

Nazev projektu: BD Havlíčkova ul. Kroměříž			
Adresa umisteni vytahu			
Nazev vykresu: TECHNICKE INFORMACE			
Cislo vytahu: T-0004041203			
Cislo zakazky: T-0004041203	Cislo vykresu: T-0000255238-010-G-1-3	Zmena: –	Strana: 3 (3)

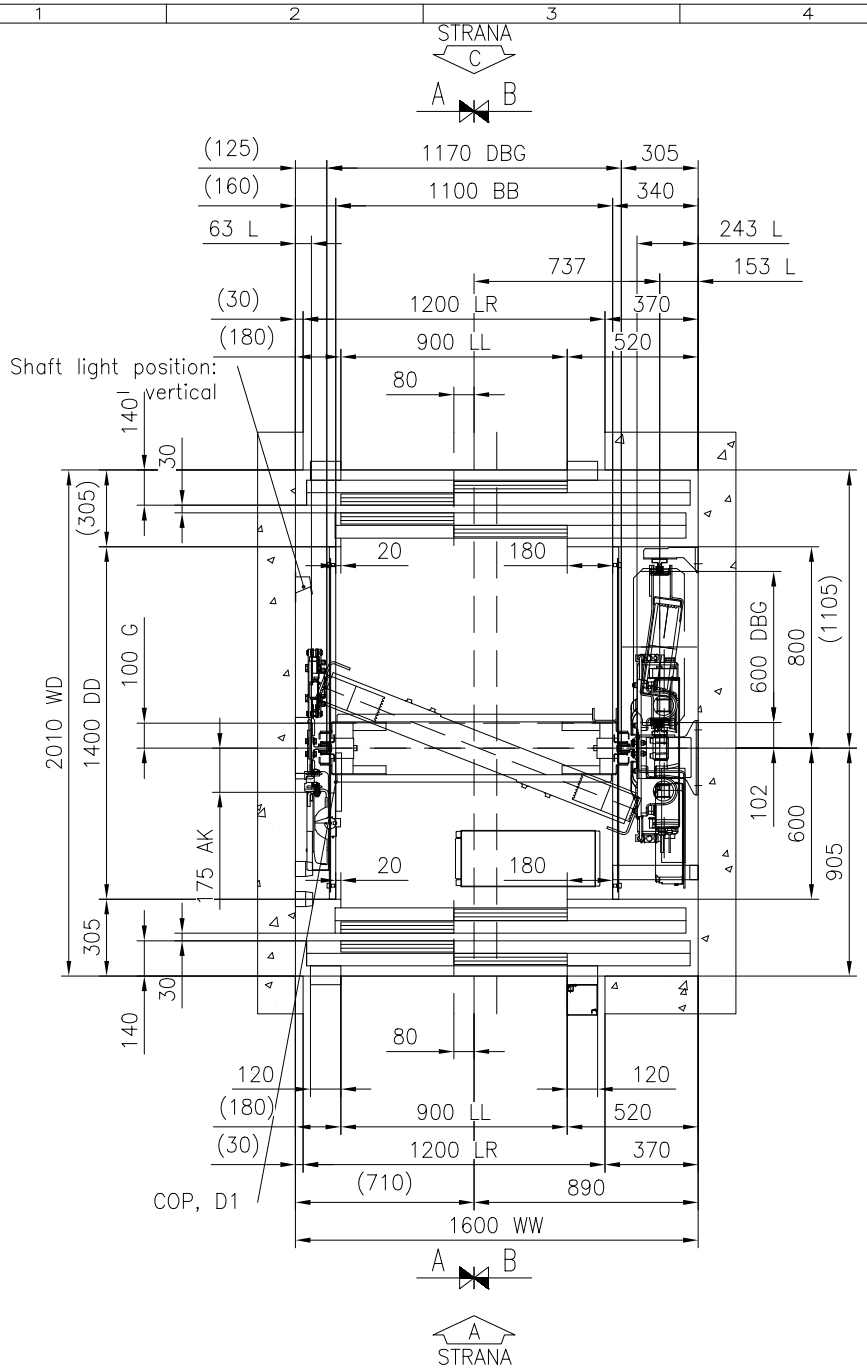

PUDORYS KLECE A SACHTY

Meritko 1:30

	Nazev projektu BD Havlíčkova ul. Kroměříž		
	Adresa umisteni vytahu		
	Nazev vykresu VYKRES PRO MONTAZ VYTAHU		
	Cislo vytahu T-0004041203		
Cislo zakazky T-0004041203	Cislo vykresu T-0000255238-010-I-1-1	Zmena –	Strana 1(13)

POZNAMKA PRO INSTALACI POMER VYVAZENI KABINY: 268±12.5 kg/42.5%

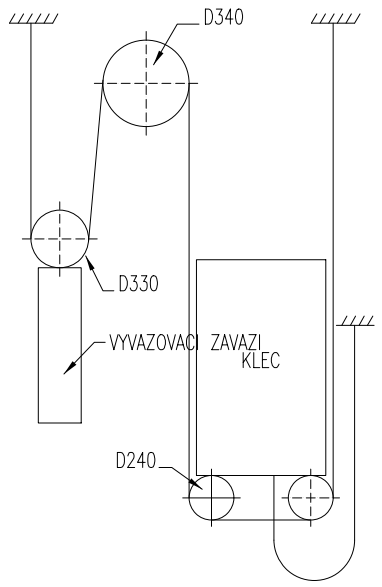

LANOVANI CSW : 2:1

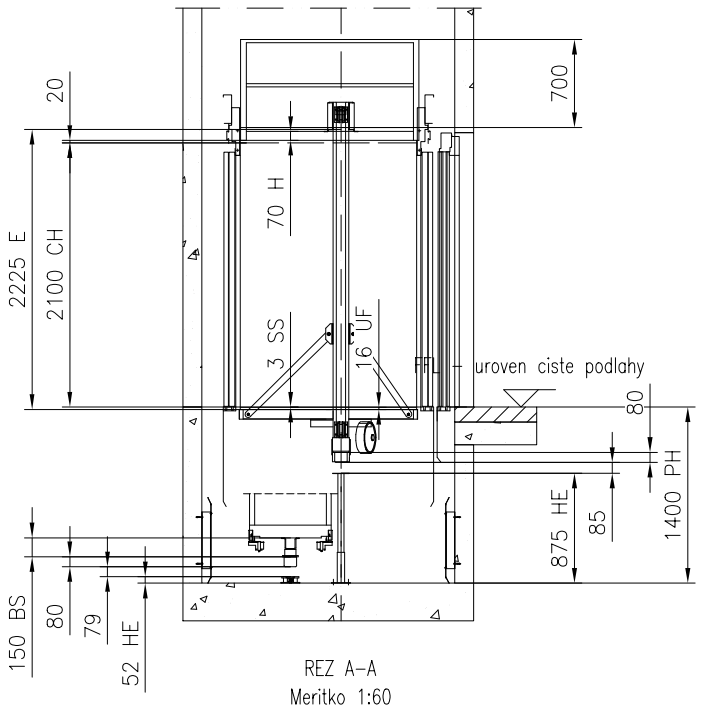

REZ A–A
Meritko 1:60

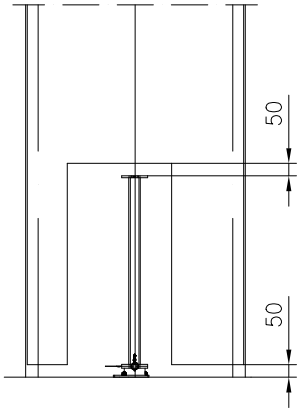

Kryt vyvazovaciho zavazi

Nazev projektu	BD Havlíčkova ul. Kroměříž
Adresa umisteni vytahu	
Nazev vykresu	VYKRES PRO MONTAZ VYTAHU
Cislo vytahu	T-0004041203

Cislo zakazky	Cislo vykresu	Zmena	Strana
T-0004041203	T-0000255238-010-I-1-2	–	2(13)

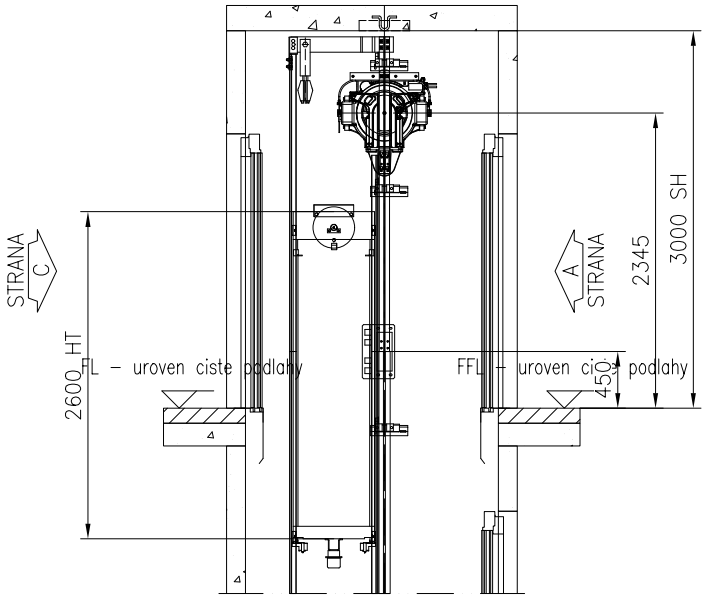

REZ A–A

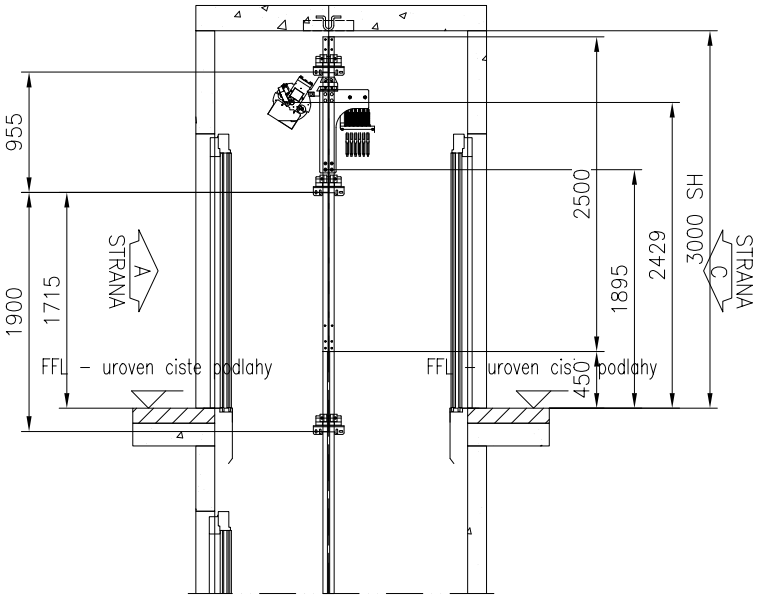

REZ B–B

	Nazev projektu BD Havlíčkova ul. Kroměříž		
	Adresa umisteni vytahu		
	Nazev vykresu VYKRES PRO MONTAZ VYTAHU		
	Cislo vytahu T-0004041203		
Cislo zakazky T-0004041203	Cislo vykresu T-0000255238-010-I-1-3	Zmena –	Strana 3(13)

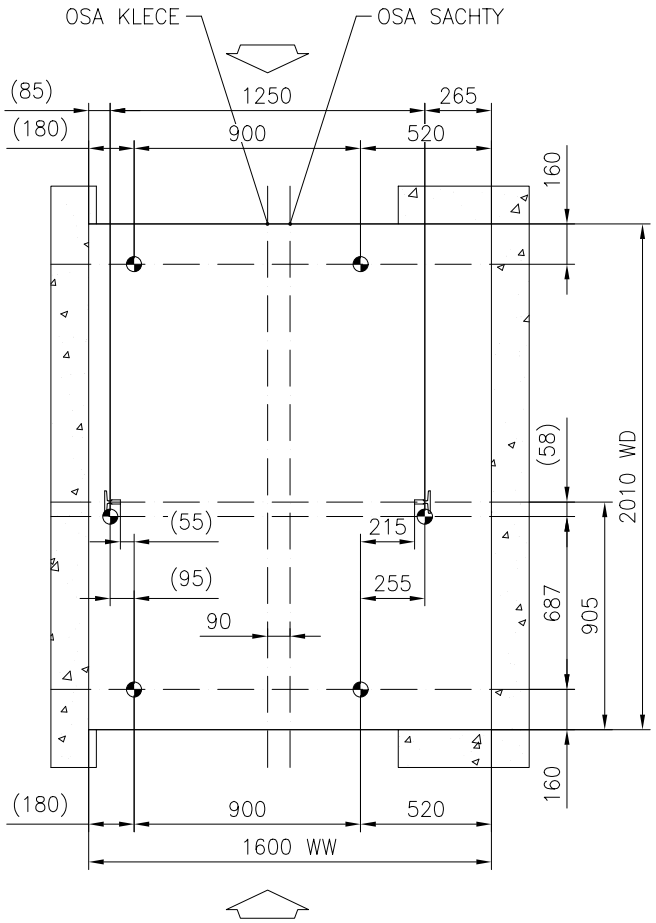

ROZMERENI PRED ZACATKEM MONTAZE, DRAT
Meritko 1:30

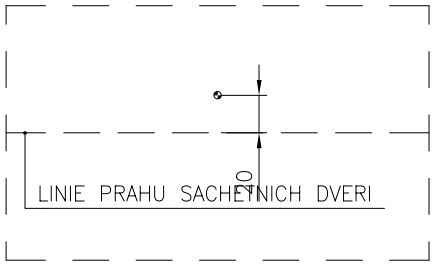

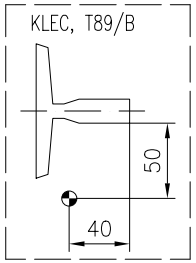

Nazev projektu	BD Havlíčkova ul. Kroměříž
Adresa umisteni vytahu	
Nazev vykresu	VYKRES PRO MONTAZ VYTAHU
Cislo vytahu	T-0004041203

Cislo zakazky	Cislo vykresu	Zmena	Strana
T-0004041203	T-0000255238-010-I-2-1	-	4(13)

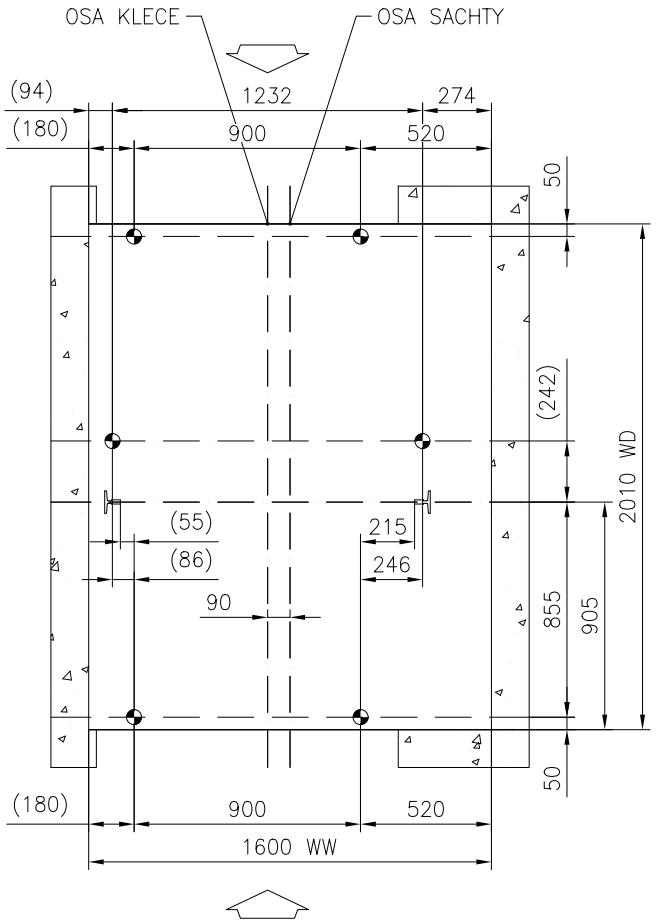

ROZMERENI PRED ZACATKEM MONTAZE, LASER
Meritko 1:30

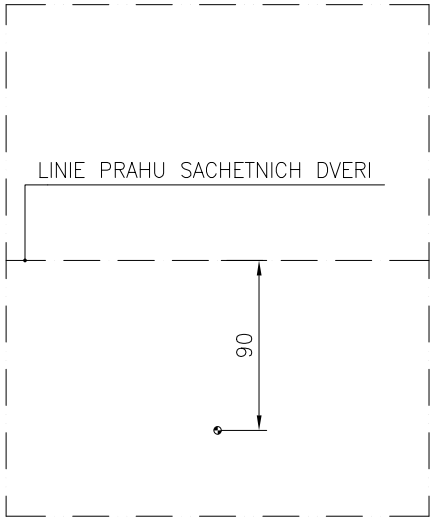

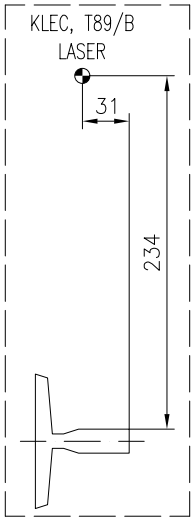

Nazev projektu	BD Havlíčkova ul. Kroměříž
Adresa umisteni vytahu	
Nazev vykresu	VYKRES PRO MONTAZ VYTAHU
Cislo vytahu	T-0004041203

Cislo zakazky	Cislo vykresu	Zmena	Strana
T-0004041203	T-0000255238-010-I-2-2	-	5(13)

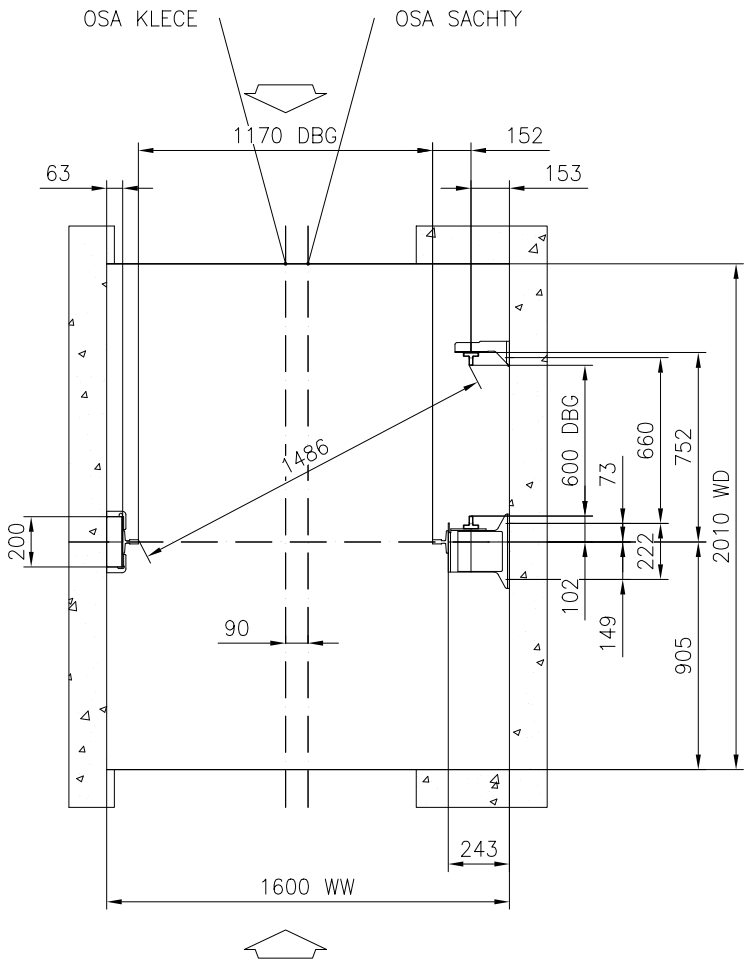

VODITKA
Meritko 1:30

Nazev projektu	BD Havlíčkova ul. Kroměříž
Adresa umisteni vytahu	
Nazev vykresu	VYKRES PRO MONTAZ VYTAHU
Cislo vytahu	T-0004041203

Cislo zakazky	Cislo vykresu	Zmena	Strana
T-0004041203	T-0000255238-010-I-2-3	-	6(13)

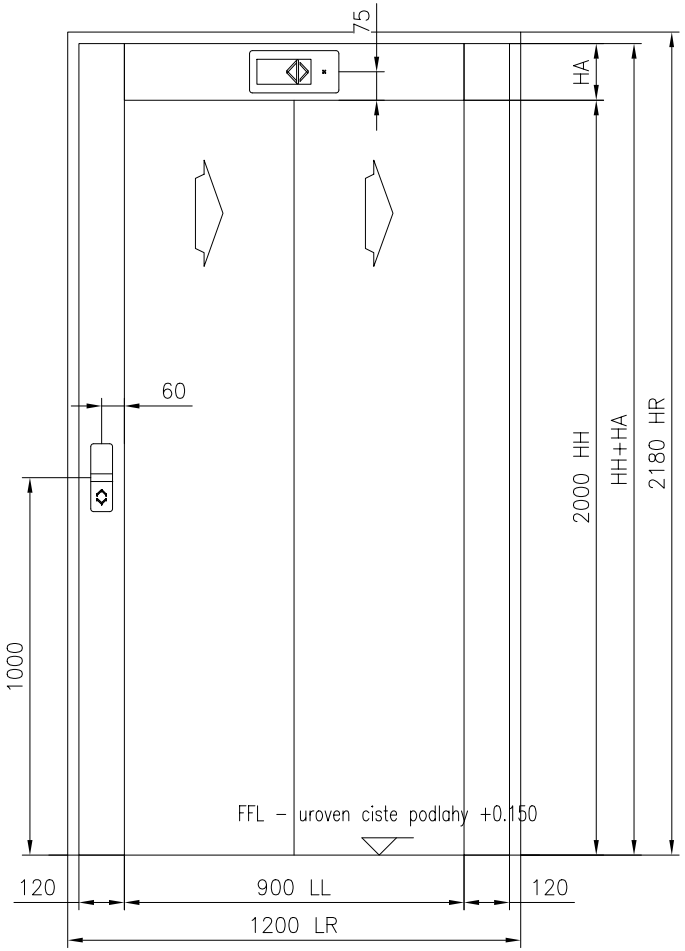

VSTUP
Podlazi: 1; Strana A
Meritko 1:20

NASTUPISTE	PRIVOLAVAC	SIGNALIZACE
HORNI (Podlazi: 6, Strana C)		
HORNI (Podlazi: 6, Strana A)		
STREDNI (Podlazi: 3–5, Strana A)		
STREDNI (Podlazi: 2, Strana A)		
HLAVNI STANICE (Podlazi: 1, Strana A)		

SIGNALIZACE V NASTUPISTI

	HA	HH+HA
Podlazi: 1, Strana A	150	2150
Podlazi: 2, Strana A	150	2150
Podlazi: 3–5, Strana A	150	2150
Podlazi: 6, Strana A	150	2150
Podlazi: 6, Strana C	150	2150

Nazev projektu
BD Havlíčkova ul. Kroměříž

Adresa umisteni vytahu

Nazev vykresu
VYKRES PRO MONTAZ VYTAHU

Cislo vytahu
T-0004041203

Cislo zakazky	Cislo vykresu	Zmena	Strana
T-0004041203	T-0000255238-010-I-3-1	–	7(13)

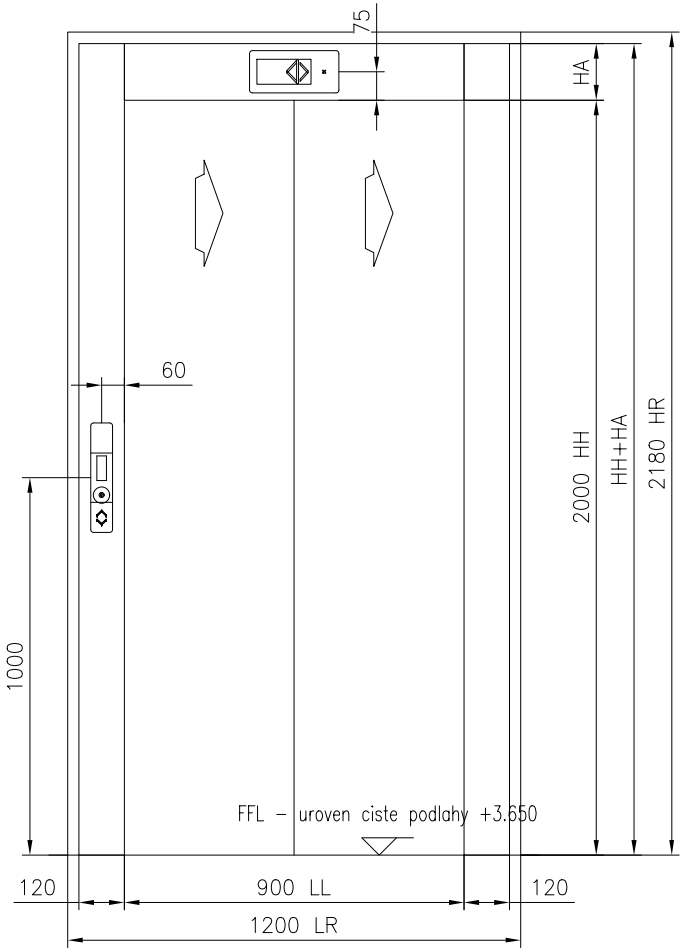

VSTUP
Podlazi: 2; Strana A
Meritko 1:20

NASTUPISTE	PRIVOLAVAC	SIGNALIZACE
HORNI (Podlazi: 6, Strana C)		
HORNI (Podlazi: 6, Strana A)		
STREDNI (Podlazi: 3–5, Strana A)		
STREDNI (Podlazi: 2, Strana A)		
HLAVNI STANICE (Podlazi: 1, Strana A)		

SIGNALIZACE V NASTUPISTI

	HA	HH+HA
Podlazi: 1, Strana A	150	2150
Podlazi: 2, Strana A	150	2150
Podlazi: 3–5, Strana A	150	2150
Podlazi: 6, Strana A	150	2150
Podlazi: 6, Strana C	150	2150

Nazev projektu
BD Havlíčkova ul. Kroměříž

Adresa umisteni vytahu

Nazev vykresu
VYKRES PRO MONTAZ VYTAHU

Cislo vytahu
T-0004041203

Cislo zakazky	Cislo vykresu	Zmena	Strana
T-0004041203	T-0000255238-010-I-3-2	–	8(13)

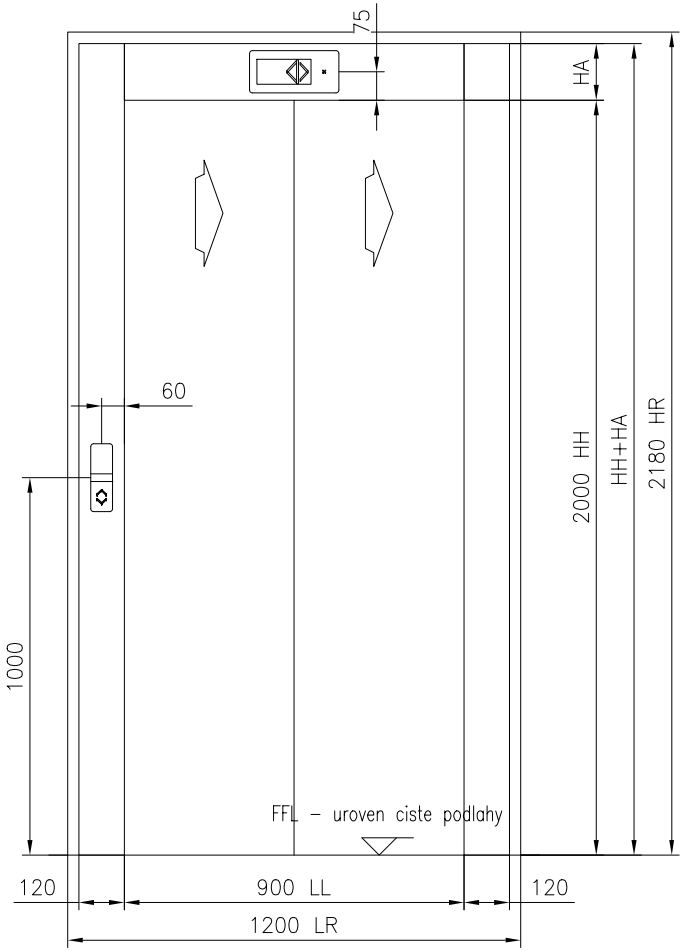

VSTUP
Podlazi: 3–5; Strana A
Meritko 1:20

NASTUPISTE	PRIVOLAVAC	SIGNALIZACE
HORNI (Podlazi: 6, Strana C)		
HORNI (Podlazi: 6, Strana A)		
STREDNI (Podlazi: 3–5, Strana A)		
STREDNI (Podlazi: 2, Strana A)		
HLAVNI STANICE (Podlazi: 1, Strana A)		

SIGNALIZACE V NASTUPISTI

	HA	HH+HA
Podlazi: 1, Strana A	150	2150
Podlazi: 2, Strana A	150	2150
Podlazi: 3–5, Strana A	150	2150
Podlazi: 6, Strana A	150	2150
Podlazi: 6, Strana C	150	2150

Nazev projektu
BD Havlíčkova ul. Kroměříž

Adresa umisteni vytahu

Nazev vykresu
VYKRES PRO MONTAZ VYTAHU

Cislo vytahu
T-0004041203

Cislo zakazky	Cislo vykresu	Zmena	Strana
T-0004041203	T-0000255238-010-I-3-3	–	9(13)

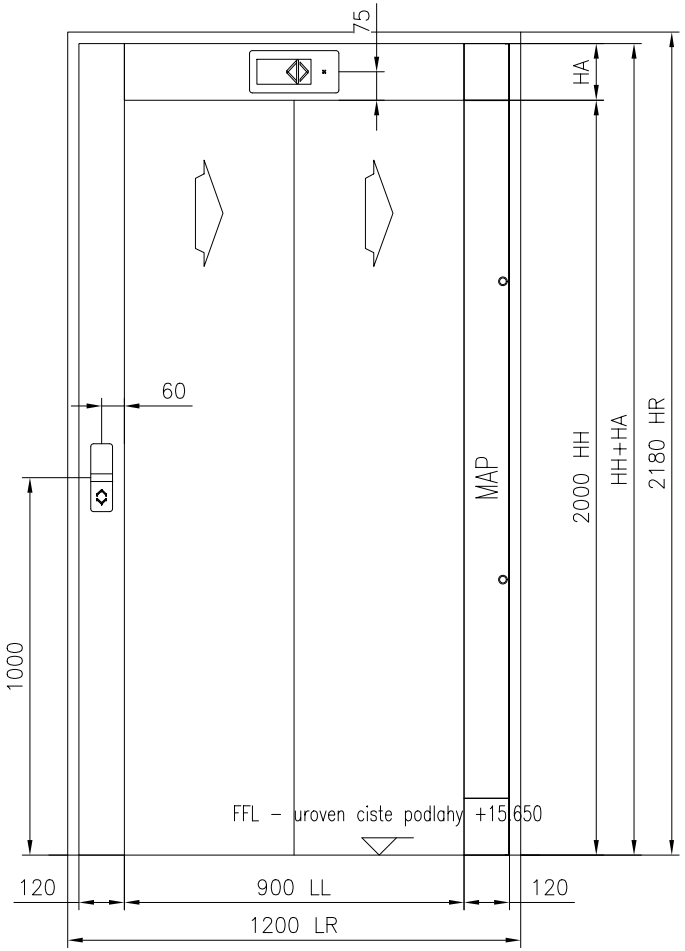

VSTUP
Podlazi: 6; Strana A
Meritko 1:20

NASTUPISTE	PRIVOLAVAC	SIGNALIZACE
HORNI (Podlazi: 6, Strana C)		
HORNI (Podlazi: 6, Strana A)		
STREDNI (Podlazi: 3–5, Strana A)		
STREDNI (Podlazi: 2, Strana A)		
HLAVNI STANICE (Podlazi: 1, Strana A)		

SIGNALIZACE V NASTUPISTI

	HA	HH+HA
Podlazi: 1, Strana A	150	2150
Podlazi: 2, Strana A	150	2150
Podlazi: 3–5, Strana A	150	2150
Podlazi: 6, Strana A	150	2150
Podlazi: 6, Strana C	150	2150

Nazev projektu
BD Havlíčkova ul. Kroměříž

Adresa umisteni vytahu

Nazev vykresu
VYKRES PRO MONTAZ VYTAHU

Cislo vytahu
T-0004041203

Cislo zakazky	Cislo vykresu	Zmena	Strana
T-0004041203	T-0000255238-010-I-3-4	–	10(13)

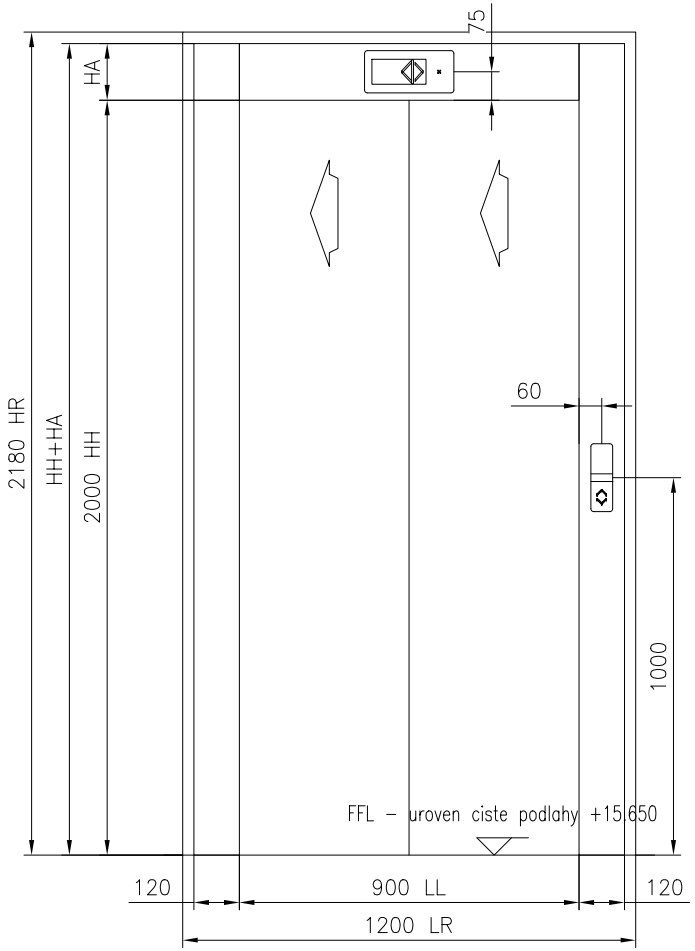

VSTUP
Podlazi: 6, Strana C
Meritko 1:20

NASTUPISTE	PRIVOLAVAC	SIGNALIZACE
HORNI (Podlazi: 6, Strana C)		
HORNI (Podlazi: 6, Strana A)		
STREDNI (Podlazi: 3–5, Strana A)		
STREDNI (Podlazi: 2, Strana A)		
HLAVNI STANICE (Podlazi: 1, Strana A)		

SIGNALIZACE V NASTUPISTI

	HA	HH+HA
Podlazi: 1, Strana A	150	2150
Podlazi: 2, Strana A	150	2150
Podlazi: 3–5, Strana A	150	2150
Podlazi: 6, Strana A	150	2150
Podlazi: 6, Strana C	150	2150

Nazev projektu
BD Havlíčkova ul. Kroměříž

Adresa umisteni vytahu

Nazev vykresu
VYKRES PRO MONTAZ VYTAHU

Cislo vytahu
T-0004041203

Cislo zakazky	Cislo vykresu	Zmena	Strana
T-0004041203	T-0000255238-010-I-3-5	–	11(13)

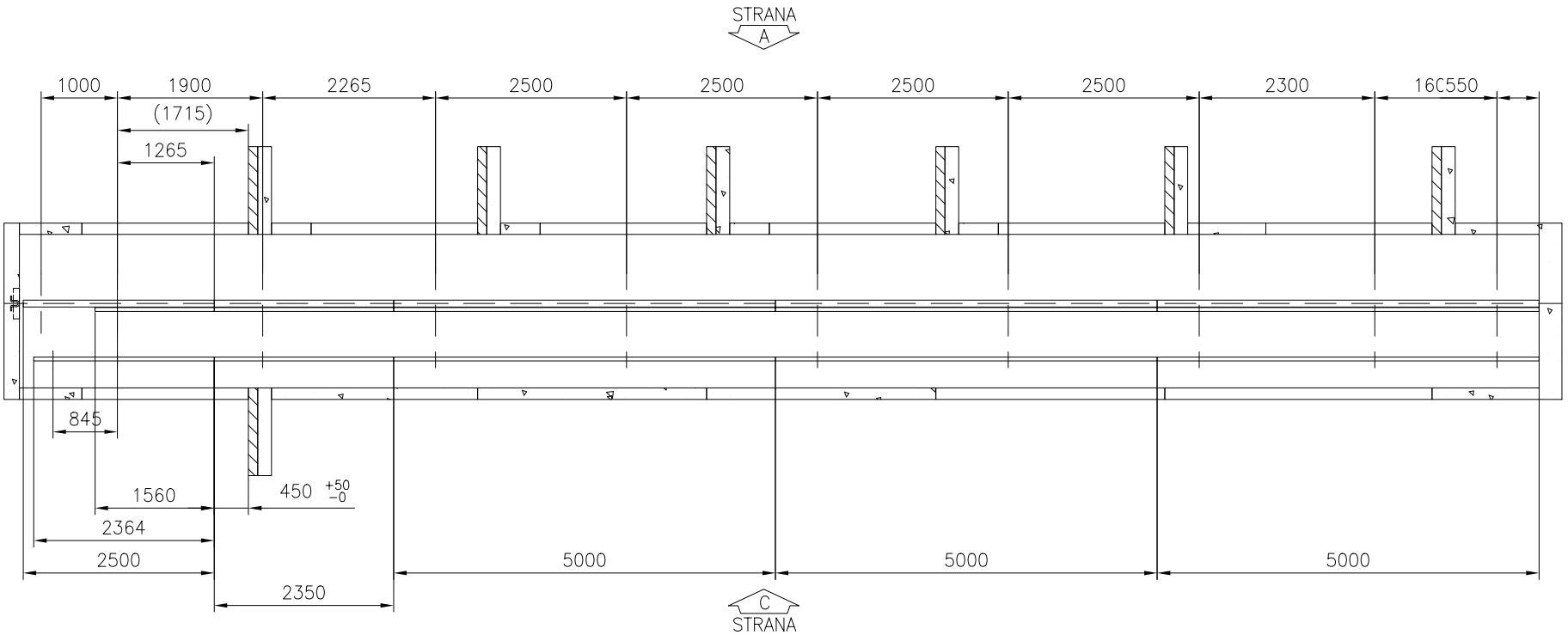

REZ A-A
EXPANDER BOLTS WALL
VODITKO ROZMISTENI
Meritko 1:85

T89/B – OSA VODITKA KLECE: 0 mm svetla vyska k podlaze prohlubne
HT60-15 – OSA VODITKA PROTIVAHY: 0 mm svetla vyska k podlaze prohlubne

Nazev projektu	BD Havlíčkova ul. Kroměříž
Adresa umisteni vytahu	
Nazev vykresu	VYKRES PRO MONTAZ VYTAHU
Cislo vytahu	T-0004041203

Cislo zakazky	Cislo vykresu	Zmena	Strana
T-0004041203	T-0000255238-010-I-4-1	–	12(13)

T89/B – OSA VODITKA KLECE: 0 mm svetla vyska k podlaze prohlubne

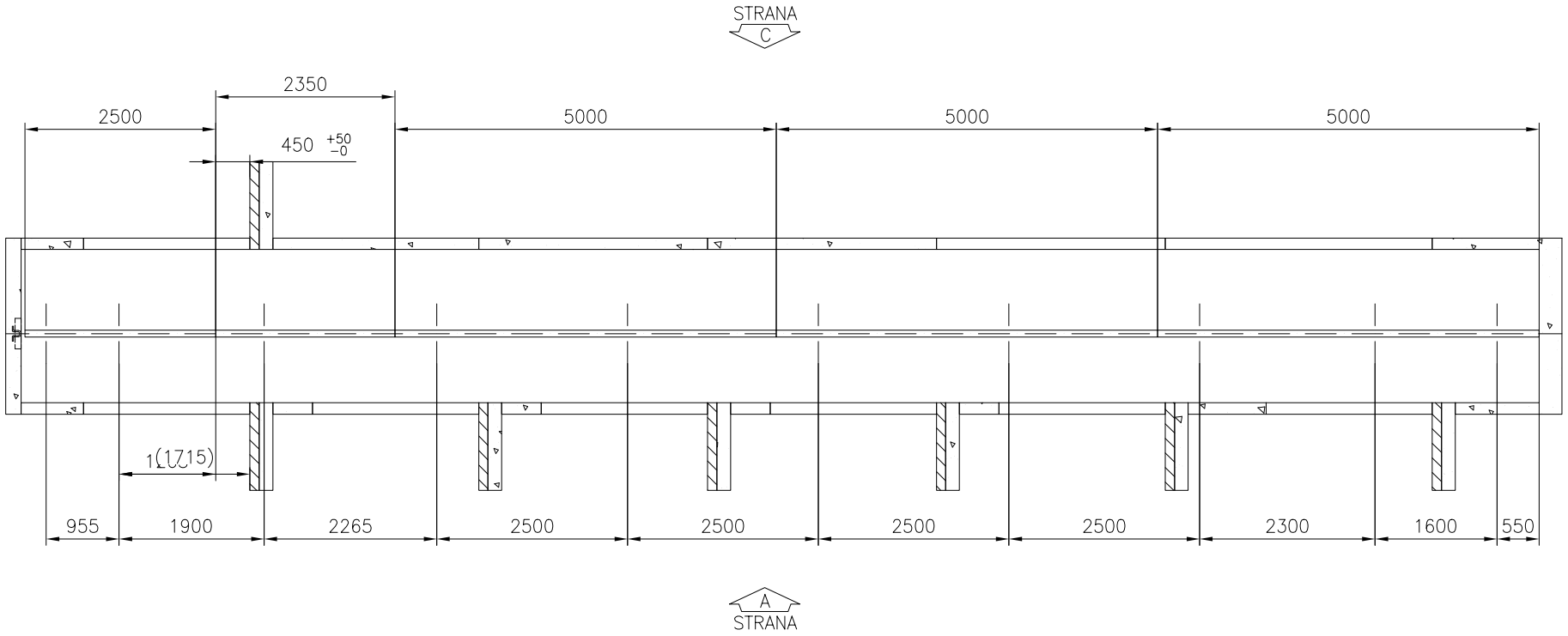

REZ B–B
EXPANDER BOLTS WALL
VODITKO ROZMISTENI
Meritko 1:85

Nazev projektu	BD Havlíčkova ul. Kroměříž
Adresa umisteni vytahu	
Nazev vykresu	VYKRES PRO MONTAZ VYTAHU
Cislo vytahu	T-0004041203

Cislo zakazky	Cislo vykresu	Zmena	Strana
T-0004041203	T-0000255238-010-I-4-2	–	13(13)